CATALOGUE DE PIÈCES DE RECHANGE

numéro du type
numéro d'équipement
numéro de fabrication

Type number
Version number
Manufacturing number

Typennummer
Ausrüstungsnummer
Fabrikationsnummer

Typenummer
Udstyrsnummer
Serienummer

Número del tipo
Número de su equipo
Número de fabricación

Numero del tipo
Numero di equipaggiamento
Numero di fabbricazione

Wagentype-nummer
Uitrustingsnummer
Fabricagenummer

Vagntyp
Utrustningsnummer
Vagnens fabrikationsnummer

Der Franzose

La plaque ovale est la clef d'utilisation du catalogue de Pièces de Rechange

The oval number plate is the key to using the spare parts catalogue.

Das ovale Schild ist der Schlüssel für die Handhabung des Ersatzteilkataloges.

Den ovale plade er nøglen til Reservedels-Kataloget.

La placa oval es la llave que da paso al buen empleo del catálogo de Piezas de Repuesto.

La piastrina ovale è la chiave per l'impiego del catalogo dei pezzi di ricambio.

Het fabricagenummer is de sleutel van het onderdelenboek.

Den ovala plåten är nyckeln till Er reservdelskatalog och leder Er till rätt reservdel.

Le Réseau Renault s'engage par contrat à n'utiliser et ne mettre en vente que des pièces d'origine et à le garantir sur ses factures.
Les pièces d'origine sont indispensables au triple point de vue de la nuance de matière, de la qualité du traitement thermique et de la précision d'exécution garantissant l'interchangeabilité et la bonne tenue à l'usage.

The Renault network accepts, under contract neither to fit nor sell any parts other than genuine Renault spare parts and to guarantee this on its invoices.
Genuine Renault parts must be used because the specifications of the materials from which they are made, the quality of their heat treatment and the precision of their machining guarantee that they will be fully interchangeable and will have a long operating life.

La Red Renault se compromete por contrato a emplear y vender únicamente piezas de origen y a garantizarlo en sus facturas.
Las piezas de origen son imprescindibles por tres motivos, matiz de la materia, calidad del tratamiento térmico y precisión del mecanizado con lo que se obtiene la intercambiabilidad y el mejor funcionamiento.

Die Renault-Werkstätten sind vertraglich verpflichtet, für Fahrzeuge unserer Marke ausschliesslich Original-Renault-Ersatzteile zu verwenden oder zu verkaufen.
Original-Ersatzteile sind in vierfacher Hinsicht unerlässlich : in Kontrollen geprüft, gleiches Material, Qualität der thermischen Bearbeitung und präzisen Ausführung, wodurch die Austauschbarkeit und Haltbarkeit garantiert werden.

Renaults återförsäljare har genom kontrakt förbundit sig att endast saluföra original reservdelar och att garantera detta på sina fakturor.
Original resevdelar är nödvändiga ur flera synpunkter : Materialkvalité, härdning och perfekt dimensionering garanterar absolut passning och god hållbarhet.

Renault - forhandlerne forpligter sig kontraktligt til kun at benytte og sælge originale reservedele og at garantere herfor på deres fakturaer.
Originale reservedele er absolut nødvendige ud fra 3 synspunkter, nemlig stoffernes nuance, hærdningens kvalitet og den nøjagtige udførelse, der garanterer indbyrdes udskiftning af delene og god holdbarhed under brugen.

La Rete di assistenza Renault s'impegna per contratto a usare e a vendere solo pezzi di ricambio originali, garantendoli in fattura.
I pezzi di ricambio originali sono indispensabili per tre ragioni : la gradazione del materiale, la qualità del trattamento termico e la precisione della lavorazione, caratteristiche che garantiscono l'intercambiabilità e il perfetto funzionamento.

De Renault - agenten hebben zich contractueel verplicht uitsluitend originele onderdelen te verkopen en deze op hun facturen te garanderen.
De originele onderdelen zijn, uit een drievoudig oogpunt bezien, beslist noodzakelijk t. w. door de soort van het gebruikte materiaal, de kwaliteit van de thermische behandeling en de precisie bij de fabricage. Hierdoor is de onderlinge verwisselbaarheid en de goede aanpassing tijdens het gebruik gegarandeerd.

Les pièces distribuées par la Régie Renault sont facilement identifiables

Spare parts distributed by the Regie Renault are easily identifiable :

Original-Renault-Ersatzteile sind gekennzeichnet :

Dele, der udsendes af Renault-fabrikerne, er lette at identificere :

Las piezas distribuidas por Régie Renault se pueden identificar con toda facilidad :

I pezzi di ricambio distribuiti dalla Régie Renault sono facilmente riconoscibili :

De door de Renaultfabrieken verstrekte onderdelen zijn gemakkelijk te herkennen nl. :

Delar, som levereras genom Régie Renault är lätta att identifiera :

Der Franzose

Soit par une marque de fabrique frappée ou gravée.

Either by a stamped or engraved trade-mark.

Durch eine eingegossene oder gestanzte Fabrikmarke.

Enten ved et præget eller indgraveret fabriksmærke.

Fuere mediante una marca de fábrica acuñada o grabada.

O dal marchio di fabbrica inciso o stampato.

Hetzij door een ingeslagen of gegraveerd fabrieksmerk.

Antingen genom ett gjutet eller graverat fabriksmärke.

Soit pour les pièces conditionnées par l'étiquette.

Or, for packed parts by this label.

Oder durch einen Schriftzug der Firma.

Eller ved de emballerede dele ved hjælp af en etikette.

Fuere mediante la etiqueta para las piezas empaquetadas.

O dall'etichetta applicata sul pezzi di ricambio.

Hetzij door middel van een etiket voor onderdelen, die aan de eisen voldoen.

Eller genom banderoll.

régie nationale des usines
RENAULT
BILLANCOURT/FRANCE

téléphone : 408.13.13. Registre du commerce Seine 55 b 8620. Adresse télégraph. Renofer-Paris. Telex Paris 2 0094. No d'entrepr. 261 75 012 9001

P.R. 705

2e ÉDITION

2nd EDITION
2. AUSGABE
2. UDGAVE
2a EDICIÓN
2a EDIZIONE
2e UITGAVE
2 UPPLAGAN

Annule et remplace :
P.R. 705
P.R. 712

Cancels and replaces :
Annulliert und ersetzt :
Ophaever og erstatter :
Anula y sustituye a :
Anulla e rimpiazza :
Vernietigen en vervangen :
Annullerar och ersätter :

Catalogue de pièces de rechange

Spare parts catalogue
Ersatzteilkatalog
Reservedelskatalog
Catálogo de piezas de repuesto
Catalogo dei pezzi di ricambio
Onderdelenboek
Reservdelskatalog

R. 1131

RN
PIECES D'ORIGINE

75 705 72 02

DOCUMENTATION CENTRALE APRÈS-VENTE

Reproduction ou traduction, même partielle, interdite sans l'autorisation écrite de la Régie Nationale des Usines Renault, Billancourt (Seine).
All rights reserved. Any copying or translating, either in part or full, is only permitted after obtaining written approval from Régie Nationale des Usines Renault, Billancourt (France).
Nachdruck oder Übersetzung, selbst auszugsweise, sind nicht gestattet ohne besondere schriftliche Genehmigung der Régie Nationale des Usines Renault, Billancourt (France).
Eftertryk eller oversættelse - ogsa i uddrag - kun tilladt med skriftligt samtikke fra Régie Nationale des Usines Renault, Billancourt (France).
Prohibida la reproducción o la traducción, incluso parciales, sin autorización escrita de la Régie Nationale des Usines Renault, Billancourt (France).
Riproduzione o traduzione, anche parziali, vietate senza autorizzazione scritta della Régie Nationale des Usines Renault, Billancourt (France).
Gehele of gedeeltelijke nadruk of vertalen is verboden zonder schriftelijke toestemming van de Régie Nationale des Usines Renault, Billancourt (France).
Eftertryck eller översättning - helt- eller delvis - förbjudes utan skriftligt medgivande från Régie Nationale des Usines Renault, Billancourt (France).

PRINTED IN FRANCE

Der Franzose

Emplacement des numéros de véhicule et d'organes

02.00 B P.R. 705

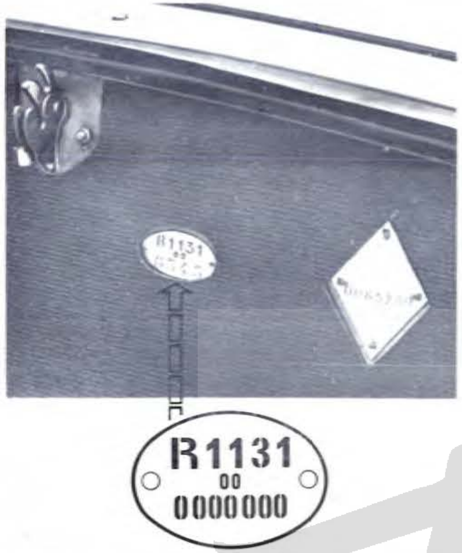

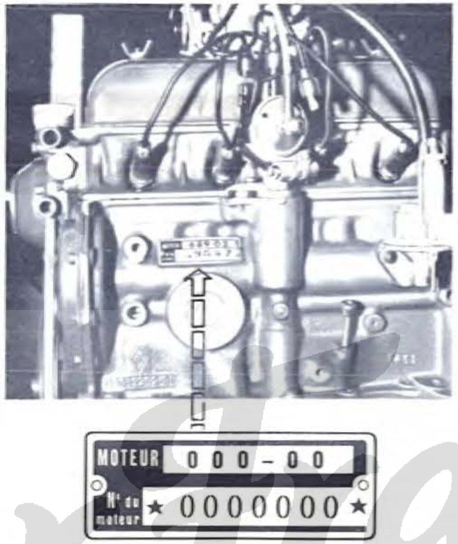

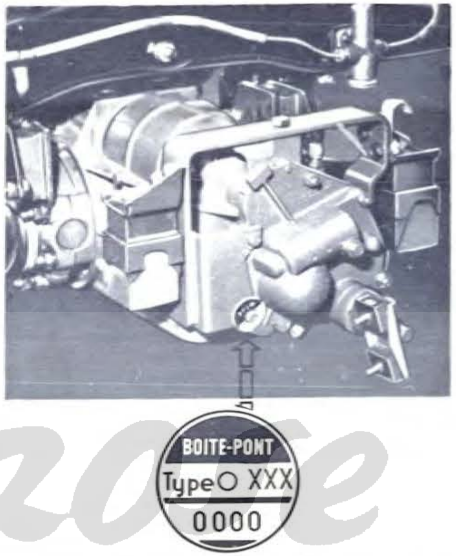

Location of vehicle and unit numbers	**Anordnung der Fahrzeug- und Organnummern**	**Placeringen af numrene pa vognen og aggregaterne**	**Situación de los números del vehículo y de los órganos**
Disposizione dei numeri del veicolo e degli organi	**Plaats van chassis-, fabricage- en orgaannummers**	**Placering av chassi- och fabrikationsnummer samt motor- och växellådsnummer etc.**	

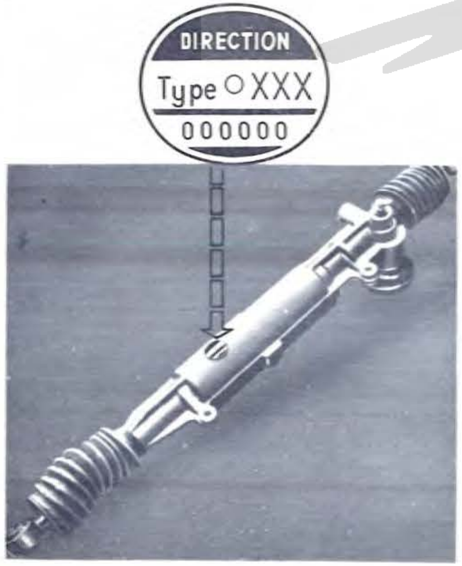

Der Franzose

Pour commander des pièces de rechange veuillez indiquer :

02.00
C P.R. 000

When ordering spare parts, will you please mention:
Bei der Bestellung von Ersatzteilen immer angeben :
Ved bestilling af reservedele bedes De venligst opgive :
Al solicitar piezas de repuesto sirvanse indicar :
Nelle ordinazioni dei pezzi di ricambio ricordate di indicare :
Gelieve bij het bestellen van onderdelen het volgende op te geven :
Vid beställning av reservdel ombedes Ni att ange :

1 le type du véhicule

The vehicle type
Den Typ des Fahrzeuges
Vogntypen
El tipo del vehiculo
Il tipo del veicolo
Het wagentype
Vagntyp

2 le numéro de l'équipement

The version number
Die Ausrüstungsnummer
Udstyrsnummeret
El número de su equipo
Il numero dell'equipaggiamento
Het uitrustingsnummer
Utrustningsnummer

3 le numéro de fabrication du véhicule

The vehicle manufacturing number
Die Fabrikationsnummer des Fahrzeuges
Serienummeret
El número de fabricación del vehiculo
Il numero di fabbricazione del veicolo
Het fabricagenummer van de wagen
Vagnens fabrikationsnummer

4 le numéro de fabrication de l'organe

The unit manufacturing number
Die Fabrikationsnummer des Aggregates
Fabrikationsnummeret på det samlede aggregat
El número de fabricación del órgano
Il numero di fabbricazione dell'organo
Het fabricagenummer van het orgaan.
Enhetens fabrikationsnummer

5 le numéro de la pièce

1081 210866
8537449
7062454 02

The part number
Die Teilnummer
Delnummeret
El número de la pieza
Il numero del pezzo
Het onderdeelnummer
Delnummer

6 facultatif
le numéro de la planche
le numéro du catalogue

43.30
C P.R. 000

And optionally : the catalogue number and page number
Wenn erforderlich : Die Nummer des Kataloges, die Nummer der Bildtafel
Undtagelsesvis Katalognummeret Planchenummeret
Facultativo : ou, el número del catálogo, el número de la lámina
Il numero del catalogo e il numero della tavola sono facoltativi
Naar goedvinden : het onderdelenboeknummer, het afbeeldingsnummer
Dessutom och valfritt : Katalognummer, planschnummer

7 Si les autres N[os] du véhicule sont détruits :
le numéro dans la série du type
(voir carte de garantie)

If the other vehicle numbers have been destroyed, the chassis number (see guarantee card)
Wenn die anderen Fahrzeugnummern nicht mehr zu ermitteln sind : die Fahrgestellnummer (siehe Garantiekarte)
Hvis numrene på vognen er ødelagte : opgiv chassisnummer (se garantibeviset)
Si los otros N[os] del vehiculo están destruidos : el número en la serie del tipo (véase el certificado de garantia)
Nel caso in cui gli altri Numeri del veicolo siano andati distrutti : il numero di serie del tipo (vedere tessera di garanzia)
Wanneer de andere nummers van de wagen niet meer leesbaar zijn, moet opgegeven worden : het chassisnummer (zie het garantiebewijs)
Om dessa uppgifter saknas eller om den ovala plåten försvunnit, uppges det på garantikortet stämplade chassinumret

Der Franzose

INTRODUCTION

Le présent document contient tous les ensembles et pièces détachées et vendables en rechange ; il permet de déterminer avec précision leurs numéros et de les identifier facilement par les illustrations.
Ces ensembles et ces pièces sont répartis par **planche** suivant l'organe ou l'élément d'organe auquel ils se rattachent.
Chaque **planche** est identifiée par un numéro à 4 chiffres dont les deux premiers correspondent à un code organe déterminé ; elle peut être caractérisée par une variante ou un point de départ dans le cas où elle s'identifie avec une planche similaire.
Une planche se compose :
de l'illustration des pièces et ensembles contenus dans la planche et qui diffèrent de forme ; à chaque pièce illustrée correspond un ou plusieurs numéros de pièces caractérisés entre eux par une variante ou un signe codifié.
et, éventuellement, de **tableaux** comportant des renseignements complémentaires tels que points de départ et consignes. Ces tableaux figurent soit en bas de l'illustration, soit sur une page annexe à l'illustration.

Remarque : la signification des signes et expressions codifiés utilisés dans chaque planche, est indiquée dans la planche n° **05.00**.

Un répertoire des planches, en tête de celles-ci, donne la correspondance entre leurs numéros et leurs **désignations technologiques.**

Un répertoire numérique en fin de catalogue donne la correspondance entre les numéros de pièces et les numéros de planches ainsi que les quantités de pièces par véhicule dans la planche considérée, sauf pour les numéros de boulonnerie normalisée. Le document « DC 521 » donne la signification des numéros codifiés de la boulonnerie normalisée.

UTILISATION

Détermination du numéro d'une pièce connaissant la nature de celle-ci :
1. Rechercher dans le **répertoire** des **planches** la planche correspondant à l'organe ou l'élément d'organe auquel cette pièce peut se rattacher.
2. Compulser le catalogue pour y retrouver cette planche en tenant compte éventuellement, du point de départ ou de la variante caractérisant la planche.
3. La planche étant déterminée, rechercher l'illustration de la pièce désirée.
A cette illustration correspond un ou plusieurs numéros. Choisir celui qui convient, compte tenu des signes ou expressions codifiés les caractérisant.
Les renvois numériques ou alphabétiques affectés aux numéros de pièces, assurent la liaison entre ces numéros et les renseignements complémentaires s'y rapportant, contenus dans les tableaux situés soit en bas de l'illustration soit en page annexe.

Vérification, par les Succursales Concessionnaires ou Centres Importateurs, **d'un bon de commande,** rédigé par un Agent ou un client ayant utilisé la documentation en sa possession.
1. Rechercher dans le **répertoire numérique,** au numéro de pièce donné par le bon de commande, les numéros de planches correspondantes.
2. Consulter ces planches pour vérifier si le numéro de pièce est bien celui qui convient compte tenu des points de départ affectés à ce numéro et du numéro de véhicule ou d'organe pour lequel la pièce est commandée.

Identification par l'illustration d'une pièce dont on connaît le numéro.
1. Rechercher dans le répertoire numérique, au numéro de pièce donné, le numéro des planches correspondantes.
2. Consulter ces planches.

CONDITIONS GÉNÉRALES DE VENTE

Voir les tarifs de pièces de rechange

INTRODUCTION

This document contains all the assemblies and parts sold as spares ; it enables one to determine with precision their numbers and to identify them easily by the illustrations.
These assemblies and these parts are set out in illustrated **plates** according to the unit or sub-assembly to which they belong.
Each **plate** is identified by a four figure number, the first two of which correspond to a specified unit code ; it may be distinguished by a variant or a starting point in the case where it is identifiable with a similar plate.
A plate consists of :
the illustration of parts and assemblies contained in the plate and which differ in shape ; to each part shown corresponds one or several part numbers distinguished one from the other by a variant or a code sign.
and when necessary, **tables** showing additional information such as starting point, and instructions. These tables figure either at the bottom of the illustration or on a page added to the illustration.

Note : The meaning of the code signs and expressions used on each plate, is indicated on plate n° **05.00**

An index to the plates, in front of the latter, gives the relationship between their numbers and their **technical descriptions.**

A numerical index at the end of the catalogue gives the relationship between the part numbers and the plate numbers, also the quantity of parts per vehicle in the plate under consideration, except for the numbers of standard nuts and bolts. Document " DC 521 " gives the meaning of the code numbers of standard nuts and bolts.

USE

Ascertaining a part Number knowing the nature of this part :
1. In the **plate index,** find the plate corresponding to the unit or sub-assembly to which this part may be attached.
2. Consult the catalogue to find this plate, when necessary taking into account the starting point or the variant distinguishing this plate.
3. Having found the plate, look for the illustration of the desired part. One or several numbers correspond to this illustration ; choose the suitable number, taking into account code signs or expressions which distinguish them.
The numerical or alphabetical reference marks added to the part number, ensure the connection between these numbers and the additional information appertaining to them, included in the tables found at the bottom of the illustration or on the additional page.

Checking by Branches, Distributors or Importation Centres **of an Order Form** which has been filled in by an Agent or by a client using the documents in his possession.
1. In the **numerical index,** at the part number indicated on the order form, find the corresponding plate numbers.
2. Examine these plates to check that the part number given is correct taking into account the starting points added to this number and the number of the vehicle or unit for which the part has been ordered.

Identifying by the illustration a part the number of which is known.
1. In the numerical index, at the given part number find the corresponding plate numbers.
2. Consult these plates.

GENERAL SALES CONDITIONS

See the spare parts price lists

VORWORT

Die vorliegende Ausgabe enthält alle montierten Einzelteile, die als Ersatzteile verkäuflich sind. Sie ermöglicht es, die Nummern mit Genauigkeit zu bestimmen und sie anhand der Abbildungen zu identifizieren.
Diese Aggregate und Teile sind in **Bildtafeln** aufgeteilt, und zwar ihrer Zugehörigkeit entsprechend.
Jede **Bildtafel** ist mit einer vierstelligen Nummer versehen, wovon die ersten zwei Ziffern einem bestimmten Organ-Schlüssel entsprechen ; sie kann durch eine Variante oder einen Ausgangspunkt der Ersatzteilnummer gekennzeichnet sein, wenn sie mit einer gleichartigen Bildtafel übereinstimmt.
Eine Bildtafel besteht aus :
den Abbildungen der Aggregate und Teile, die in der Form voneinander abweichen ; jedem dargestellten Teil entsprechen eine oder mehrere Teilnummern, untereinander gekennzeichnet durch eine Variante oder ein verschlüsseltes Zeichen.
Besonderen **Tabellen** mit zusätzlichen Angaben, wie z.B. Ausgangspunkt einer Ersatzteilnummer, oder Hinweisen (für die verschiedenen Ausführungen bzw. Änderungen).

Anmerkung : Die Erklärung der Zeichen und verschlüsselten Ausdrücke, die auf den Bildtafeln erscheinen, ist auf Seite **05.00** zu ersehen.

Aus dem Bildtafel-Verzeichnis (rosa Seiten) ersehen Sie die Zusammengehörigkeit der Tafelnummer mit der technischen Bezeichnung.

Am Ende des Kataloges finden Sie ein numerisches Sachverzeichnis, aus dem folgendes zu ersehen ist :
die Ersatzteilnummer, die dazugehörende Bildtafelnummer und die Anzahl gleicher Teile pro Fahrzeug auf der Tafel.
Ausgenommen sind die Nummern der genormten Schraubenwaren, die dem Katalog « D.C. 521 » zu entnehmen sind.

GEBRAUCHSANWEISUNG

Bestimmung der Nummer eines Teiles, dessen Beschaffenheit bekannt ist :
1. Im **Bildtafelverzeichnis** die Nummer der Bildtafel suchen, zu der das Teil oder Aggregat gehört.
2. Im Katalog diese Bildtafel nachschlagen und gegebenenfalls die Variante oder den Ausgangspunkt, die die Bildtafel kennzeichnen, berücksichtigen.
3. Für das Teil ist — auf der Bildtafel — eine oder mehrere Nummern angegeben. Bei der Wahl der richtigen Nummer sind eventuelle verschlüsselte Zeichen und Ausdrücke zu berücksichtigen. Anstelle der Ersatzteilnummer erscheint sehr oft eine einzelne Zahl. Dieselbe wird unten auf der Bildtafel wiederholt **und** weist auf zusätzliche Angaben hin.

Prüfen eines Bestellscheines, den ein Unterhändler oder Kunde mit der ihm zur Verfügung stehender Fachliteratur (Kataloge usw.) ausgestellt hat.
1. Im numerischen Sachregister unter der auf dem Bestellschein angegebenen Teilnummer die entsprechende Bildtafel suchen.
2. Die Bildtafel aufschlagen und prüfen, ob die angegebene Nummer richtig ist. Daher müssen die vorher schon genannten besonderen Hinweise beachtet werden.

Identifizierung eines Teiles, dessen Nummer bekannt ist, anhand der Abbildung :
1. Im numerischen Sachregister unter der bekannten Teilnummer die Nummer der entsprechenden Bildtafel heraussuchen.
2. Diese Bildtafel zu Rate ziehen.

ALLGEMEINE VERKAUFSBEDINGUNGEN

Siehe Ersatzteil-Preisliste

INDLEDNING

03.00

Nærværende katalog indeholder alle enheder samt alle monterede originale løsdele, som er salgbare ved udskiftning; det er med lethed muligt at identificere delene ved hjælp af illustrationerne. Disse samlede enheder og løsdele er fordeldt på **plancher,** idet de er vist i forbindelse med vogndelen eller enheden, hvorpå de skal monteres.
Hver **planche** er mærket med et nummer bestående af 4 tal, hvoraf de to første svarer til et kodetal på en bestemt vogndel; hvor flere plancher er identiske er disse yderligere tilføjet bemærkning med angivelse af afvigelser eller bergrænsninger af delenes anvendelse.
En planche består af :
illustration af forskellige dele og sæt; til hver del svarer et eller flere numre, som man skelner ved en afvigelse eller et kodetegn.
og eventuelt **tabeller,** som indeholder oplysninger om begrænsninger af delenes anvendelse, samt over forskellige dimensioner o. l.. Disse tabeller står enten forneden på illustrationen eller på en tillægsside.

Bemærkning : Forklaring på kodetegn og kodeudtryk, som bruges på plancherne, er opgivet på planche no. **05.00.**

En fortegnelse foroven på plancherne viser hvorledes numrene og de tekniske betegnelser svarer til hinanden.

En nummerfortegnelse sidst i kataloget viser, hvorledes delnumre og planchenumre svarer til hinanden og viser også delantal pr. vogn på den pågældende planche, undtagen for de normale bolte, skruer og møtrikker. I katalog « DC 521 » findes kodenumrene for normale bolte, skruer og møtrikker.

ANVENDELSE

Fastsættelse af nummeret på en del man kender :
1. Find i registeret over **plancher** den **planche,** som svarer til den vogndel eller enhed på hvilken reservedelen er beregnet til at blive monteret.
2. Slå op i kataloget og find denne planche, idet De holder Dem til eventuelle afvigelser og kodetegn der måtte stå på planchen.
3. Når den rigtige planche er fundet, find da billedet af den ønskede del; til dette billede svarer et eller flere numre; vælg det, der passer i henhold til kodetegn eller kodeudtryk.
De med tal eller bogstaver mærkede henvisninger ved delnummeret gør det muligt at finde forbindelsen mellem disse numre og de yderligere oplysninger der findes enten nederst på planchen eller på tillægssiden.

Ordresedler, der udstedes af en agent eller en kunde ved hjælp af vedlagte reservedelskatalog, skal kontrolleres af den koncessionerede forhandler eller af importøren.
1. Find i registeret over reservedelsnumre **nummeret** på den **planche,** som reservedelsnummeret henviser til.
2. Se på plancherne for at afgøre om det er de rigtige numre, idet De holder Dem til eventuelle afvigelser og kodetegn samt vognnummeret, som delene er bestilt til.

Fastsættelse ved hjælp af illustration af en del, hvis nummer man kender.
1. Find i registeret over reservedelsnumre nummeret på den planche, som reservedelsnummeret henviser til.
2. Slå op på planchen.

ALMINDELIGE SALGSBETINGELSER

Se reservedels-prislisten

INTRODUCCION

03.00

Este documento contiene todos los conjuntos y las piezas sueltas vendidas como repuestos; con él, los números se hallan con precisión y por medio de las láminas se les puede identificar con toda facilidad.
Estos conjuntos y piezas van repartidos por **láminas,** según el órgano o el elemento de órgano al que pertenecen.
Todas las **láminas** llevan un número de cuatro cifras, las dos primeras de las cuales corresponden a la anotación codificada del órgano; cuando la lámina pueda confundirse con otra similar, lleva especificada la variante en cuestión o el número del punto de partida.
Una lámina consta :
de la ilustración de las piezas y conjuntos contenidos en ella y que difieren de forma; cada una de las piezas ilustradas lleva uno o varios números de piezas, caracterizados entre sí por una variante o un signo convencional, y.
a veces, de **cuadros** donde figuran informes complementarios, tales como los puntos de partida, y las consignas. Estos cuadros se encuentran en una hoja anexa a la ilustración o en la parte inferior de la lámina.

Observación : El significado de los signos y expresiones convencionales empleados en las láminas figura en la lámina **05.00.**

Una lista de láminas, situada al principio de las mismas, establece la correspondencia entre los números y las **designaciones tecnológicas.**

La lista numérica, inserta al final del Catálogo, da la correspondencia entre los números de las piezas y los de las láminas y las cantidades de piezas por vehículo que hay en la lámina considerada, excepto para los números de la tornillería normalizada, cuya interpretación se halla explicada en el documento « DC 521 ».

MODO DE EMPLEO

Déterminación del número de una pieza, conociendo la naturaleza de la misma :
1. Buscar en la **lista de láminas,** la lámina correspondiente al órgano o al elemento de órgano al que la pieza puede pertenecer.
2. Consultar el Catálogo y buscar la lámina, teniendo en cuenta en caso preciso, el punto de partida o la variante característica de la lámina.
3. Una vez encontrada la lámina, buscar la ilustración de la pieza deseada. A esta ilustración corresponde uno o varios números; elegir entre ellos el que conviene, habida cuenta de los signos o expresiones convencionales que le acompañan.
Las citas numéricas o alfabéticas que acompañan al número de pieza sirven para unirlo a los informes complementarios que le conciernen; estos informes se hallan en la parte inferior de la página o en hoja anexa (cuadros).

Verficación por las Sucursales, Concesionarios o los Centros Importadores, **de un vale de pedido,** redactado por un agente o un cliente, a base de la documentación que posee.
1. Buscar en la **lista numérica,** en el número de pieza señalado por el pedido, los números de las láminas correspondientes.
2. Consultar las láminas para comprobar si el número de la pieza es el que conviene, habida cuenta de los puntos de partida correspondientes a ese número y del número del vehículo o del órgano para el que se pide la pieza.

Identificación por la ilustración de una pieza cuyo número se conoce.
1. Buscar en la lista numérica, en el número de pieza dado, el número de las láminas correspondientes.
2. Consultar estas láminas.

CONDICIONES GENERALES DE VENTA

Véanse las tarifas de las piezas de recambio

PREMESSA

03.00

La presente raccolta contiene tutti i gruppi e i pezzi staccati, venduti come ricambi; permette di determinare con precisione i loro numeri e di identificarli facilmente per mezzo delle illustrazioni.
Questi gruppi e questi pezzi sono ripartiti per **Tavole** secondo l'organo o l'elemento di organo ai quali si riferiscono.
Ogni **Tavola** è identificata da un numero a 4 cifre delle quali le prime due corrispondono ad un determinato codice degli organi; puó essere caratterizzata da una variante od un punto di partenza nel caso in cui essa si identifichi con una tavola similare.
Una tavola si compone :
dell'illustrazione dei pezzi e gruppi contenuti nella tavola e che sono di forme differenti; ad ogni pezzo illustrato corrisponde uno o più numeri di pezzo caratterizzati fra essi da una variante o da un segno codificato.
ed eventualmente, da **Tabelle** che comportano delle informazioni complementari come il punto di partenza e istruzioni particolari. Queste tabelle figurano sia sotto l'illustrazione, sia su una pagina allegata all'illustrazione.

Osservazione : il significato dei segni ed espressioni codificate impiegate in ogni tavola è indicato nella tavola n° **05.00.**

Un indice delle tavole, in testa a queste, fornisce la corrispondenza fra i loro numeri e le loro **denominazioni tecnologiche.**

Un indice numerico, alla fine del catalogo, fornisce la corrispondenza fra i numeri dei pezzi ed i numeri delle tavole come pure le quantità di pezzi per veicolo nella tavola considerata, eccetto per i numeri di bulloneria normalizzata. Il documento « DC 521 » fornisce il significato dei numeri codificati della bulloneria normalizzata.

USO DEL CATALOGO

Determinazione del numero di un pezzo conoscendo la sua natura :
1. Cercare nell'**indice** delle **tavole,** la tavola corrispondente all'organo o all'elemento di organo al quale questo pezzo puó riferirsi.
2. Consultare il Catalogo per trovare questa tavola tenendo conto eventualmente, del punto di partenza o della variante che caratterizza la tavola.
3. Determinata la tavola, cercare l'illustrazione del pezzo desiderato. A questa illustrazione corrispondono uno o più numeri; scegliere quello che conviene, tenendo conto dei segni od espressioni codificate che li caratterizzano. I rinvii numerici od alfabetici in corrispondenza del numero del pezzo, assicurano il collegamento fra questi numeri e le informazioni complementari che vi si riferiscono, contenuti nelle tabelle situate sia in calce all'illustrazione, sia nella pagina allegata.

Verifica, dalle Succursali, Concessionari o Centri Importatori, **di un buono di ordinazione,** redatto da un Agente o da un cliente che avrebbe usato la documentazione in suo possesso.
1. Cercare nell'**indice numerico,** al numero di pezzo dato dal buono di ordinazione, i numeri delle tavole corrispondenti.
2. Consultare queste tavole per controllare se il numero del pezzo è quello che corrisponde tenendo conto dei punti di partenza attribuiti a questo numero e del numero del veicolo o dell'organo per il quale il pezzo è stato ordinato.

Identificazione per mezzo dell'illustrazione di un pezzo del quale si conosce il numero.
1. Cercare nell'indice numerico, al numero di pezzo dato, il numero delle tavole corrispondenti.
2. Consultare queste tavole.

CONDIZIONI GENERALI DI VENDITA

Vedi tariffa pezzi di ricambio

INLEIDING **03.00**

In deze catalogus zijn alle onderdeelgroepen en afzonderlijke onderdelen vermeld welke voor reparatiedoeleinden worden verkocht. De onderdelen zijn met de juiste nummers aangeduid en kunnen aan de hand van de afbeeldingen gemakkelijk worden geïdentificeerd.
De onderdeelgroepen en afzonderlijke onderdelen zijn in elke **plaat** gegroepeerd volgens het orgaan of deel van het orgaan waartoe zij behoren.
Iedere **plaat** is aangeduid met een nummer van vier cijfers, waarvan de eerste twee cijfers corresponderen met een code voor het betreffende orgaan. Hiervan kan zijn afgeweken in geval de aanduiding betrekking heeft op een overeenkomstige plaat.
Een plaat bestaat uit :
de afbeelding van de onderdelen en onderdeelgroepen welke in de plaat zijn opgenomen en welke in vorm verschillen ; met elk afgebeeld onderdeel correspondeert een nummer of meerdere nummers welke onderling gekenmerkt zijn door een afzonderlijke variërende aanduiding of een code-merkteken.
en eventueel uit een **tabel** waarin aanvullende gegevens zijn vermeld, zoals begin van uitgave en verdere aanduidingen. Deze tabellen zijn geplaatst, hetzij onderaan de afbeelding, hetzij op de bladzijde naast de afbeelding.

Opmerkingen : De verklaring van de betekenis van de in elke lijst gebruikte aanduidingen en code-merken is in de lijst no. **05.00** opgenomen.

Vóór de **platen** is een **inhoudsopgave** gedrukt welke het betreffende nummer en de **technische benaming** van de plaat vermeldt.

Achterin de catalogus is een **nummerieke inhoudsopgave** opgenomen, waarin de onderdeelnummers en de daarmede corresponderende nummers van de betreffende platen zijn vermeld, evenals het aantal onderdelen per wagen, met uitzondering van het aantal genormaliseerde bouten. In het document « DC 521 » is de betekenis van de codenummers van de genormaliseerde bouten opgenomen.

GEBRUIKSAANWIJZING

Bepalen van het onderdeelnummer wanneer de soort van het onderdeel bekend is
1. Zoek in de **inhoudsopgave** de **plaat** welke betrekking heeft op het orgaan waarvan het betreffende onderdeel deel uitmaakt.
2. Zoek in de catalogus deze plaat op, rekening houdend met eventueel afwijkende gegevens, zoals begin van uitgave en afwijkende aanduiding welke de plaat kenmerken.
3. Wanneer de plaat gevonden is, zoekt men daarin de afbeelding van het gewenste onderdeel op. Bij deze afbeelding staan één of meer nummers ; kies hieruit het juiste nummer, rekening houdend met de kenmerkende codemerktekens of aanduidingen. De aanduidingen in cijfers of letters bij het onderdeelnummer verwijzen naar de aanvullende nummers en aanwijzingen (indien van toepassing), welke zijn vermeld in de tabellen onder de plaat of op de tegenoverliggende bladzijde.

Controle door de filialen, agenten of importeurs **van een bestelbon,** opgesteld door een subagent of een client, die gebruik heeft gemaakt van de in zijn bezit zijnde documentatie.
1. Zoek in de **nummerieke inhoudsopgave** aan de hand van het in de bestelbon gegeven onderdeelnummer de betreffende plaatnummers op.
2. Raadpleeg de platen om te controleren of het opgegeven onderdeelnummer wel het juiste is, rekening houdend met begin van uitgave van het nummer en het wagennummer of nummer van het orgaan waarvoor het onderdeel wordt besteld.

Identificatie van een onderdeel aan de hand van de afbeelding, wanneer het onderdeelnummer bekend is.
1. Zoek het nummer van de betreffende platen aan de hand van het juiste onderdeelnummer in de nummerieke inhoudsopgave.
2. Raadpleeg de platen.

ALGEMENE VERKOOPSVOORWAARDEN

Zie de onderdelentarievenlijsten

INLEDNING **03.00**

Föreliggande katalog innehåller en förteckning över reservdelar och kompletta enheter, som kan monteras vid reparation. Den gör det möjligt att exakt fastställa delarnas nummer och att identifiera dem med ledning av illustrationerna.
Varje detalj och varje enhet kan återfinnas på en bild, föreställande den huvudenhet i vilken detaljen ingår.
Varje planschsida har ett **4**-siffrigt nummer av vilket de två första siffrorna motsvarar en kodbeteckning för huvudenheten eller organet ifråga ; avbildningen kan ha en variant eller en konstruktionsändring med utgång från ett visst fabrikationsnummer och i sådant fall finnes två likartade planscher.
En plansch består av :
Avbildning av delarna och den enhet i vilken dessa ingår ; till varje avbildad detalj svarar ett eller flera reservdelsnummer som sinsemellan karakteriseras genom en variant eller en kodbeteckning.
Eventuellt av en tablå, som ger kompletterande upplysningar såsom från vilket fabrikationsnummer en viss detalj monteras och vilka delar, som erfordras vid utbyte. Dessa tablåer återfinnes antingen längst ned på planschen eller på ett blad intill planschen.

Anmärkning : Förklaring till de märken och kodbeteckningar, som finnes på varje plansch, återfinnes på plansch nr. **05.00**.

Framför planscherna finnes en **planschförteckning,** som återger dessas nummer och motsvarande **tekniska benämningar.**

I slutet av katalogen finnes en **referenslista** mellan reservdelsnummer och planschnummer såväl som uppgift på det antal, som åtgår av varje detalj, (med undantag för numren på bultar av standardtyp).

ANVÄNDNING

Fastställande av numret på en viss reservdel tillgår på följande sätt :
1. Sök i **bildregistret** upp den bild som omfattar den huvudenhet i vilken den aktuella delen ingår eller med vilken den sammanhanger.
2. Sök upp denna plansch i katalogen och tag därvid hänsyn till eventuellt förekommande variant- eller fabrikationsnummer.
3. Då den önskade planschen återfunnits skall den eftersökta delen uppsökas. Till den avbildade delen finnes ett eller flera reservdelsnummer och man skall välja det nummer, som motsvarar de märken eller kodbeteckningar som betecknar den del man vill ha.
De siffror eller bokstäver som kan förekomma framför eller efter ett reservdelsnummer hänvisar till kompletterande upplysningar om detaljen och återfinnes i en tablå längst ned på sidan eller på vidstående sida.

Filialers och centralimportörers kontroll av beställningssedel, som utskrivits av en representant eller en kund med ledning av tillgänglig dokumentation.
1. Leta i nummerregistret med ledning av det reservdelsnummer som framgår av beställningssedeln, reda på numret på motsvarande bild.
2. Kontrollera med ledning av planschen att det uppgivna reservdelsnumret är det riktiga med hänsyn till det uppgivna fabrikationsnumret.

Identifiering med ledning av en bild av en detalj vars nummerbeteckning är känd :
1. Sök med ledning av nummerregistret upp numret på den bild som upptar den aktuella detaljen.
2. Slå upp denna bild.

ALLMÄNNA FÖRSÄLJNINGSVILLKOR

Se Reservdelsprislista

Der Franzose

Signes et expressions codifiés - Conventional signs and expressions - Verschlüsselte Zeichen und Ausdrücke - Tegn og udtryk i koder - Signos y expresiones convencionales - Segni ed espressioni codificati - Code der tekens en uitdrukkingen - Beteckningar och förkortningar

05.00
B P.R. 705

†	Pièce à épuiser.	Auslaufende Teile.	Pieza que hay que agotar.	Onderdeel komt te vervallen ; levering zolang de voorraad strekt.
	Use up stock.	Dele til at opbruge.	Pezzo da esaurire.	Utförsäljes.
	Après épuisement, prévoir.	Nach Auslaufen vorsehen.	Una vez agotada, prever.	Te gebruiken nadat de bestaande voorraad is uitgeput.
	After exhaustion of stock, supply.	Efter udgaet lager bestil.	Dopo esaurimento prevedere.	Efter utförsäljning levereras.
	Voir planche ou voir page.	Siehe Bildtafel oder Seite.	Ver lámina o ver página.	Zie afbeelding of blz.
	" See plate " or " see page ".	Se planche eller se side.	Vedere tavola o vedere pagina.	Se plansch eller sida.
	Pour.	Für.	Para.	Voor.
	For.	Til.	Per.	För.
	Sauf.	Ausser.	Excepto.	Uitgezonderd.
	Except.	Uden.	Eccetto.	Utom.
	3 vitesses.	3-Gang.	3 velocidades.	3 versnellingen.
	3 speed.	3 gear.	3 marce.	3-växlad.
	4 vitesses.	4-Gang.	4 velocidades.	4 versnellingen.
	4 speed.	4 gear.	4 marce.	4-växlad.
	Direction à gauche.	Links-Lenkung.	Dirección a la izquierda.	Links stuur.
	L. H. drive.	Venstrestyret.	Guida a sinistra.	Vänsterstyrd.
	Direction à droite.	Rechts-Lenkung.	Dirección a la derecha.	Rechts stuur.
	R. H. drive.	Højrestyret.	Guida a destra.	Högerstyrd.
	.... à	.... bis	.... a	.... tot ....
	.... to	.... til	.... a	.... till ....
.../00	Numéro d'équipement.	Ausrüstungsnummer.	Número de su équipo.	Uitrustingsnummer.
	Version number.	Udstyrsnummer.	Numero di equipaggiamento.	Utrustningsnummer.
&	et	Und.	y	en.
	And.	og.	e	Och.

DerFranzose

Signes et expressions codifiés - Conventional signs and expressions - Verschlüsselte Zeichen und Ausdrücke - Tegn og udtryk i koder - Signos y expresiones convencionales - Segni ed espressioni codificati - Code der tekens en uitdrukkingen - Beteckningar och förkortningar

05.00
B P.R. 705

	Pièces à prévoir en supplément.	Teile zusätzlich vorzusehen.	Piezas suplementarias.	Aanvullend in voorraad te nemen onderdelen.
	Supplementary parts to be foreseen.	Bestilling af ekstradele.	Pezzi da prevedere in supplemento.	Supplementdelar.
	Consignes d'interchangeabilité.	Anweisungen für die Auswechslung, symbolisiert durch.	Consignas de intercambiabilidad, simbolizadas por.	Aanwijzingen betreffende verwisselbaarheid, aangeduid door.
	Interchangeability instructions symbolised by.	Nar uds kifning tilrades, bruges følgende tegn.	Istruzioni per l'intercambiabilità simbolizzati da.	Anvisningar för utbyte symboliserat av.
	Numéros de véhicules ou d'organes.	Nummern der betreffenden Fahrzeuge oder Organe symbolisiert durch.	Números de vehículos o de organos interesados, simbolizados por.	Serienummer van de betreffende wagens of organen aangeduid door.
	Numbers of vehicles or units in question symbolised by.	Det pågældende vognnummer eller aggregatnummer med.	Numeri dei veicoli o degli organi interessati simbolizzati da.	Vagn-eller organ-nr symboliserat av.
	Son aigu.	Hohe Tonlage.	Sonido agudo.	Hoge toon.
	High pitch.	Lys tone.	Suono acuto.	Högton.
	Son grave.	Teife Tonlage.	Sonido grave.	Lage toon.
	Low pitch.	Mørk tone.	Suono grave.	Lågton.
	Voiture à transmission automatique.	Fahrzeuge mit Schaltautomatik.	Coche con transmisión automática.	Wagen met automatische transmissie.
	Car fitted with automatic transmission.	Vogn med automatisk transmission.	Veicolo a trasmissione automatica.	Automatväxlat fordon.
1	1re vitesse.	1. Gang.	1ª velocidad.	1e versnelling.
	1st speed.	1. gear.	1a velocità.	1 : an.
2	2e vitesse.	2. Gang.	2ª velocidad.	2e versnelling.
	2nd speed.	2. gear.	2a velocità.	2 : an.
3	3e vitesse.	3. Gang.	3ª velocidad.	3e versnelling.
	3rd speed.	3. gear.	3a velocità.	3 : an.
4	4e vitesse.	4. Gang.	4ª velocidad.	4e versnelling.
	4th speed.	4. gear.	4a velocità.	4 : an.
1 2	1re et 2e vitesses.	1. und 2. Gang.	1ª y 2ª velocidades.	1e en 2e versnelling.
	1st and 2nd speeds.	1. og 2. gear.	1a e 2a velocità.	1 : an och 2 : an.
2 3	2e et 3e vitesses.	2. und 3. Gang.	2ª y 3ª velocidades.	2e en 3e versnelling.
	2nd and 3rd speeds.	3. og 4. gear.	2a e 3a velocità.	2 : an och 3 : an.

Der Franzose

05.00
B P.R. 705

Signes et expressions codifiés - Conventional signs and expressions - Verschlüsselte Zeichen und Ausdrücke - Tegn og udtryk i koder - Signos y expresiones convencionales - Segni ed espressioni codificati - Code der tekens en uitdrukkingen - Beteckningar och förkortningar

05.00
B P. R. 705

3 4	3e et 4e vitesses.	3. und 4. Gang.	3ª y 4ª velocidades.	3e en 4e versnelling.
	3rd and 4th speeds.	2. og 3. gear.	3a e 4a velocità.	3 : an och 4 : an.
1 R	1re vitesse - Marche arrière.	1. Gang - Rückwärtsgang.	1ª velocidad - Marcha atrás.	1e versnelling - Achteruit.
	1st speed - Reverse.	1. gear - Bak-gear.	1a velocità - Retro marcia.	1 : an - Back.
R	Marche arrière.	Rückwärtsgang.	Marcha atrás.	Achteruit.
	Reverse.	Bak-gear.	Retro marcia.	Back.
	Cabriolet.	Cabriolet.	Cabriolé.	Cabriolet.
	Cabriolet.	Cabriolet.	Cabriolet.	Cabriolet.
	Convertible.	Hard-Top.	Convertible.	Cabriolet met losse hardtop.
	Convertible (removable hard top).	Cabriolet m/hardtop (Convertible).	Convertibile.	Hard-top.
	Coupé.	Coupé.	Cupé.	Coupé.
	Coupe (fixed hard top).	Coupé.	Coupé.	Kupé.
ADMI	Admission.	Einlass.	Admisión.	Inlaat.
	Inlet.	Indsugning.	Aspirazione.	Insugning.
AR	Arrière.	Hinten.	Trasero.	Achter.
	Rear.	Bagest.	Posteriore.	Bak.
AV	Avant.	Vorne.	Delantero.	Voor.
	Front.	Forrest.	Anteriore.	Fram.
BP	Boîte-pont.	Getriebe - Differential.	Caja-puente.	Versnellingsbak-differentieel.
	Gearbox-differential.	Gearkasse-Differentiale.	Gruppo cambio-differenziale.	Växellåda - bakaxel.
C	Couleur.	Farbtönung.	Color.	Kleur.
	Colour.	Farve.	Colore.	Färg.
DE	Diamètre extérieur.	Aussendurchmesser.	Diámetro exterior.	Uitwendige diameter.
	Outside diameter.	Udvendig diameter.	Diametro esterno.	Ytterdiameter.

DerFranzose

Signes et expressions codifiés - Conventional signs and expressions - Verschlüsselte Zeichen und Ausdrücke - Tegn og udtryk i koder - Signos y expresiones convencionales - Segni ed espressioni codificati - Code der tekens en uitdrukkingen - Beteckningar och förkortningar

05.00
B P.R. 705

DI	Diamètre intérieur.	Innendurchmesser.	Diámetro interior.	Inwendige diameter.
	Interior diameter.	Indvendig diameter.	Diametro interno.	Innerdiameter.
E	Épaisseur.	Stärke.	Espesor.	Dikte.
	Thickness.	Tykkelse.	Spessore.	Tjocklek.
EC	Embrayage classique.	Kupplung (klassisch).	Embrague clásico.	Normale koppeling.
	Standard clutch.	Almindelig kobling.	Frizione classica.	Konventionell koppling.
ECHAP	Échappement.	Auspuff.	Escape.	Uitlaat.
	Exhaust.	Udblæsning.	Scarico.	Avgassystem.
ER	Échange réparation.	Austausch-Teile und Aggregate.	Cambio de reparación.	Reparatie ruilonderdeel.
	Repair exchange.	Ombytningsdel.	Sostituzione riparazione.	Utbytesservice.
F	Feutre.	Filz.	Fieltro.	Vilt.
	Felt.	Filt.	Feltro.	Filt.
GE	Poids en grammes.	Gewicht in gr.	Peso en gramos.	Gewicht in grammen.
	Weight in grammes.	Vægt i gram.	Peso in grammi.	Vikt i gram.
LA	Largeur totale.	Gesamtbreite.	Anchura total.	Totale breedte.
	Total width.	Totale bredde.	Larghezza totale.	Total bredd.
LO	Longueur totale.	Gesamtlänge.	Longitud total.	Totale lengte.
	Total length.	Totale længde.	Lunghezza totale.	Total längd.
M	Moquette.	Boden- und Sitzverkleidungsplüsch.	Alfombrilla.	Pluche-weefsel.
	Mat - Matting.	Fløjl.	Mocchetta.	Plysch.
MOT	Moteur.	Motor.	Motor.	Motor.
	Engine.	Motor.	Motore.	Motor.
N	Nombre de dents.	Anzahl der Zähne.	Número de dientes.	Aantal tanden.
	Number of teeth.	Tandantal.	Numero di denti.	Antal kuggar.

Der Franzose

Signes et expressions codifiés - Conventional signs and expressions - Verschlüsselte Zeichen und Ausdrücke - Tegn og udtryk i koder - Signos y expresiones convencionales - Segni ed espressioni codificati - Code der tekens en uitdrukkingen - Beteckningar och förkortningar

05.00
B P.R. 705

NP	Nombre de pièces.	Anzahl der teile.	Número de piezas.	Aantal onderdelen.
	Number of parts.	Antal dele.	Numero di pezzi.	Antal.
OC	Orifice calibré.	Kalibrierte Öffnung.	Orificio calibrado.	Gekalibreerde opening.
	Calibrated orifice.	Abningsdiameter.	Orificio calibrato.	Kalibrerad.
P	Percale.	Perkal (Baumwollgewebe).	Percal.	Geprepareerd katoen.
	Coated cambric muslin.	Plasticlærred.	Percalle.	Plastbehandlat.
S	Simili-cuir.	Kunstleder.	Símil cuero.	Kunstleder.
	Imitation leather.	Kunstlæder.	Finta pelle.	Konstläder.
T	Tissus.	Stoff.	Telas.	Weefsel.
	Cloth.	Stof.	Tessuto.	Tyg.
VADM	Vente au décimètre.	Verkaufseinheit : Dezimeter.	Venta por decímetros.	Verkoop per dm.
	Sold by the decimetre (3.937 in.).	Sæeges i decimeter.	Vendita al decimetro.	Säljes per dm.
VAM	Vente au mètre.	Verkaufseinheit : Meter.	Venta por metros.	Verkoop per meter.
	Sold by the metre (3.28 ft.).	Sælges i meter.	Vendita al metro.	Säljes per m.
VB	Vénibox.	Vinyl - Kunststoff.	Hoja de cloruro de vinilo.	Blad kunstleder zonder linnen ondergrond.
	Grained vinyl sheet.	Folio af kunstlæder.	Vinipelle.	Konstläder (vinylfolie).
VEH	Véhicule.	Farzeug.	Vehículo.	Wagen.
	Vehicle.	Vogn.	Veicolo.	Vagn.
VEN LO	Vente en longueur déterminée.	Verkauf in gewünschten Längen.	Venta en largura determinada.	Verkoop in bepaalde lengten (in mm).
	Sold in fixed length.	Saelges i laengder efter onske.	Vendita in lunghezza determinata.	Försäljning av fastställd längd.
«BG»	Bulgarie.	Bulgarien.	Bulgaria.	Bulgarije.
	Bulgaria.	Bulgarien.	Bulgaria.	Bulgarien.
«BUR»	Birmanie	Birma	Birmania	Birma
	Burma	Burma	Birmania	Burma

DerFranzose

Signes et expressions codifiés - Conventional signs and expressions - Verschlüsselte Zeichen und Ausdrücke - Tegn og udtryk i koder - Signos y expresiones convencionales - Segni ed espressioni codificati - Code der tekens en uitdrukkingen - Beteckningar och förkortningar

05.00
B P.R. 705

«CS»	Tchécoslovaquie.	Tschechoslowakei.	Checoeslovaquia.	Tsjechoslowakije.
	Czecho-Slovakia.	Tchekoslovakiet.	Cecoslovacchia.	Tjekoslovakien.
«EQ»	Équateur	Ekuador	Ecuador	Equador
	Equador	Equador	Ecuador	Ecuador
«IS»	Islande.	Island.	Islandia.	IJsland.
	Iceland.	Island.	Islanda.	Island.
«PAK»	Pakistan	Pakistan	Pakistan	Pakistan
	Pakistan	Pakistan	Pachistan	Pakistan
«R»	Roumanie.	Rumänien.	Rumania.	Roemenië.
	Rumania.	Rumœnien.	Rumania.	Rumänien.
«RI»	Indonésie	Indonesien	Indonesia	Indenosie
	Indonesia	Indonesien	Indonesia	Indonesien
«WAG»	Gambie	Gambien	Gambia	Gambia
	Gambia	Gambia	Gambia	Gambia
	Les cotes des pièces sont toujours indiquées en millimètres.	Die Abmasse der Teile sind stets in Millimeter angegeben.	Las medidas se dan siempre en milímetros.	De maten van de onderdelen zijn altijd in millimeters opgegeven.
	Part dimensions are always given in millimetres.	Delenes dimensioner er altid qngivet i millimeter.	Le quote dei pezzi sono sempre espresse in millimetri.	Delarnas dimensioner är alltid angivna i millimeter.

Der Franzose

Consignes d'interchangeabilité - Interchangeability instructions - Anweisungen für die auswechslung - Oplysninger om erstatningsdele - Consignas de intercambiabilidad - Istruzioni per l'intercambiabilità - Aanwijzingen betreffende verwisselbaarheid - Anvisningar för utbyte.

06.00
B P. R. 705

4 R. 1 131 EC - 10 - 11 - 12 - 13 - 14 - 40 - 85.
Fournir : 988 003 101 - 1 - MOTEUR nu (A équiper par la clientèle).
R. 1 131 EC « BUR » « PAK » « RI » « WAG » « Soudan Anglo-Égyptien ».
Fournir : 9 960 205 - 1 - MOTEUR nu (A équiper par la clientèle).

9 Seules les pièces de détail de l'ALLUMEUR (monté d'origine) sont fournies en rechange. Pour le remplacement de cet ALLUMEUR. Fournir : 8 549 050 - 1 - planche **18**.01.

10 Seules les pièces de détail de l'ALLUMEUR (monté d'origine) sont fournies en rechange. Pour le remplacement de cet ALLUMEUR. Fournir : 8 549 873 - 1 - planche **18**.02.

11 Seules les pièces de détail de l'ALLUMEUR (monté d'origine) sont fournies en rechange. Pour le remplacement de cet ALLUMEUR. Fournir : 8 549 047 - 1 - planche **18**.15.

16 Cage acier.

17 Cage nylon.

18 Le montage de cette pièce nécessite une opération de soudure.

44 Pour VEH équipés d'antivol dont la combinaison est composée de : 1 lettre et 4 chiffres.
Fournir : 8 536 487 - 1 -

63 I - Ce carburateur est marqué d'une lettre et de deux nombres.

a) La lettre signifie le mois de fabrication :

A = Janvier.	G = Juillet.
B = Février.	H = Août.
C = Mars.	K = Septembre.
D = Avril.	L = Octobre.
E = Mai.	M = Novembre.
F = Juin.	N = Décembre.

b) le 1er nombre indique l'année :
Ex. : 02 = 1962. 03 = 1963.

c) Le 2e nombre indique le type du véhicule :
Ex. : 09 = R. 1 131.

II - Ce marquage est à utiliser comme chiffres d'application.

86 I - Ce carburateur est marqué de trois nombres.

a) Le 1er nombre indique l'année :
Ex. : 63 = 1963.

b) Le 2e nombre indique le mois :
Ex. : 04 = Avril.

c) Le 3e nombre indique le quantième du mois :
Ex. : 02 = 2e jour.

II - Ce marquage est à utiliser comme chiffres d'application.

93 L'adaptation de cette pièce nécessite l'alésage à 6,15 mm des trous de passage des tiges dans le palier collecteur.

104 Non monté en série.

4 R. 1 131 EC - 10 - 11 - 12 - 13 - 14 - 40 - 85.
Supply : 988 003 101 - 1 - ENGINE stripped (To be equipped by the customer).
R. 1 131 EC « BUR » « PAK » « RI » « WAG » « Soudan Anglo-Égyptien ».
Supply : 9 960 205 - 1 - ENGINE stripped (To be equipped by the customer).

9 Only detail parts of the distributor are supplied as spares.
When replacing this distributor.
Supply : 8 549 050 - 1 - Page **18**.01

10 Only detail parts of the distributor are supplied as spares.
When replacing this distributor.
Supply : 8 549 873 - 1 - Page **18**.02.

11 Only detail parts of the distributor are supplied as spares.
When replacing this distributor.
Supply : 8 549 047 - 1 - Page **18**.15.

16 Steel cage.

17 Nylon cage.

18 A welding operation will be necessary in order to fit this component.

44 For VEH fitted with an anti-theft lock the combination consists of 1 letter and 4 figures.
Supply : 8 536 487 - 1 -

63 I - This carburettor is marked with a letter and two numbers.

a) The letter denotes the month of manufacture :

A = January.	G = July.
B = February.	H = August.
C = March.	K = September.
D = April.	L = October.
E = May.	M = November.
F = June.	N = December.

b) The first of the numbers denotes the year :
Ex. : 02 = 1962. 03 = 1963.

c) The second of the numbers denotes the vehicle type : Ex. : 09 = R. 1 131.

II - This marking is used as an introduction number.

DerFranzose

Consignes d'interchangeabilité - Interchangeability instructions - Anweisungen für die auswechslung - Oplysninger om erstatningsdele - Consignas de intercambiabilidad - Istruzioni per l'intercambiabilità - Aanwijzingen betreffende verwisselbaarheid - Anvisningar för utbyte.

86 I - This carburettor is marked with three numbers.

a) The first number denotes the year : Ex. : 63 = 1963.

b) The second number denotes the month : Ex. : 04 = April.

c) The third number denotes the day of the month : Ex. : 02 = 2nd day.

II - This marking is used as an introduction number.

93 Fitting this part involves opening up the rod clearance holes in the commutator bearing housing to 6.15 mm (.242").

104 Not fitted in production.

4 R. 1 131 EC - 10 - 11 - 12 - 13 - 14 - 40 - 85.

Liefern : 988 003 101 - 1 - MOTOR (ohne Zubehör) (selbst zu komplettieren).

R. 1 131 EC « BUR » « PAK » « RI » « WAG » « Soudan Anglo-Égyptien ».

Liefern : 9 960 205 - 1 - MOTOR (ohne Zubehör) (selbst zu komplettieren).

9 Für den serienmässig montierten Zündverteiler werden nur die Teile geliefert.

Beim Austausch des kompletten Verteilers bestellen : 8 549 050 - Bildtafel **18.01**.

10 Für den serienmässig montierten Zündverteiler werden nur die Teile geliefert.

Beim Austausch des kompletten Verteilers bestellen : 8 549 873 - Bildtafel **18.02**.

11 Für den serienmässig montierten Zündverteiler werden nur die Teile geliefert.

Beim Austausch des kompletten Verteilers bestellen : 8 549 047 - Bildtafel **18.15**.

16 Stahlkorb.

17 Nylonkorb.

18 Bei Montage dieses Teiles müssen Schweissarbeiten durchgeführt werden.

44 Für Fahrzeuge mit Lenkschloss, dessen Kombination aus 1 Buchstaben und 4 Ziffern besteht.

Bestellen : 8 536 487 - 1 -

63 I - Dieser Vergaser ist durch einen Buchstaben und zwei Zahlen gekennzeichnet.

a) Der Buchstabe zeigt den Fabrikationsmonat an :

A = Januar.	G = Juli.
B = Februar.	H = August.
C = März.	K = September.
D = April.	L = Oktober.
E = Mai.	M = November.
F = Juni.	N = Dezember.

b) Die erste Zahl kennzeichnet das Fabrikationsjahr :
Beispiel : 02 = 1962 03 = 1963.

c) Die zweite Zahl entspricht dem Fahrzeugtyp : Beispiel : 09 = R. 1 131.

II - Diese Markierung ist bei Neuerungen zu beachten.

86 I - Dieser Vergaser ist durch drei Zahlen gekennzeichnet.

a) Die erste Zahl entspricht dem Jahr : Beispiel : 63 = 1963.

b) Die zweite Zahl entspricht dem Monat : Beispiel : 04 = April.

c) Die dritte Zahl entspricht dem Tag im Monat : Beispiel : 02 = 2. Tag.

II - Diese Markierung ist bei Neuerungen zu beachten.

93 Bei Einbau dieses Teiles müssen die Bohrungen für die Gehäuseverbindungsschrauben im Lagerschild der Kollektorseite auf 6.15 mm vergrössert werden.

104 Keine Serienmontage.

Derfranzose

4 R. 1 131 EC - 10 - 11 - 12 - 13 - 14 - 40 - 85.
Lever : 988 003 101 - 1 - Nøgen motor (udstyres af kunden).
R. 1 131 EC « BUR » « PAK » « RI » « WAG » « Soudan Anglo-Égyptien ».
Lever : 9 960 205 - 1 - Nøgen motor (udstyres af kunden).

9 Kun de enkelte dele i strømfordeleren (originalmonteret) leveres som reservedel.
Ved udskiftning af denne strømfordeler leveres : 8 549 050 - Planche **18**.01.

10 Kun de enkelte dele i strømfordeleren (originalmonteret) leveres som reservedel.
Ved udskiftning af denne strømfordeler leveres : 8 549 873 - Planche **18**.02.

11 Kun de enkelte dele i strømfordeleren (originalmonteret) leveres som reservedel.
Ved udskiftning af denne strømfordeler leveres : 8 549 047 - Planche **18**.15.

16 Lejehus i stål.

17 Lejehus i nylon.

18 Montering af denne del kræver svejsning.

44 Til VEH (vogne) udstyret med ratlås, hvis kombination er sammensat af 1 bogstav og 4 tal.
Lever : 8 536 487 - 1 -

63 I - Denne karburator er mærket med et bogstav og med to tal.
a) Bogstavet betegner fobrikationsmåneden :

A = Januar.	G = Juli.
B = Februar.	H = August.
C = Marts.	K = September.
D = April.	L = Oktober.
E = Maj.	M = November.
F = Juni.	N = December.

b) Det første tal engiver året :
Eks. : 02 = 1962. 03 = 1963.
c) Det andet tal angiver vogntypen :
Eks. : 09 = R. 1 131.

II - Denne mærkning skal bruges som reference.

86 I - Denne karburator er mærket med tre tal.
a) Det første tal angiver året :
Eks. : 63 = 1963.
b) Det andet tal angiver måneden :
Eks. : 04 = April.
c) Det tredie tal angiver dagen :
Eks. : 02 = Den 2o dag i måneden.

II - Denne mærkning skal bruges som reference.

93 Anvendelsen af denne del kræver opboring til 6,15 mm af hullerne for gevindtappenes gennemgang i endedkækslet.

104 Ikke monteret i serie.

4 R. 1 131 EC - 10 - 11 - 12 - 13 - 14 - 40 - 85.
Suministrar : 988 003 101 - 1 - MOTOR desnudo (lo equipará la clientela).
R. 1 131 EC « BUR » « PAK » « RI » « WAG » « Soudan Anglo-Égyptien ».
Suministrar : 9 960 205 - 1 - MOTOR desnudo (lo equipará la clientela).

9 Sólo las piezas sueltas del encendido (montado de origen) se suministran en repuesto.
Para sustituir este encendido, suminístrese : 8 549 050 - Lámina **18**.01.

10 Sólo las piezas sueltas del encendido (montado de origen) se suministran en repuesto.
Para sustituir este encendido, suminístrese : 8 549 873 - Lámina **18**.02.

11 Sólo las piezas sueltas del encendido (montado de origen) se suministran en repuesto.
Para sustituir este encendido, suminístrese : 8 549 047 - Lámina **18**.15.

16 Jaula de acero.

17 Jaula de nilón.

18 El montaje de esta pieza requiere se haga una operación de soldadura.

44 Para VEH provistos de dispositivo antirrobo cuya combinación conste de una letra y de 4 cifras.
Suministrar : 8 536 487 - 1 -

63 I - Ese carburador está marcado con una letra y dos números.
a) La letra significa el mes de fabricación :

A = Enero.	G = Julio.
B = Febrero.	H = Agosto.
C = Marzo.	K = Septiembre.
D = Abril.	L = Octubre.
E = Mayo.	M = Noviembre.
F = Junio.	N = Diciembre.

b) El 1er número indica el año :
Ej. : 02 = 1962. 03 = 1963.
c) El 2o número indica el tipo del vehículo :
Ej. : 09 = R. 1 131.

II - Estas marcas se utilizan para dar la " cifra de aplicación ".

Der Franzose

Consignes d'interchangeabilité - Interchangeability instructions - Anweisungen für die auswechslung - Oplysninger om erstatningsdele - Consignas de intercambiabilidad - Istruzioni per l'intercambiabilità - Aanwijzingen betreffende verwisselbaarheid - Anvisningar för utbyte.

06.00
B P. R. 705

86 I - Este carburator está marcado con tres números.

a) El 1er número indica el año : Ej. : 63 = 1963.

b) El 2º número indica el mes : Ej. : 04 = Abril.

c) El 3r número indica el dia del mes : Ej. : 02 = segundo dia.

II - Estas marcas se utilizan para dar la " cifra de aplicación ".

93 La adaptación de esta pieza necesita que se rectifiquen a 6,15 mm los agujeros de paso de los vástagos en el palier colector.

104 No montado en serie.

4 R. 1 131 EC - 10 - 11 - 12 - 13 - 14 - 40 - 85.

Fornire : 938 003 101 - 1 - MOTORE nudo (Dovrà essere completato dalla clientela).
R. 1 131 EC « BUR » « PAK » « RI » « WAG » « Soudan Anglo-Égyptien ».
Fornire : 9 960 205 - 1 - MOTORE nudo (Dovrà essere completato dalla clientela).

9 Soltanto i pezzi del distributore d'accensione (montato all'origine) sono forniti come ricambio.

Per la sostituzione di questo distributore d'accensione, fornire : 8 549 050 - Tavola **18.**01.

10 Soltanto i pezzi del distributore d'accensione (montato all'origine) sono forniti come ricambio. Per la sostituzione di questo distributore d'accensione, fornire : 8 549 873 - Tavola **18.**02.

11 Soltanto i pezzi del distributore d'accensione (montato all'origine) sono forniti come ricambio. Per la sostituzione di questo distributore d'accensione, fornire : 8 549 047 - Tavola **18.**15.

16 Gabbia acciaio.

17 Gabbia nailon.

18 Il montaggio di questo particolare necessita una operazione di saldatura.

44 Per veicoli dotati di antifurto la cui combinazione è composta di 1 lettera e di 4 cifre Fornire : 8 536 487 - 1 -

63 I - Questo carburatore è contrassegnato con una lettera e due numeri.

a) La lettera indica il mese di fabbricazione :

A = Gennaio.	G = Luglio.
B = Febbraio.	H = Agosto.
C = Marzo.	K = Settembre.
D = Aprile.	L = Ottobre.
E = Maggio.	M = Novembre.
F = Giugno.	N = Dicembre.

b) Il 1º numero indica l'anno :
Es. : 02 = 1962. 03 = 1963.

c) Il 2º numero indica il tipo del veicolo :
Es. : 09 = R. 1 131.

II - Queste indicazioni devono essere usate come numeri di riferimento.

86 I - Questo carburatore è contrassegnato con tre numeri :

a) Il 1º numero indica l'anno :
Es. : 63 = 1963.

b) Il 2º numero indica il mese :
Es. : 04 = Aprile.

c) Il 3º numero indica il giorno del mese :
Es. : 02 = 2º giorno.

II - Queste indicazioni devono essere usate come numeri di riferimento.

93 L'adattamento di questo pezzo rende necessario l'alesaggio a 6,15 mm dei fori di passaggio delle aste nel supporto collettore.

104 Non montato in serie.

Der Franzose

Consignes d'interchangeabilité - Interchangeability instructions - Anweisungen für die auswechslung - Oplysninger om erstatningsdele - Consignas de intercambiabilidad - Istruzioni per l'intercambiabilità - Aanwijzingen betreffende verwisselbaarheid - Anvisningar för utbyte.

06.00
B P. R. 705

4 R. 1 131 EC - 10 - 11 - 12 - 13 - 14 - 40 - 85.
Leverera : 988 003 101 - 1 skrapad motor (Utrustas genom kundens försorg).
R. 1 131 EC « BUR » « PAK » « RI » « WAG » « Soudan Anglo-Égyptien ».
Leverera : 9 960 205 - 1 skrapad motor (Utrustas genom kunden försog).

9 Endast detaljer för denna fördelare (original-montering) levereras såsom reservdelar.
För utbyte av denna fördelare leverera : 8 549 050 - plansch 18.01.

10 Endast detaljer för denna fördelare (original-montering) levereras såsom reservdelar.
För utbyte av denna fördelare leverera : 8 549 873 - plansch 18.02.

11 Endast detaljer för denna fördelare (original-montering) levereras såsom reservdelar.
För utbyte av denna fördelare leverera : 8 549 047 - plansch 18.15.

16 Stålkapslat.

17 Nylonkapslat.

18 Monteringen av denna del kräver svetsning.

44 För vagnar med rattlås på vilket nyckelkoden består av 1 bokstav och 4 siffror lämnas dessutom : 8 536 487 - 1 -

63 I - Förgasarens märkning utgöres av en bokstav och 2 siffergrupper.
a) Bokstaven anger tillverkningsmånaden :

A = Januari.	G = Juli.
B = Februari.	H = Augusti.
C = Mars.	K = September.
D = April.	L = Oktober.
E = Maj.	M = November.
F = Juni.	N = December.

b) Första siffergruppen anger tillverkningsåret : Ex. : 02 = 1962. 03 = 1963.
c) Andra siffergruppen kod för vagntypen : Ex. : 09 = R. 1 131.

II - Denna förgasarmarkning skall anvandas som referensnummer.

86 I - Denna förgasartyp är märkt med hjälp av 3 siffergrupper.
a) Första gruppen anger tillverkningsåret : Ex. : 63 = 1963.
b) Andra gruppen anger tillverkningsmånaden : Ex. : 04 = April.
c) Tredje gruppen anger tillverkningsdagen i nämnda månad : Ex. : 02 = Andra dagen.

II - Denna märkning skall användas som referensnummer.

93 Montering av denna del kraver att befintliga hål uppborras till 6,15 mm.

104 Ej monterad i serie.

4 R. 1 131 EC - 10 - 11 - 12 - 13 - 14 - 40 - 85.
Leveren : 988 003 101 - 1 - MOTOR zonder toebehoren (Verder uit te rusten door de afnemer).
R. 1 131 EC « BUR » « PAK » « RI » « WAG » « Soudan Anglo-Égyptien ».
Leveren : 9 960 205 - 1 - MOTOR zonder toebehoren (Verder uit te rusten door de afnemer).

9 Uitsluitend de onderdelen van de (origineel) gemonteerde stroomverdeler worden geleverd.
Bij vervanging van deze stroomverdeler moet geleverd worden : 8 549 050 - Afbeelding 18.01.

10 Uitsluitend de onderdelen van de (origineel) gemonteerde stroomverdeler worden geleverd.
Bij vervanging van deze stroomverdeler moet geleverd worden : 8 549 873 - Afbeelding 18.02.

11 Uitsluitend de onderdelen van de (origineel) gemonteerde stroomverdeler worden geleverd.
Bij vervanging van deze stroomverdeler moet geleverd worden : 8 549 047 - Afbeelding 18.15.

16 Stalen kooi.

17 Nylon kooi.

18 Bij montage van dit onderdeel zijn laswerkzaamheden noodzakelijk.

44 Bij de wagens, waarvan het stuurslot voorzien is van een gecombineerd getal van 1 letter en 4 cijfers,
moet geleverd worden : 8 536 487 - 1 -

63 I - Deze carburateur is gemerkt met een letter en twee getallen.
a) De letter geeft de maand van fabricage aan :

A = Januari.	G = Juli.
B = Februari.	H = Augustus.
C = Maart.	K = September.
D = April.	L = Oktober.
E = Mei.	M = November.
F = Juni.	N = December.

b) Het eerste getal geeft het jaar aan : Voorbeeld : 02 = 1962. 03 = 1963.
c) Het tweede getal geeft het wagentype aan : Voorbeeld : 09 = R. 1 131.

II - Deze mektekens kunnen als toepassingsgetallen dienen.

DerFranzose

06.00
B P. R. 705

86 I - Deze carburateur is gemerkt met drie getallen.

a) Het eerste getal het jaar aan : Voorbeeld : 63 = 1963.

b) Het tweede getal geeft de maand aan : Voorbeeld : 04 = April.

c) Het derde getal geeft de dag aan : Voorbeeld : 02 = 2e dag.

II - Deze merktekens kunnen als toepassingsgetallen dienen.

93 Voor toepassing van dit onderdeel moet de diameter van de doorvoergaten voor de bevestigingspennen bij de lagerkap aan de collectorzijde op 6,15 mm gebracht worden.

104 Niet in serie gemonteerd.

Der Franzose

Répertoire des planches - Plate Index - Bildtafeln-liste - Planchernes betegnelse - Lista de láminas - Indice delle tavole - Overzicht der afbeeldingen - Bild-forteckning.

07.00

B P. R. 705

1 Numéro de planche - Plate number - Bildtafelnummer - Planche Numre - Números de las láminas - Numeri delle tavole - Nummers der afbeeldingen - Bildnummer.
2 Édition - Edition - Ausgabe - Udgave - Edición - Edizione - Uitgave - Upplaga.
3 Désignations - Description - Bezeichnung - Benævnelse - Designaciones - Denominazioni - Aanduidingen - Benämning.

1	2	3
		Avant-propos
		Foreword
		Vorwort
		Forord
		Preámbulo
		Preambolo
		Voorwoord
		Förord
01.00	B	Page de garde
02.00	B	Emplacement des numéros de véhicules et d'organes
03.00		Introduction - Utilisation
05.00	B	Signes et expressions codifiés
06.00	B	Consignes d'interchangeabilité
07.00	B	Répertoire des planches
14		**Moteur**
		Engines
		Motoren
		Motor
		Motores
		Motori
		Motor
		Motorer
14.01	B	Moteurs ensembles
14.15	B	Collections joints moteur
14.20	B	Collection genre coup de fouet
14.30	B	Carter-cylindres
14.35	A	Carter inférieur
14.40	B	Vilebrequin - Bielles Chemises pistons
14.50	B	Jeux de coussinets moteur

1	2	3
15		**Distribution**
		Timing
		Steuerung
		Vippetøj
		Distribución
		Distribuzione
		Distributie
		Fördelning, ventilmekanism
15.01	B	Culasse
15.10	B	Distribution
15.20	B	Collection de réparation de soupape
15.25	B	Collecteur
15.28	B	Carburateur Zénith (Embrayage classique)
15.29	B	d°
15.30	A	Carburateur Zénith (Embrayage classique hautes altitudes)
15.31	A	d°
15.32	A	Carburateur Zénith (Transmission automatique)
15.33	A	d°
15.34	A	Carburateur Zénith (Transmission automatique hautes altitudes)
15.35	A	d°
15.36	B	Carburateur Zénith (Collections réparation)
15.37	B	d°
15.38	A	Carburateur Zénith (Collections réparation hautes altitudes)
15.40	B	Carburateur - Solex (Embrayage classique)
15.41	B	d°
15.42	A	Carburateur Solex (Embrayage classique)
15.43	A	d°

1	2	3
15.44	A	Carburateur Solex (Transmission automatique)
15.45	A	d°
15.50	B	Carburateur Solex (Collections réparation)
15.55	B	Carburateur Solex (Réglage)
15.60	B	Fixation - Commande carburateur - Support filtre à air (Embrayage classique)
15.65	A	Fixation - Commande carburateur - Support filtre à air (Transmission automatique)
15.70	B	Support - Commande de décélérateur (Transmission automatique)
15.75	A	Tuyauterie auto-starter
15.80	B	Filtre à air Técalémit
15.85	A	Filtre à air Laurette (Transmission automatique)

1	2	3
16		**Pompe à huile**
		Oil pump
		Ölpumpe
		Oliepumpe
		Bomba de aceite
		Pompa olio
		Oliepomp
		Oljepump
16.01	B	Pompe à huile et mano-contact
16.10	B	Filtre à huile
17		**Pompe à eau**
		Water pump
		Wasserpumpe
		Vandpumpe
		Bomba de agua
		Pompa acqua
		Oliepump
		Vattenpump
17.01	B	Pompe à eau - Ventilateur

Répertoire des planches - Plate Index - Bildtafeln-liste - Planchernes betegnelse - Lista de láminas - Indice delle tavole - Overzicht der afbeeldingen - Bild-forteckning.

07.00
B P. R. 705

1 Numéro de planche - Plate number - Bildtafelnummer - Planche Numre - Números de las láminas - Numeri delle tavole - Nummers der afbeeldingen - Bildnummer
2 Édition - Edition - Ausgabe - Udgave - Edición - Edizione - Uitgave - Upplaga.
3 Désignations - Description - Bezeichnung - Benævnelse - Designaciones - Denominazioni - Aanduidingen - Benämning.

1	2	3
18		**Allumeur - Dynamo - Démarreur** Distributor - Dynamo - Starter Zundverteiler - Lichtmaschine - Anlasser Stromfordeler - Dynamo - Startermotor Encendido - Dinamo - Arranque Spinterogeno - Dinamo - Motorino avviamento Stroomverdeler - Dynamo's - Startmotoren Strömfördelare - Generator - Startmotor
18.01	B	Allumeur S.E.V. (Antisable)
18.02	B	d°
18.05	B	Allumeur S.E.V.
18.06	B	d°
18.07	B	d°
18.10	B	Allumeur Ducellier
18.11	B	d°
18.12	B	d°
18.15	B	Allumeur Ducellier (Antisable)
18.30	B	Fixation allumeur - Bougie
18.40	B	Dynamo Ducellier
18.50	B	Dynamo Paris-Rhône
18.55	B	Dynamo
18.57	A	Alternateur
18.60	B	Démarreur Ducellier
18.70	B	Démarreur Paris-Rhône
18.80	B	Fixation dynamo - Démarreur - Alternateur
19		**Pompe à essence** Fuel pump Kraftstoffpumpe Benzinpumpe Bomba de gasolina Pompa benzina Benzinepomp Bensinpump
19.01	B	Pompe à essence Guiot
19.05	A	Pompe à essence A C
19.20	B	Fixation - Tuyauterie de pompe à essence
30		**Embrayage** Clutch Kupplung Kobling Embrague Frizione Koppeling Koppling
30.01	B	Embrayage (Embrayage classique)
31		**Boite-pont** Gearbox-Differential Getriebe - Hinterachsbrücke Gearkasse Caja-puente Scatola-ponte Versnellingsbak - differentieel Växellada - Bakaxel
31.01	B	Boite-pont - Ensembles
31.10	B	Carters - Couvercle - Bouchons (Embrayage classique)
31.22	A	Carters - Couvercle - Bouchons (Transmission automatique)
31.25	B	Batteurs de boite-pont
31.30	B	Arbres de changement de vitesses (Embrayage classique)
31.45	A	Arbres de changement de vitesses (Transmission automatique)
31.50	B	Différentiel (Embrayage classique)
31.55	A	Différentiel (Transmission automatique)
31.70	B	Commande des baladeurs (Embrayage classique)
31.85	A	Commande des baladeurs (Transmission automatique)
31.90	B	Collection d'arrêtoirs
31.95	B	Collection de joints
34		**Transmission** Transmission Kraftübertragung Kraftoverføring Transmisión Trasmissione Transmissie Kraftöverföring
34.05	A	Coupleur - Porte-balais
34.20	A	Sélecteur des vitesses
34.30	A	Coffret à relais
34.40	A	Commande de cervo-décélérateur
34.60	A	Commande de manuelle Corap
40		**Direction** Steering Lenkung Styretøj Dirección Sterzo Stuurinrichting Styrning
40.01	B	Direction - Ensembles
40.10	B	Carter - Mouvement de direction
40.20	B	Biellettes - Tube de commande
40.30	B	Volant
42		**Train avant** Front axle Vorderachse Fortøj Tren delantero Avantreno Voortrein Framvagn
42.10	B	Fusées
42.20	B	Articulation de suspension
42.30	B	Collections réparation de rotules
42.40	B	Moyeux - Disques
42.50	B	Freins
42.53	A	Fixation des freins à disques
42.60	B	Nécessaires réparation des freins

Répertoire des planches - Plate Index - Bildtafeln-liste - Planchernes betegnelse - Lista de láminas - Indice delle tavole - Overzicht der afbeeldingen - Bild-forteckning.

07.00
B P. R. 705

1 Numéro de planche - Plate number - Bildtafelnummer - Planche Numre - Números de las láminas - Numeri delle tavole - Nummers der afbeeldingen - Bildnummer.

2 Édition - Edition - Ausgabe - Udgave - Edición - Edizione - Uitgave - Upplaga.

3 Désignations - Description - Bezeichnung - Benævnelse - Designaciones - Denominazioni - Aanduidingen - Benämning.

1	2	3
43		**Train arrière** Rear axle Hinterachse Bagtøj Tren trasero Retrotreno Achtertrein Bakvagn
43.01	B	Tirants sur roues arrière
43.10	B	Trompettes
43.20	B	Arbres de roues - Moyeux - Disques
43.30	B	Freins
43.33	A	Fixation des freins à disques
43.40	B	Nécessaires réparation des freins
44		**Roues** Wheels Räder Hjul Ruedas Ruote Wielen Hjul
44.01	B	Roues
48		**Amortisseurs** Shock absorbers Stossdämpfer Støddæmpere Amortiguadores Ammortizzatori Schokbrekers Stötdämpare
48.01	B	Amortisseurs
51		**Suspension** Suspension Aufhängung Ophængning Suspensión Sospensione Ophanging Fjädring
51.01	B	Suspension avant et arrière
51.10	B	Suspension bloc-moteur
58		**Commandes** Controls Betätigungen Styring af diverse aggregater Mandos Comandi Bedieningsorganen Manöverorgan
58.01	B	Frein à main
58.05	A	Pédalier direction à gauche (Transmission automatique)
58.10	B	Pédalier direction à gauche (Embrayage classique)
58.15	A	Pédalier direction à droite (Transmission automatique)
58.20	B	Pédalier direction à droite (Embrayage classique)
58.25	B	Commande d'accélérateur
58.30	B	Maitre-cylindre
58.35	B	Collections de réparation de maitre-cylindre
58.40	B	Réservoir d'huile
58.50	B	Canalisations de freins
58.60	B	Commande à distance des vitesses
62		**Équipement électrique** Electrical equipment Elektrische ausrüstung Elektrisk udstyr Equipo eléctrico Impianto elettrico Electrische uitrusting Elektrisk utrustning
62.01	B	Aménagement
62.05	B	d°
62.06	A	d°
62.08	B	Collections de lampes et antivol
62.10	B	Commutateur de signalisation
62.15	B	d°
62.18	A	Rétroviseur-plafonnier
62.20	B	Tableaux de bord
62.21	A	d°
62.25	B	Projecteurs
62.28	B	d°
62.32	B	d°
62.35	B	Indicateurs de direction
62.40	B	Lanternes arrière
62.42	B	d°
62.44	A	Feux latéraux
62.45	B	d°
62.47	B	Catadioptres - Éclaireur de plaque de police
62.50	B	Avertisseurs
62.53	B	d°
62.55	B	d°
62.60	B	Lave-vitre
62.65	B	Essuie-vitre direction à gauche
62.68	B	Essuie-vitre direction à droite
62.72	A	Moteur d'essuie-vitre
62.74	B	Climatiseur
62.77	B	d°
62.80	B	Moteur de climatiseur
62.85	B	Rampe d'allumage
62.88	B	Câblages - Ensembles (Embrayage classique)
62.89	A	Câblages - Ensembles (Transmission automatique)
62.90	A	Câblages détail (**62.88** - **62.89**)
62.93	A	Câblages circuit automatique
62.95	B	Colliers - Bagues
62.97	A	Fixation raccordement câblages (Embrayage automatique)
70		**Radiateur** Radiator Kühler Koler Radiador Radiatore Radiateur Kylare
70.01	B	Radiateur - Vase d'expansion
71		**Réservoir à carburant** Fueltank Kraftstoffbehälter Benzintank Depósito de carburante Serbatoio carburante Benzinetank Bensintank
71.01	B	Réservoir à carburant

DerFranzose

Répertoire des planches - Plate Index - Bildtafeln-liste - Planchernes betegnelse - Lista de láminas - Indice delle tavole - Overzicht der afbeeldingen - Bild-forteckning.

07.00
B P. R. 705

1 Numéro de planche - Plate number - Bildtafelnummer - Planche Numre - Números de las láminas - Numeri delle tavole - Nummers der afbeeldingen - Bildnummer.
2 Édition - Edition - Ausgabe - Udgave - Edición - Edizione - Uitgave - Upplaga.
3 Désignations - Description - Bezeichnung - Benævnelse - Designaciones - Denominazioni - Aanduidingen - Benämning.

1	2	3
73		**Silencieux** Silencer Auspufftopf Lydpotte Silenciador Silenziatore Knaldemper Ljuddampare
73.01	B	Silencieux
78		**Outillage** Tools Werkzeug Værktøj Herramientas Attrezzi Gereedschap Verktyg
78.01	B	Outillage
81		**Carrosserie** Body Karrosserie Karosseri Carroceria Carrozzeria Carrosserie Karosserie
81.01	B	Carrosserie nue
81.10	B	Tablier - Côtés d'auvent - Calandre
81.15	B	Encadrement de pare-brise - Bavolets
81.20	B	Arrière de caisse
81.25	B	Cloisons moteur
81.30	B	Ailes
81.35	B	Fixation avant de caisse
81.40	B	Fixation baie de pare-brise
81.45	B	Fixation arrière de caisse
81.50	B	Fixation verrouillage capotage
81.55	A	Collection de pièces ancrage de ceintures de sécurité
81.60	B	Cadre-plancher
81.65	B	Carter protection plancher moteur
81.70	B	Obturateurs - Colliers Fixations diverses
82		**Portes - Capots - Vitres** Doors - Bonnet - Windows Türen - Haube - Fenster Døre - Hjælm - Ruder Puertas - Capó - Cristales Porte - Cofano - Cristalli Portieren - Kap - Ruiten Dörrar - Huv - Rutor
82.01	B	Portes - Commande à distance
82.10	B	Vitres descendantes de portes
82.20	B	Vitres pivotantes
82.30	B	Étanchéité de portes
82.40	B	Capot avant
82.50	B	Capot arrière
82.60	B	Portillon roue de secours
82.70	B	Pavillon (Coupé)
82.72	B	Étanchéité portes et vitres custode (Coupé - Embrayage classique - Convertible - Transmission automatique)
82.75	B	Pavillon (Convertible)
82.77	B	Étanchéité portes et vitres custode (Convertible - Embrayage classique) et
82.80	B	Capotage (Cabriolet et Convertible)
82.85	B	Fixation verrouillage capotage (Cabriolet - Convertible)
82.90	B	Étanchéité de capotage (Cabriolet - Convertible)
82.95	B	Pare-brise - Lunette arrière
82.97	B	Enjoliveurs de baies
84		**Sellerie** Upholstery Polsterung Polstring Guarnicioneria Tappezzeria Stoffering Sadelmakeri
84.00	B	Similis - Tissus
84.01	B	Armatures de sièges (Cabriolet - Convertible, direction à gauche)
84.02	B	Armatures de sièges (Cabriolet - Convertible, direction à gauche)
84.10	B	Armatures de sièges (Cabriolet - Convertible, direction à droite)
84.11	B	d°
84.15	B	Armatures de sièges (Coupé)
84.20	B	Sièges avant drap et simili (Coupé)
84.22	A	Sièges avant simili (Coupé)
84.25	A	Sièges arrière (Coupé)
84.30	B	Sièges (Cabriolet - Convertible)
84.40	B	Garnitures de portes
84.50	B	Sellerie de caisse (Coupé - Embrayage classique)
84.55	A	Sellerie de caisse (Coupé - Transmission automatique)
84.60	B	Sellerie de caisse (Cabriolet - Convertible, Embrayage classique)
84.65	A	Sellerie de caisse (Cabriolet - Convertible, Transmission automatique)
84.70	B	Pavillon (Coupé - Convertible)
84.80	B	Capote (Cabriolet - Convertible, Embrayage classique)
84.85	A	Capote (Cabriolet - Convertible, Transmission automatique)
84.90	B	Tapis direction à gauche
84.95	B	Tapis direction à droite

Der Franzose

Répertoire des planches - Plate Index - Bildtafeln-liste - Planchernes betegnelse - Lista de láminas - Indice delle tavole - Overzicht der afbeeldingen - Bild-forteckning.

07.00
B P. R. 705

1 Numéro de planche - Plate number - Bildtafelnummer - Planche Numre - Números de las láminas - Numeri delle tavole - Nummers der afbeeldingen - Bildnummer.
2 Édition - Edition - Ausgabe - Udgave - Edición - Edizione - Uitgave - Upplaga.
3 Désignations - Description - Bezeichnung - Benævnelse - Designaciones - Denominazioni - Aanduidingen - Benämning.

1	2	3
85		**Accessoires** Accessories Zubehör Tilbehør Accesorios Accessori Toebehoren Tillbehör
85.01	B	Pare-chocs avant
85.05	B	Pare-chocs arrière
85.20	B	Pare-soleil - Bas de marche
85.30	B	Fixation batterie et essuie-vitre
85.40	B	Monogrammes
85.50	B	Enjoliveurs
85.60	B	Planche de bord direction à gauche
85.65	B	Planche de bord direction à droite
85.70	B	Distributeur de chauffage
85.75	B	Conduits de chauffage
85.80	B	Raccordement au moteur et fixation
85.90	B	Plaque de police arrière

1	2	3
		Teintes Colours Farbtöne Farver Colores Tinte Kleuren Färger
100.00	B	Teintes
		Répertoire numérique Numbers and page numbers Numerische Sachver Zeichnis Teile Nummeroversigt Lista numérica Indice numerico Numeriek overzicht Numeriek overzicht
120.00	B	Répertoire numérique

Der Franzose

à
commande précise,
livraison précise.
ayez toujours en
utilisation le dernier
catalogue paru
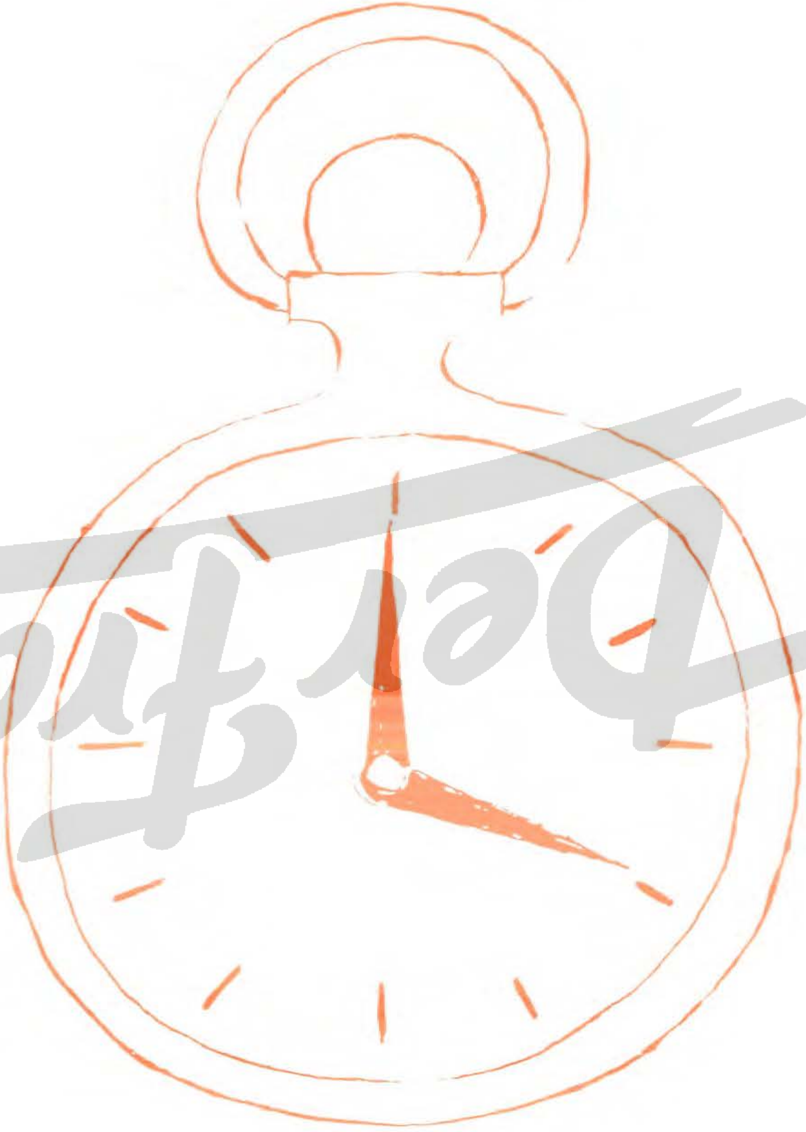

le MRA ne pense à vous que lorsqu'il en a besoin, mais votre commerce a tout le temps besoin de lui

ne l'oubliez pas

Der Franzose

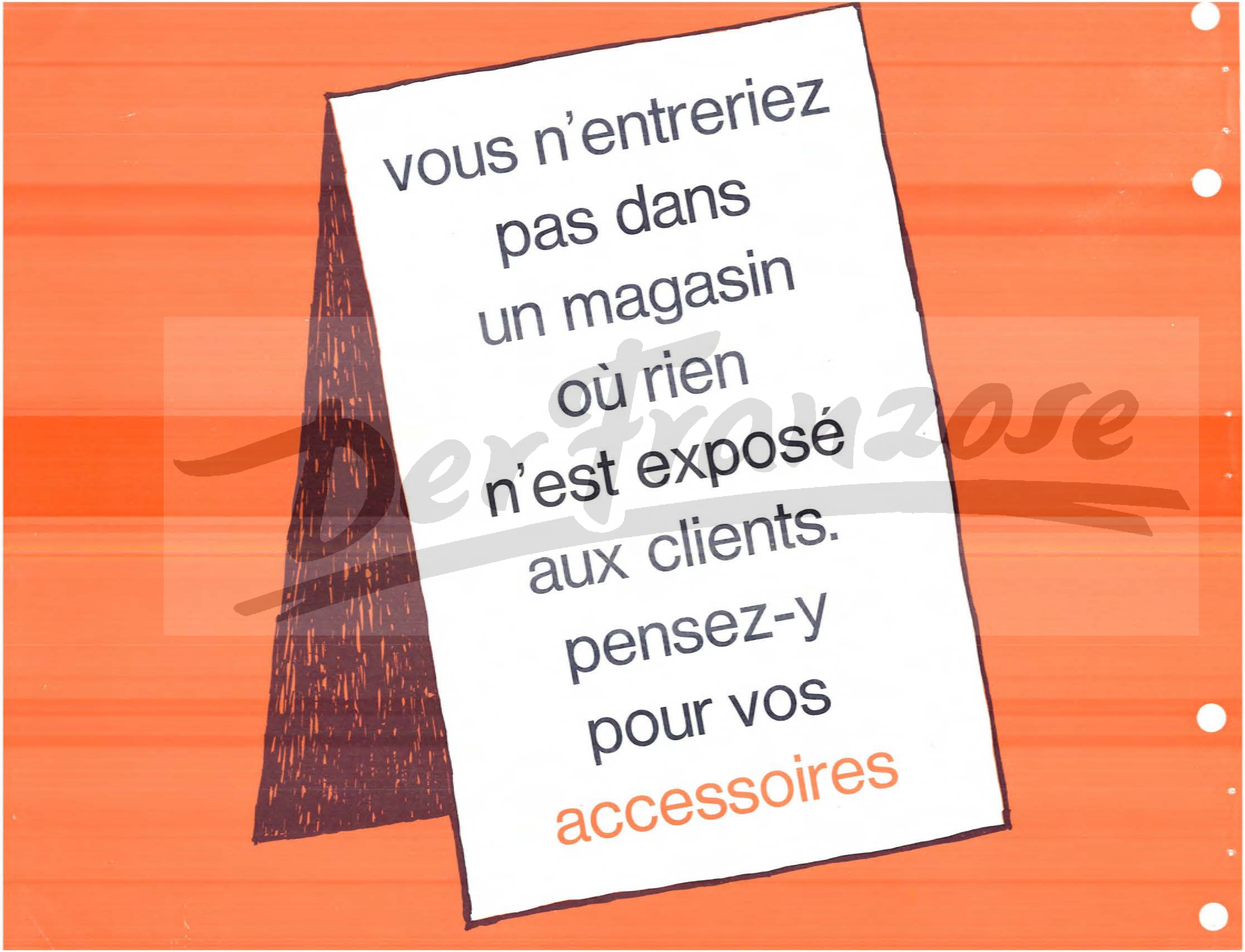

Der Franzose

14.01
B P.R. 705

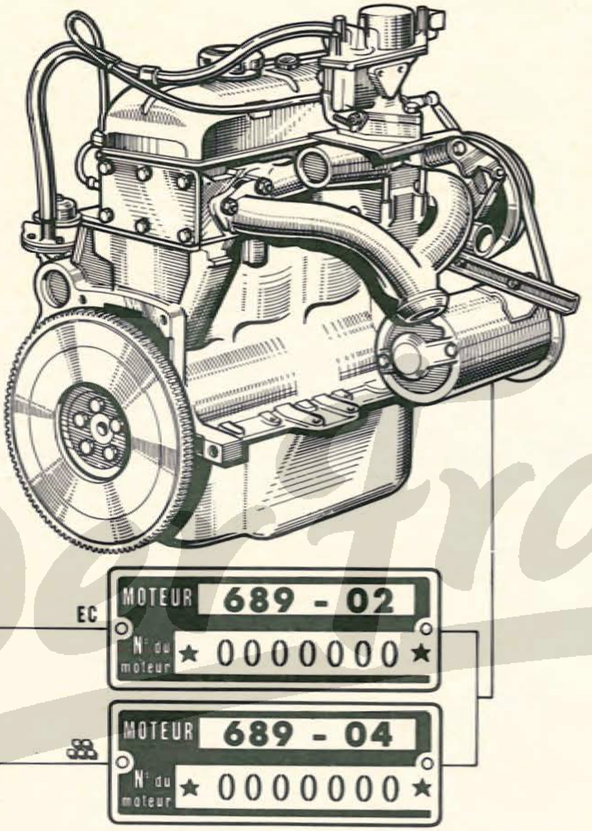

(1) 9880036 01
(4)

9806815

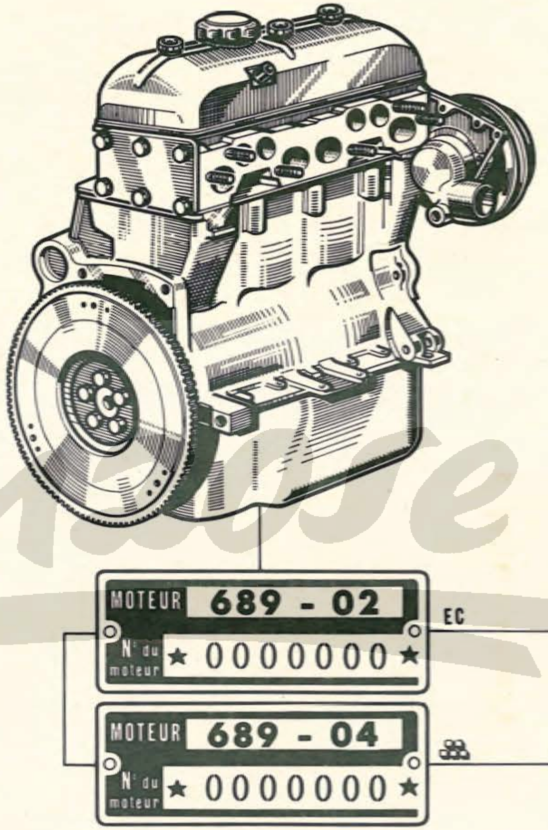

988003101 (3)
9880031 02 † } (2)
9960205 } (2)
9960139 (5)

9806817 (6)
9960140 (7)
9960199 (8)
9960200 (9)

(1) R.1131/01/02/03/04/05/06/20/21/22/30/70/75/76/77/80
R.1131 «BG» «CS» «R»

(2) R.1131/50/55
R.1131 «BUR» «Bolivie» «EQ» «Ethiopie»
R.1131 «WAG» «RI» «PAK» «Soudan Anglo-Egyptien»

(3) R.1131/01/02/03/04/05/06/10/11/12/13/14/16/30/70/77/80 «BG» «CS» «R»

(5) R.1131/20/21/22/40/75/76/85«IS»

(6) R.1131/01/02/03/04/05/06/11/13/14/16/24/70/77

(7) R.1131/60/61/62/65/90/91/96

(8) R.1131/09

(9) R.1131/43/45/50/55/93/94

14.15
B P.R. 705

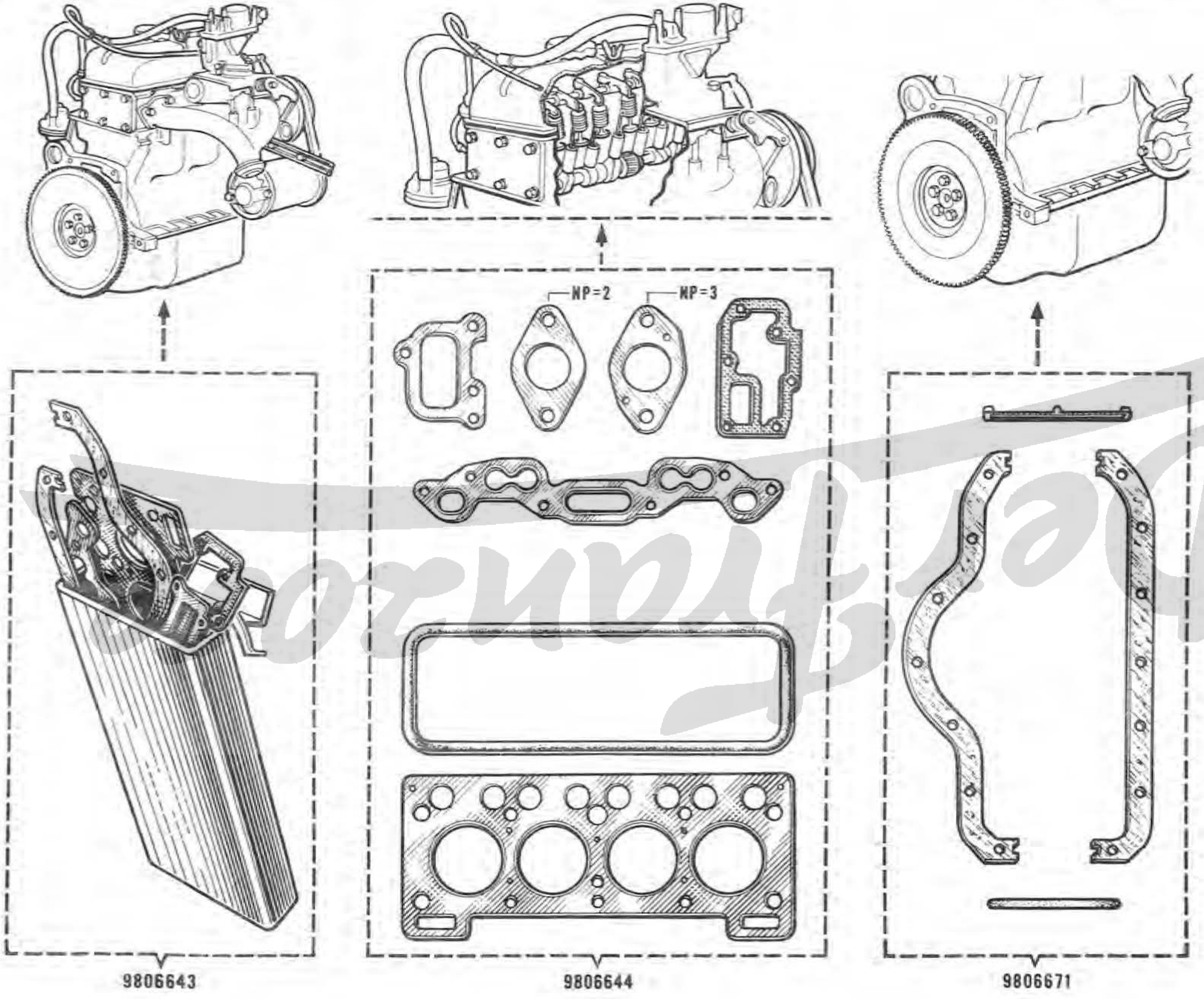

14.20
B P.R. 705

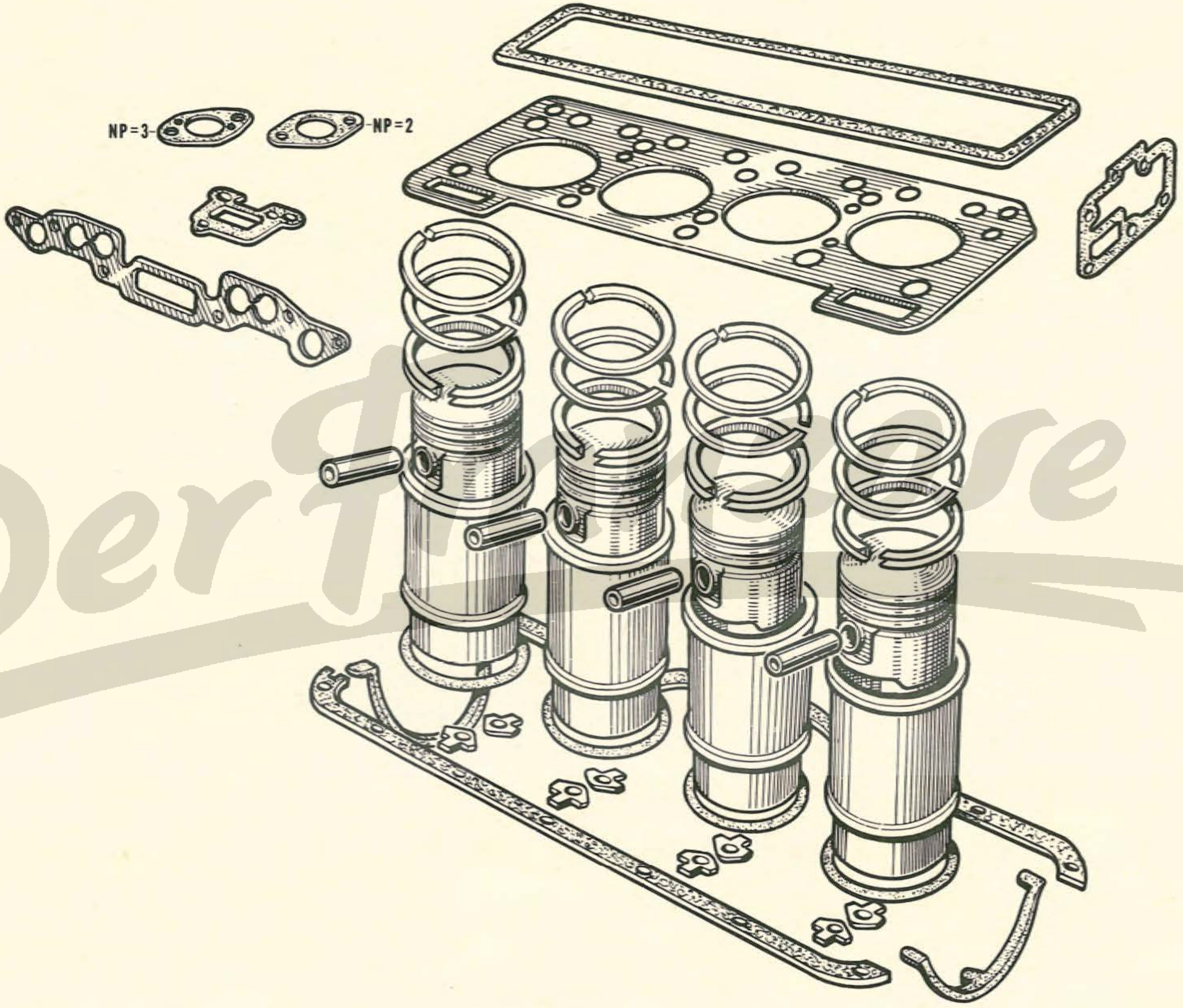

9806639

14.30
B P.R. 705

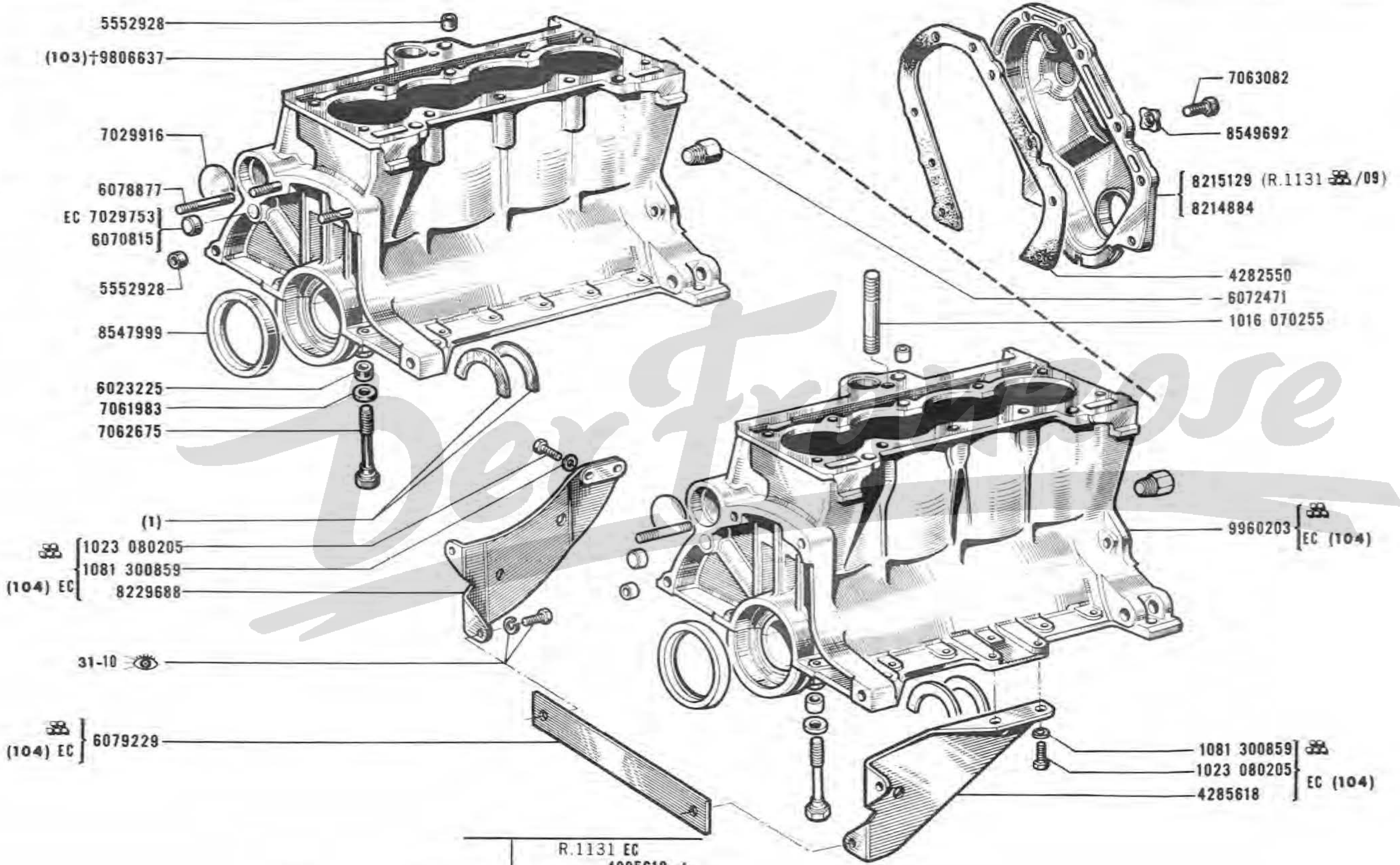

Der Franzose

(1)
9806659 E=2,30
9806660 E=2,40
9806661 E=2,45

	R.1131 EC
(103)	4285618 -1-
	6079229 -1-
	8229688 -1-
	9960203 -1-
	1023 080205 -4-
	1081 300859 -4-
(104)	06-00

14.35
B P.R. 705

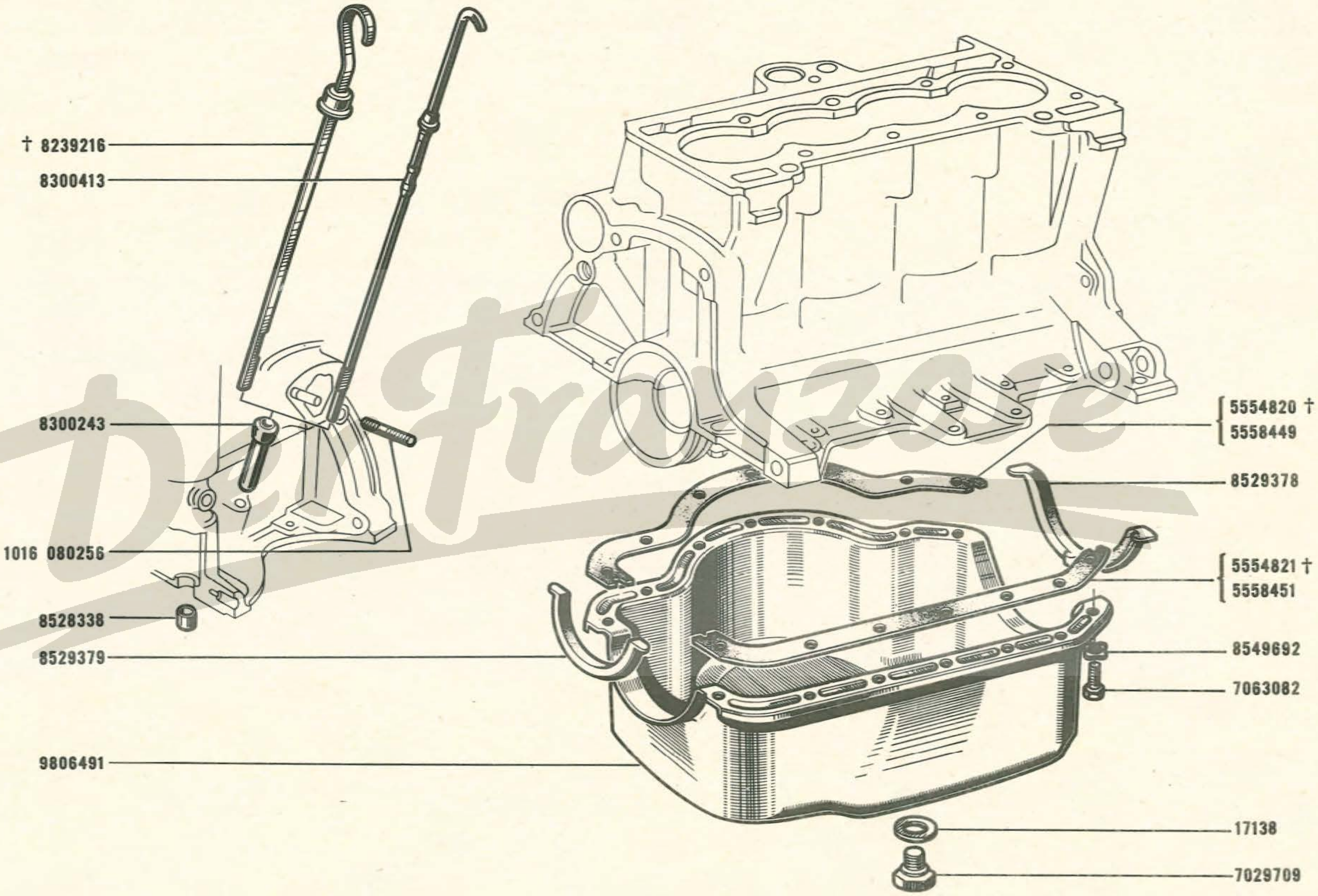
† 8239216
8300413
8300243
1016 080256
8528338
8529379
9806491
5554820 †
5558449
8529378
5554821 †
5558451
8549692
7063082
17138
7029709

14.40
B P.R. 705

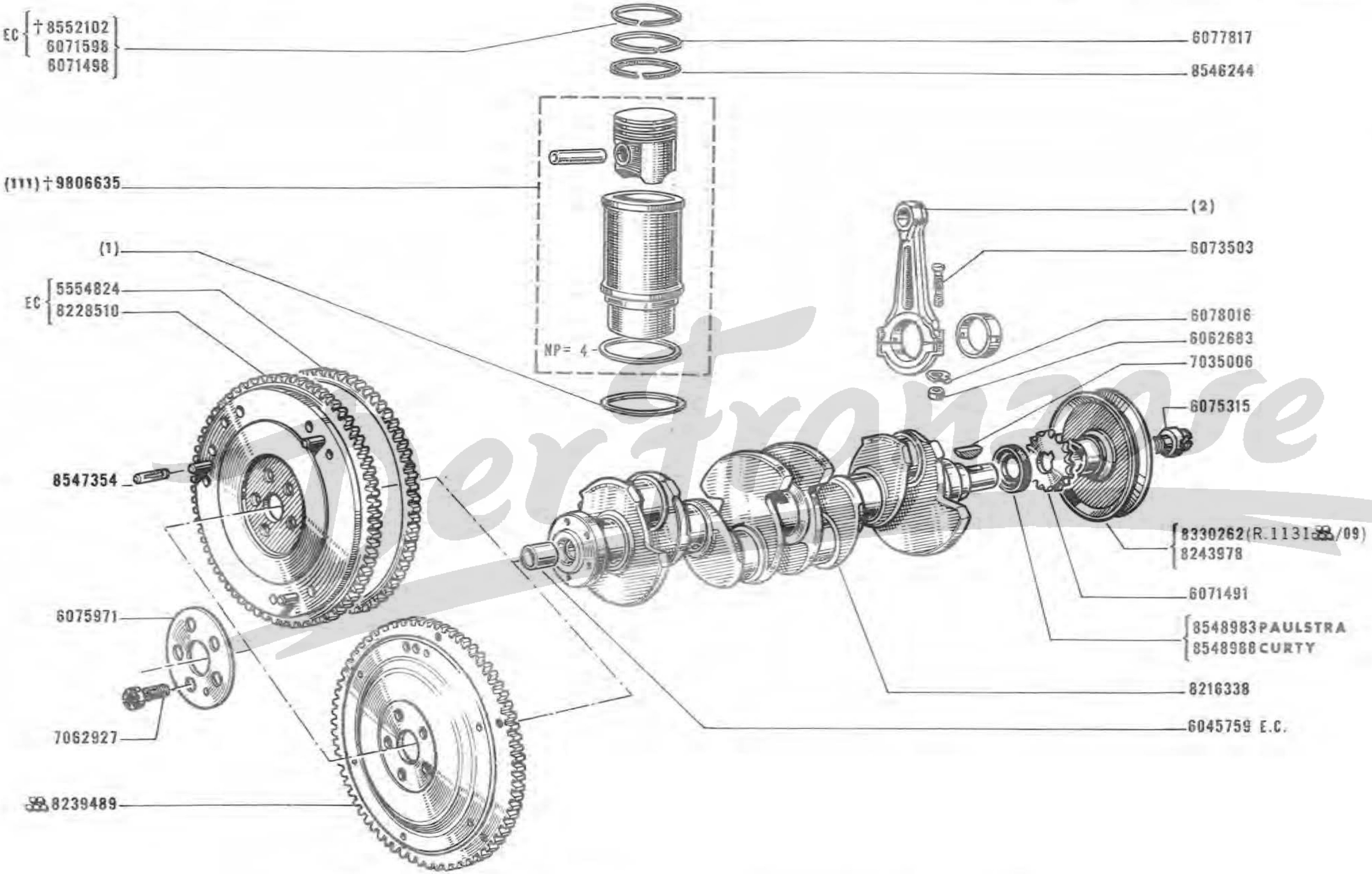

(1)	
6071563	E= 0,07
6071562	E= 0,1
6077532	E= 0,13

(2)			
9960192	GE=478	⇨ 480	(C5)
9960193	GE=493	⇨ 495	(C7)(C7)
9960194	GE=508	⇨ 510	(C9)(C7)
9960195	GE=523	⇨ 525	(C3)(C8)

(C3)(C5)(C7)(C8)(C9) 100-00

111 † 9806639 -I-

14.50
B P.R. 705

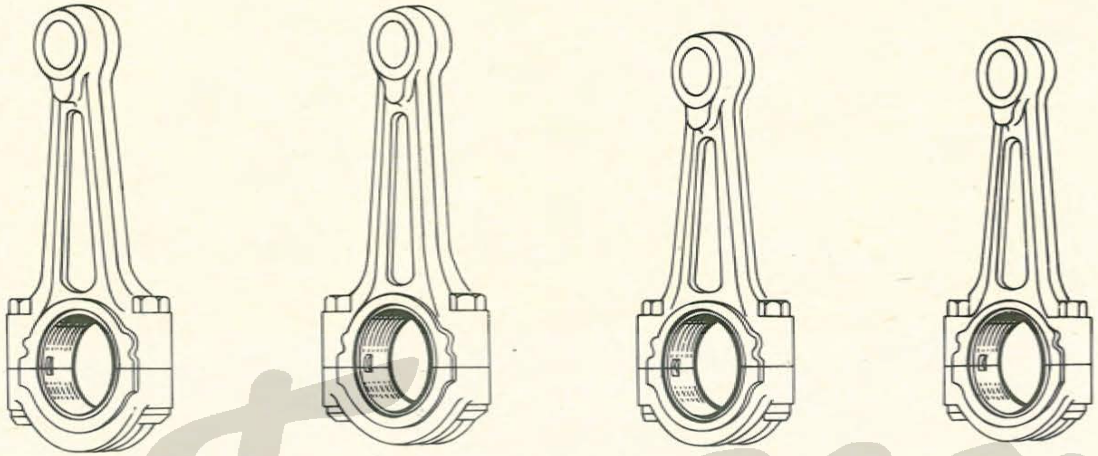

(DI=44) 9806652
(DI=43,75) 9806653
(DI=43,5) 9806654

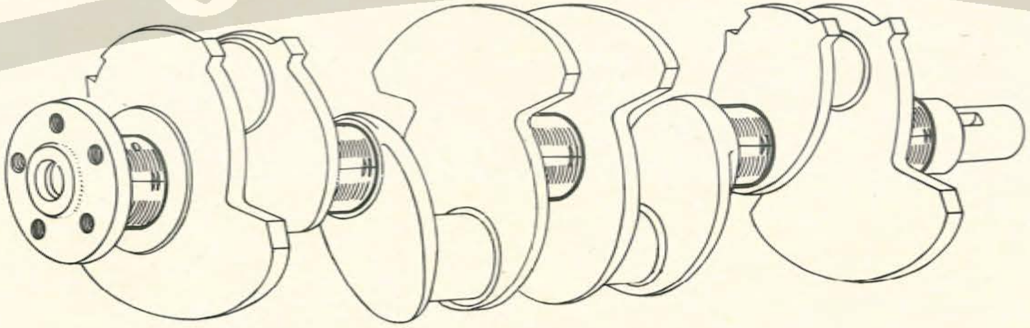

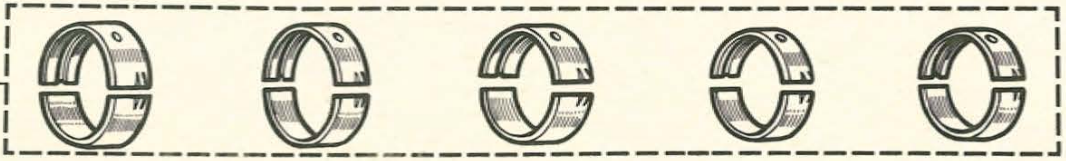

(DI=46) 9806649
(DI=45,75) 9806650
(DI=45,5) 9806651

Der Franzose

15.01
B P.R. 705
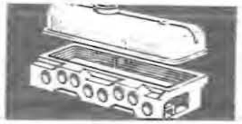

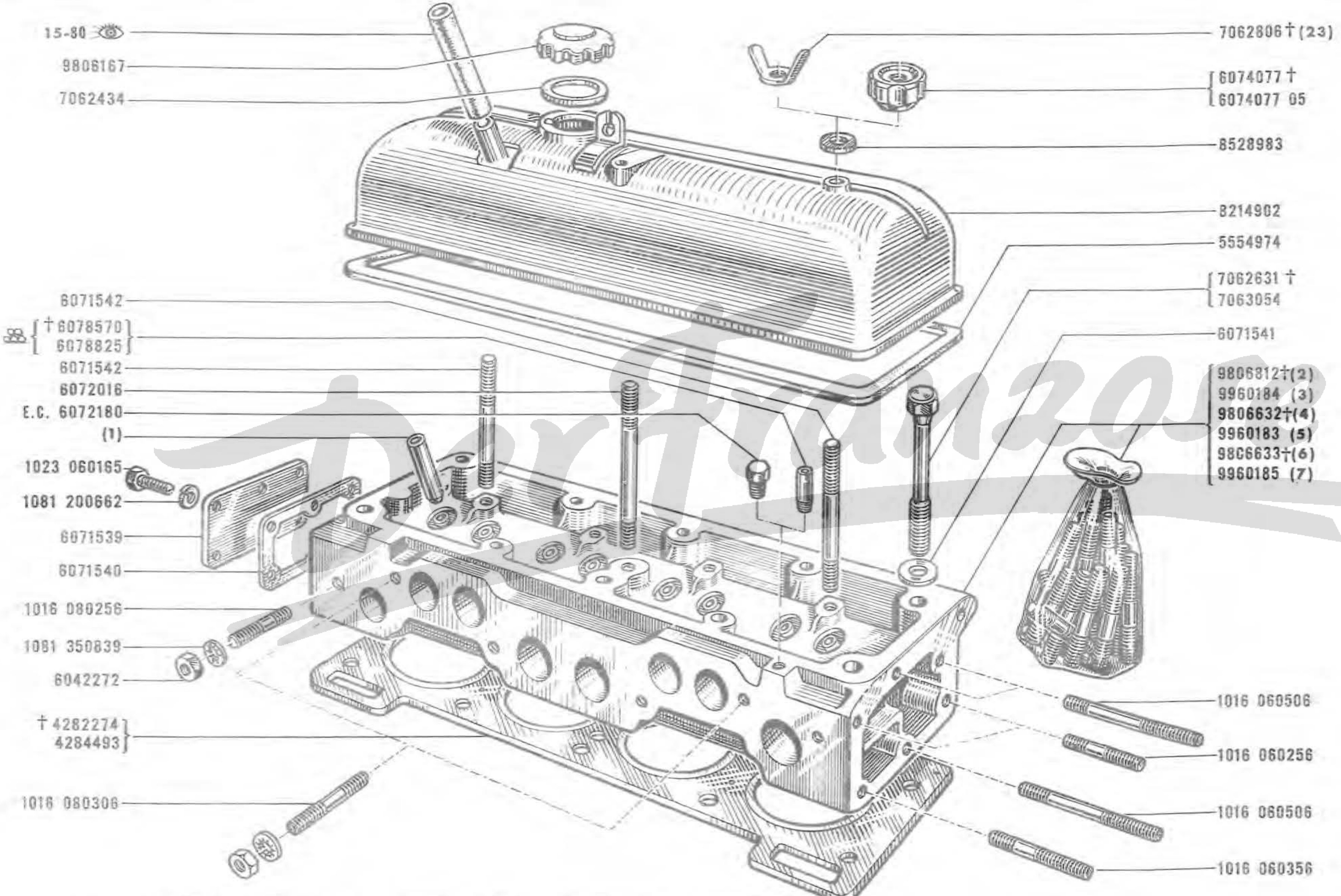

(2) R.1131 EC/50/55 «BUR» «Bolivie» «FO» «Ethiopie» «WAG» «RI» «PAK» «Soudan Anglo-Egyptien»
(3) R.1131 /43/45/50/55/93/94
(4) R.1131 EC/20/21/22/40/75/76/85 «IS»
(5) R.1131 /60/61/62/65/90/91/96
(6) R.1131EC/01/02/03/04/05/06/10/11/12/13/14/16/30/70/77/80 «BG» «CS» «R»
(7) R.1131 /01/02/03/04/05/06/09/11/13/14/16/24/70/77

(1)
6077479 DE=11
7109410 DE=11,1
7109411 DE=11,25

23	† 6074077 05 -3-

15.10
B P.R. 705

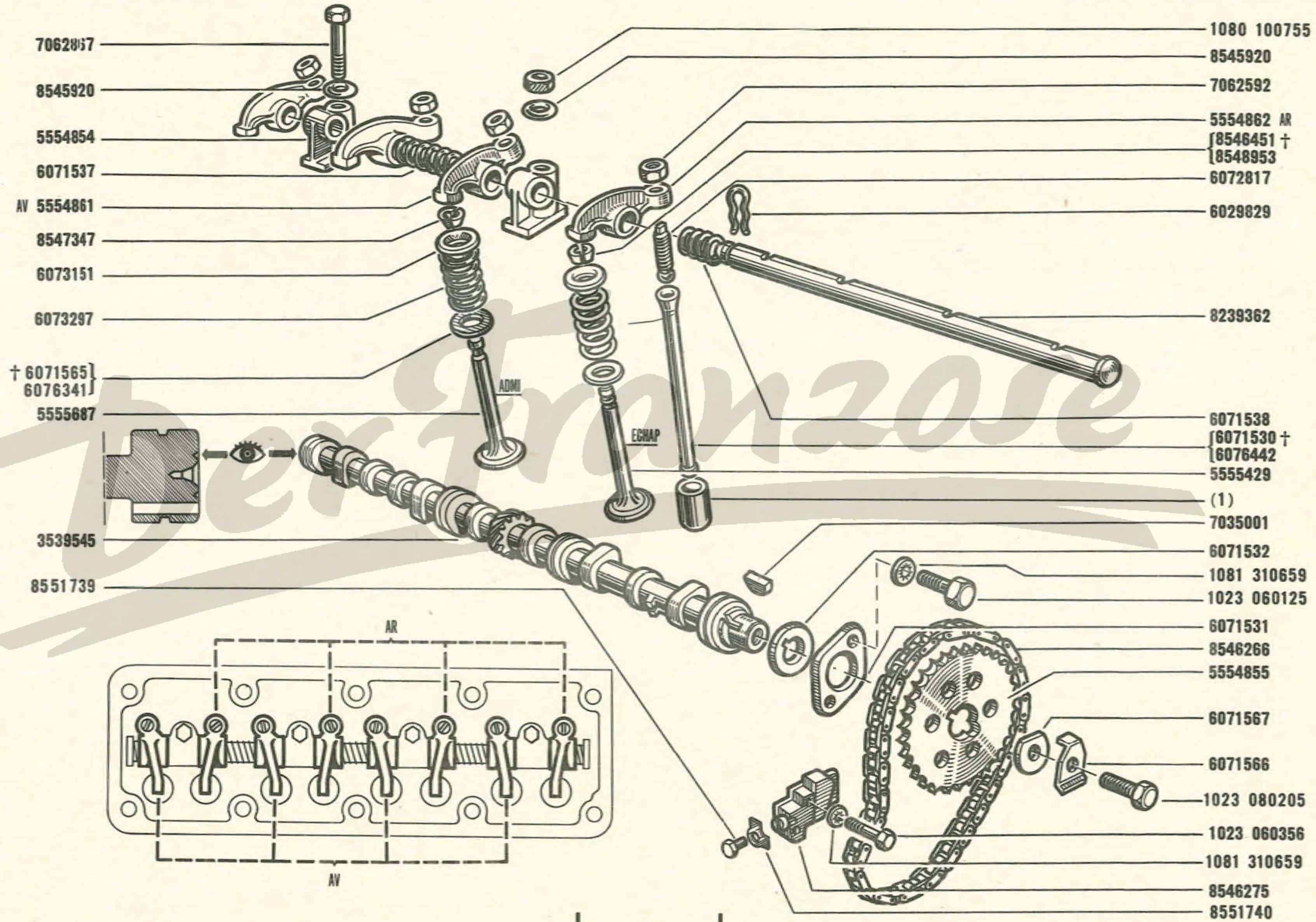

(1)
6054782 DE = 19
7109377 DE = 19,20

Der Franzose

15.20
B P.R. 705

ADMI

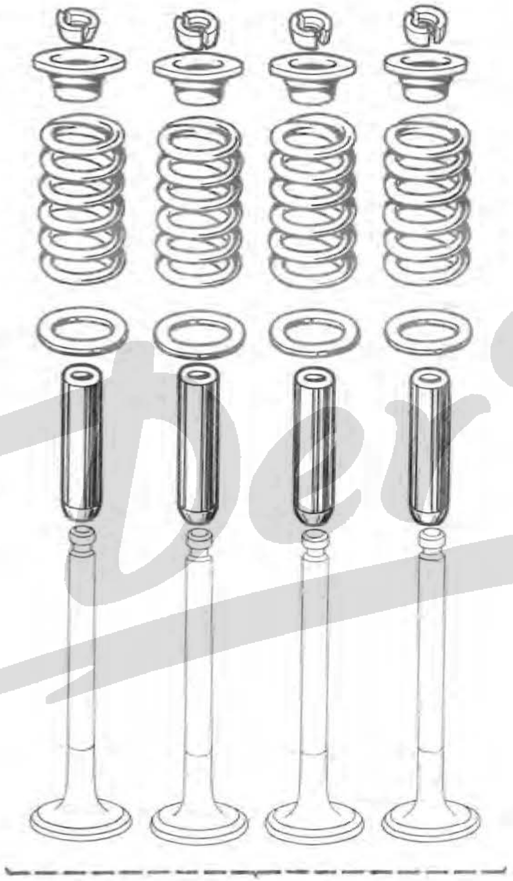

9806664

ECHAP

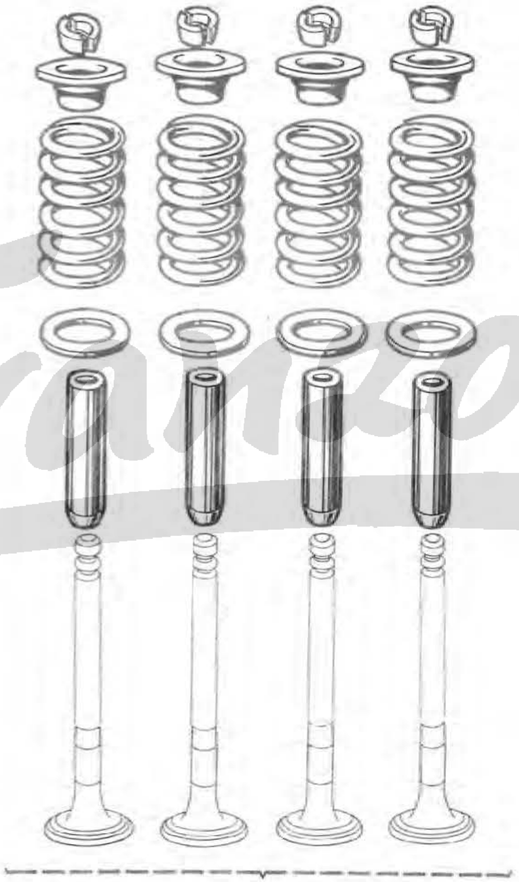

9806666

15.25
B P.R. 705

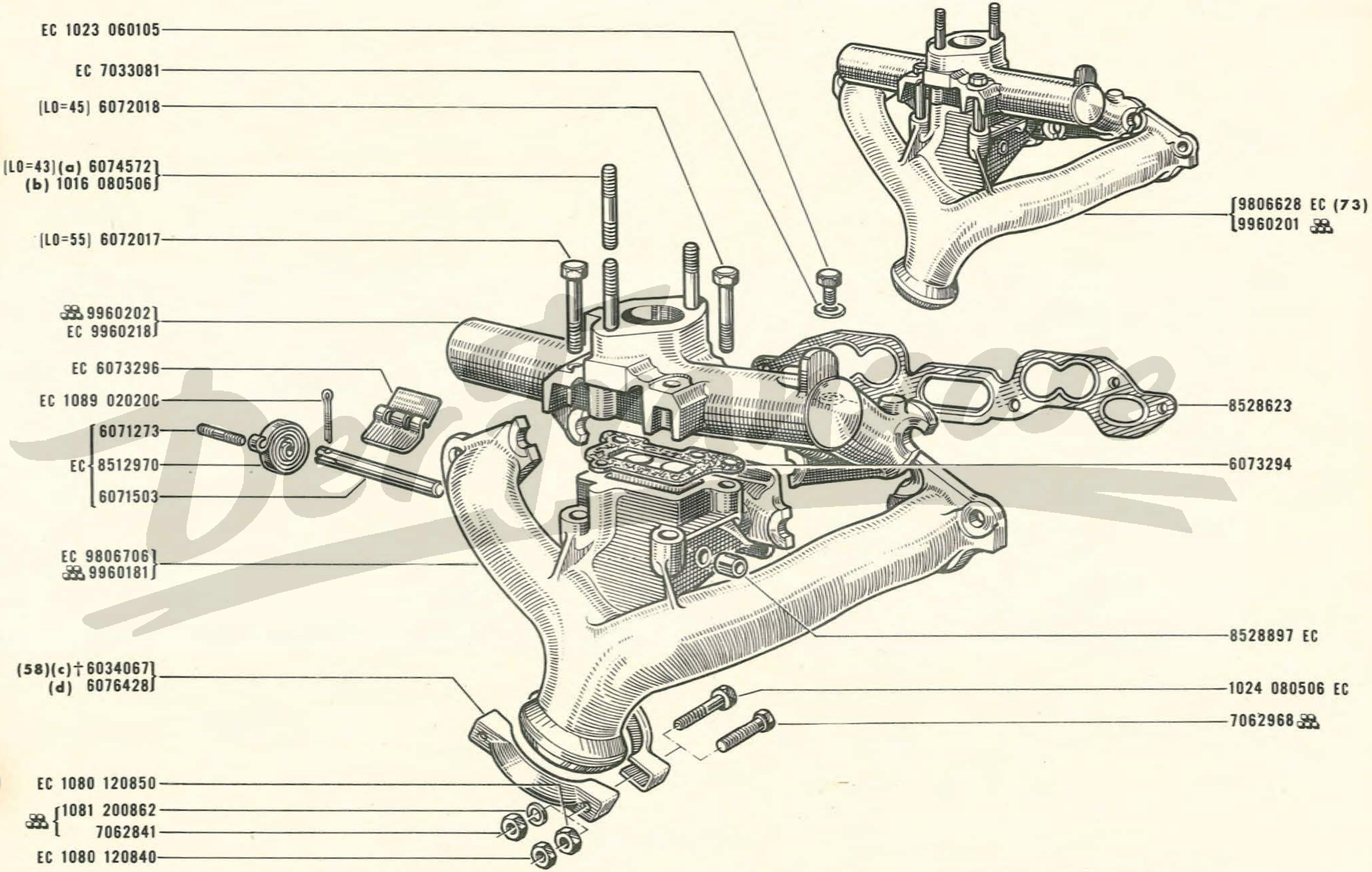

(a) R.1131 EC MOT 669-02 n° 1 ⇨ MOT 689-02 n° 15623
(b) R.1131 EC MOT 689-02 n° 15624 ⇨ MOT 689-02 n° . . .
R.1131 MOT 689-04 n° 1 ⇨ MOT 689-04 n° . . .
(c) R.1131 EC VEH n° 1 ⇨ VEH n° 16953
(d) R.1131 EC VEH n° 16954 ⇨ VEH n° . . .
R.1131

58	† 6076428 -2-
73	MOT 689-02 n° 15624 ⇨ MOT 689-02 n° . . . 1016 080506 -2-

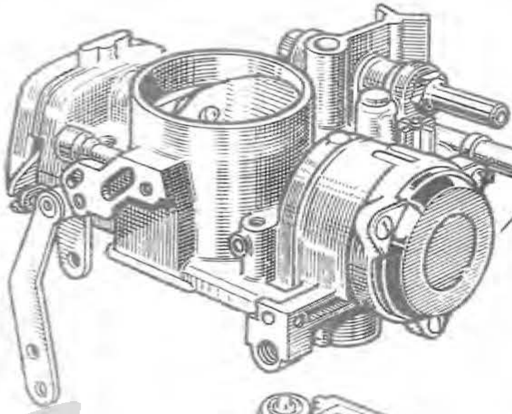

V07 010	8550736 (a)	
V07 031		
V07 020	8554756 (b)	

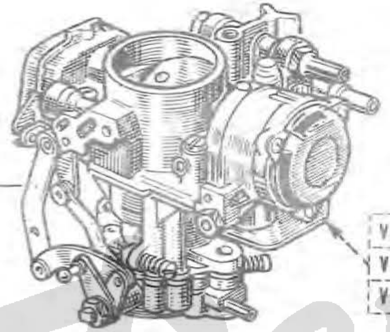

(a) † 8549983	V07 010	
	V07 031	
(b) 8551402	V07 020	

V07 010
V07 031
V07 020

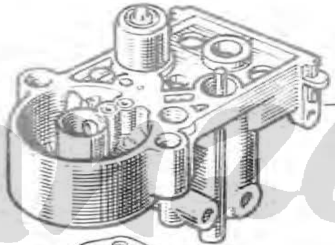

V07 010	8550759 † (a)
V07 031	8554726 (a) (85)
V07 020	8554759 (b)

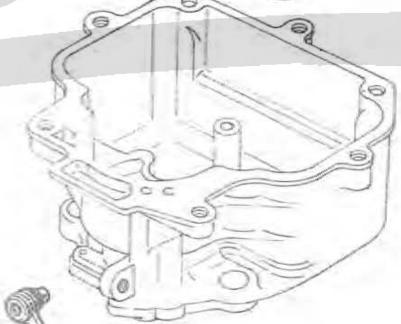

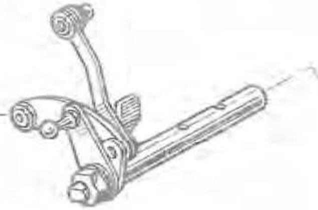

(c)(a) † 8550784
(d)(b) 8554730

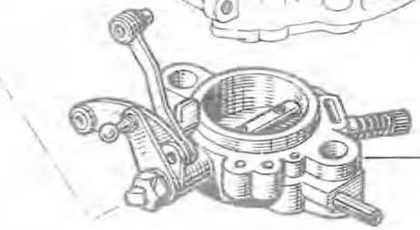

8550780 † (a)(c)
8554729 (b)(d)

(a) VEH n° 1 ▷ VEH n° 28397
(b) VEH n° 28398 ▷ VEH n° . . .
(c) . . . ▷ 63-04-01 } ◎ 06-00 (86)
(d) 63-04-02 ▷ . . .]

85	⊥	8555376 -/-

R.1131 E.C. /06/10/11/12/13/14/16/20/21 /22/30/50/55/70/75/76/77/80 ZENITH

15 . 29
B P.R. 705

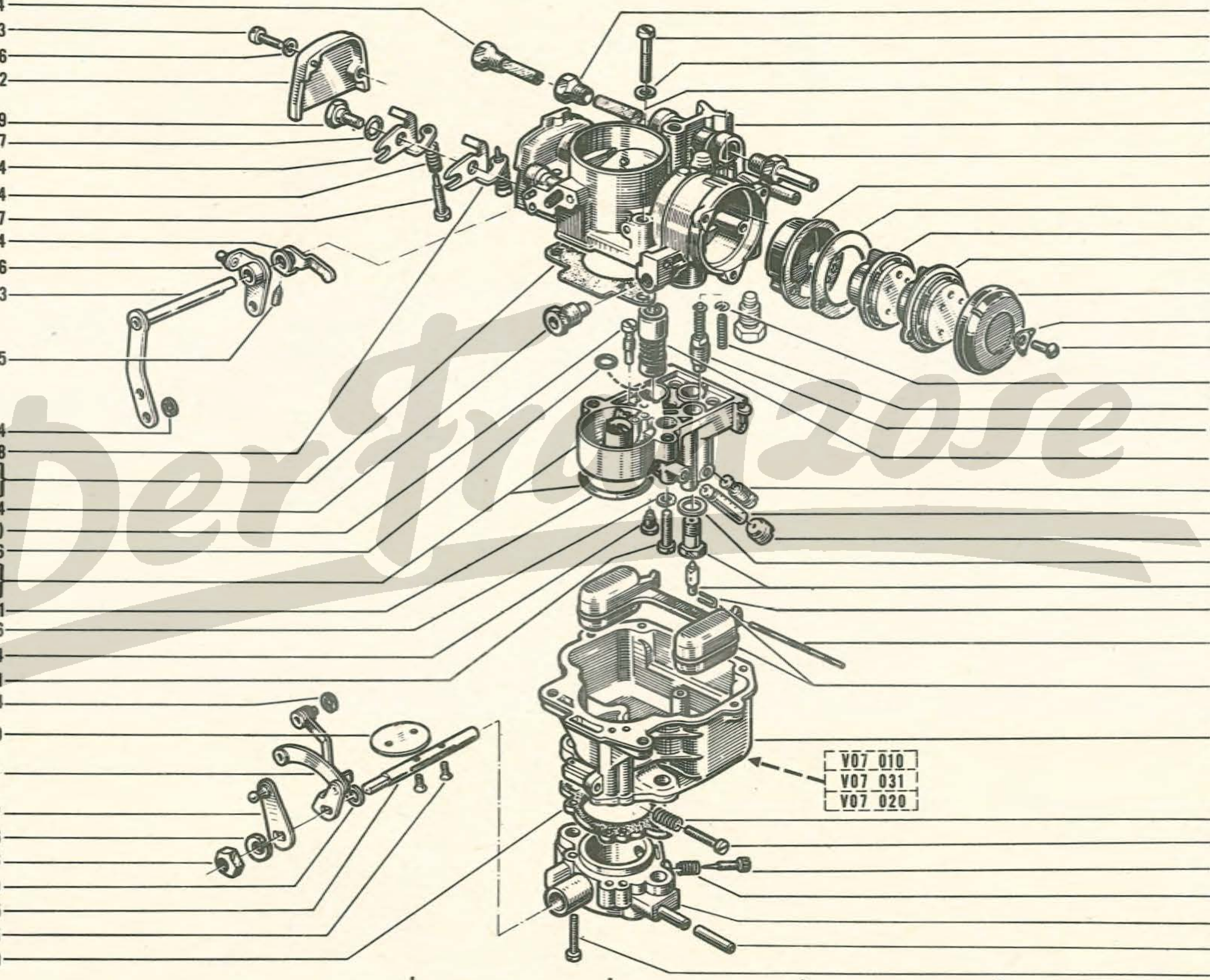

1	2	3	4
8547953 01 OC=122	8550767 01 OC= 50	8550763 01 OC= 50	8550768 02 OC= 70
8547953 06 OC=130	8550767 02 OC= 40	8550763 02 OC= 45	8550768 03 OC= 78

(5) V07 010
(6) V07 031
(7) V07 020

(a) VEH n° 1 ⇨ VEH n° 28397
(b) VEH n° 28398 ⇨ VEH n° . . .

85	⚖	8555376 -1-

15. 30
A P.R. 705

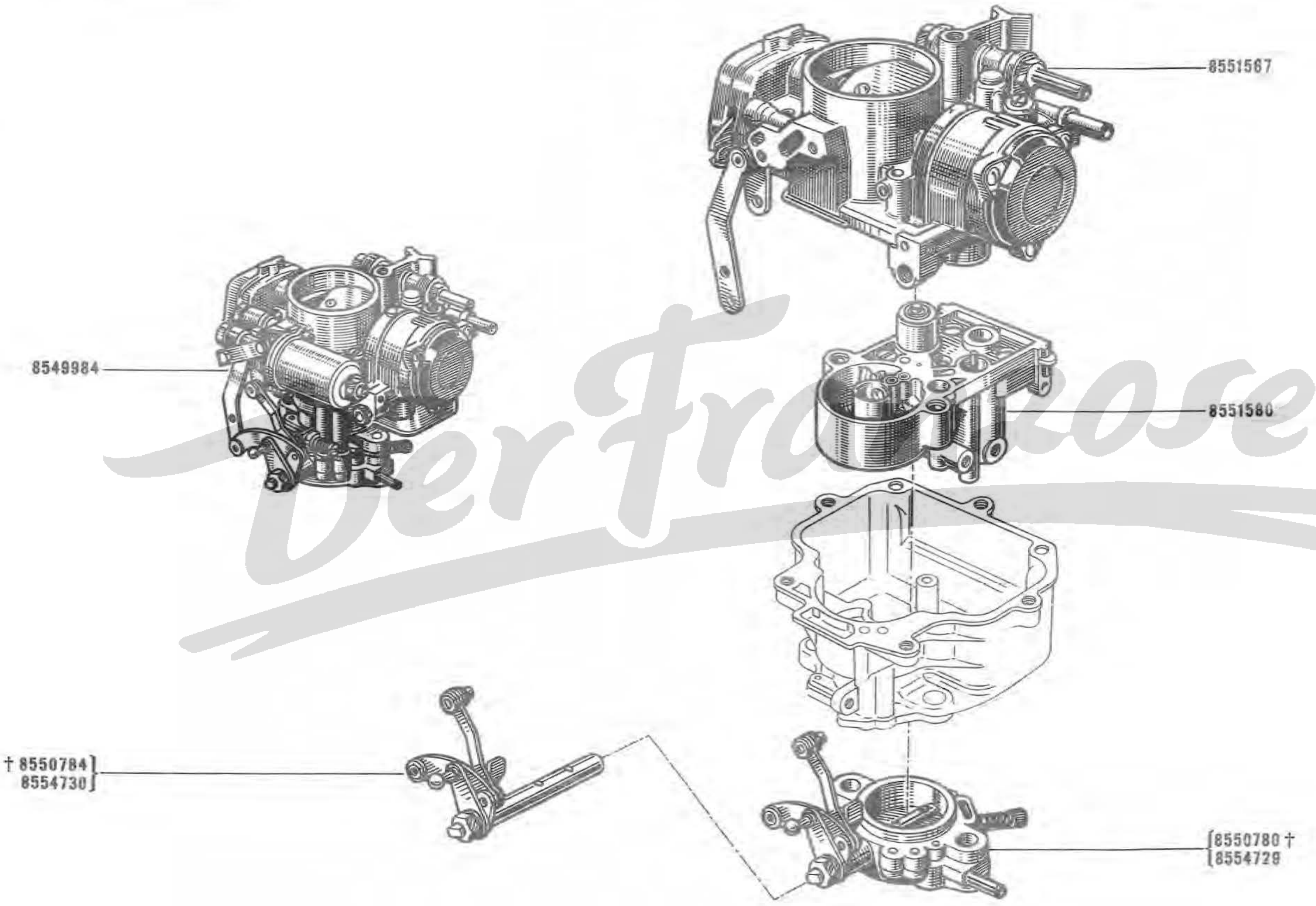

Der Franzose

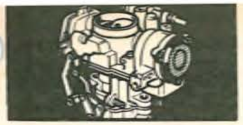

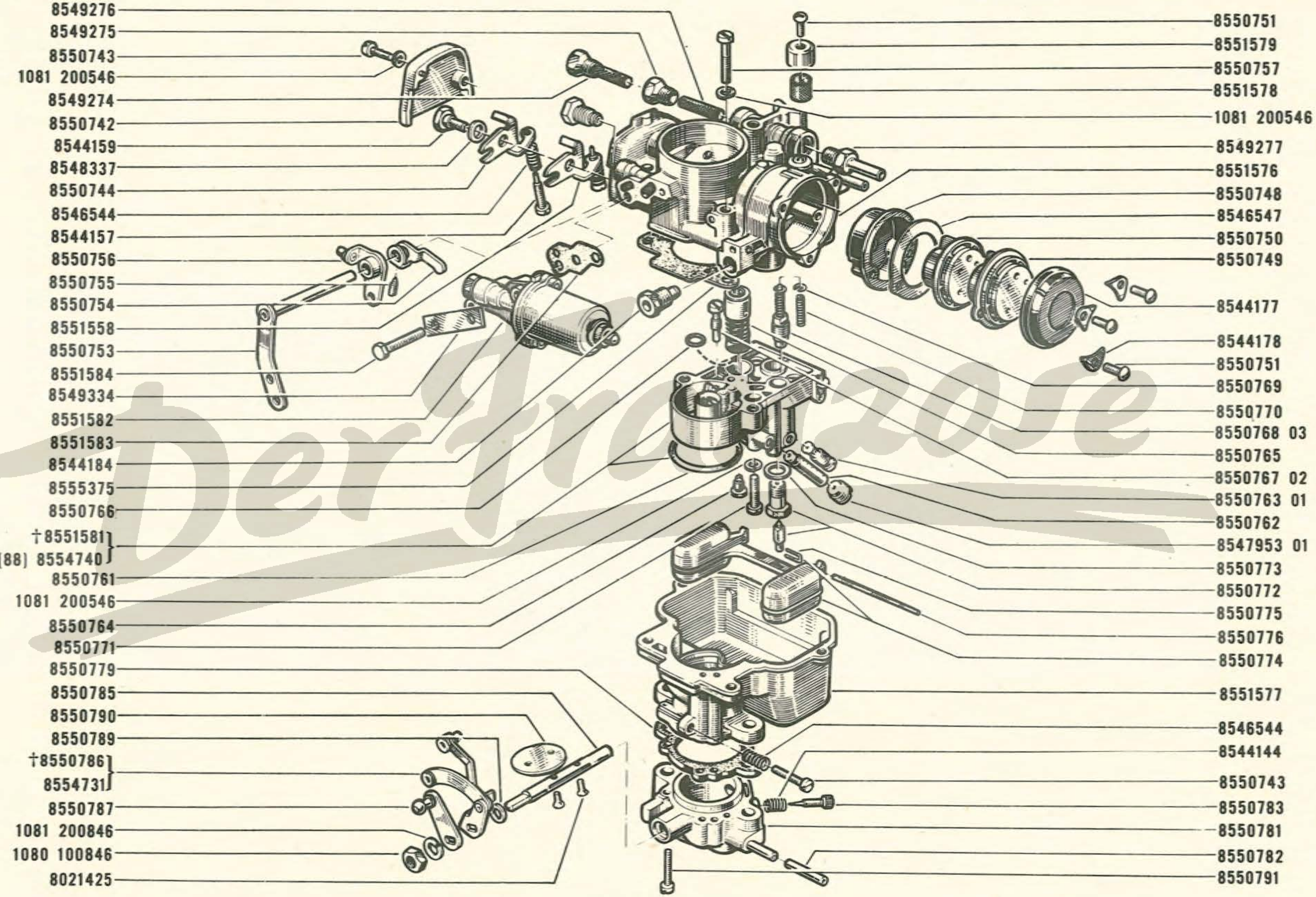

88	-I- 8555376 -I- 15-29

15. 32
A P.R. 705

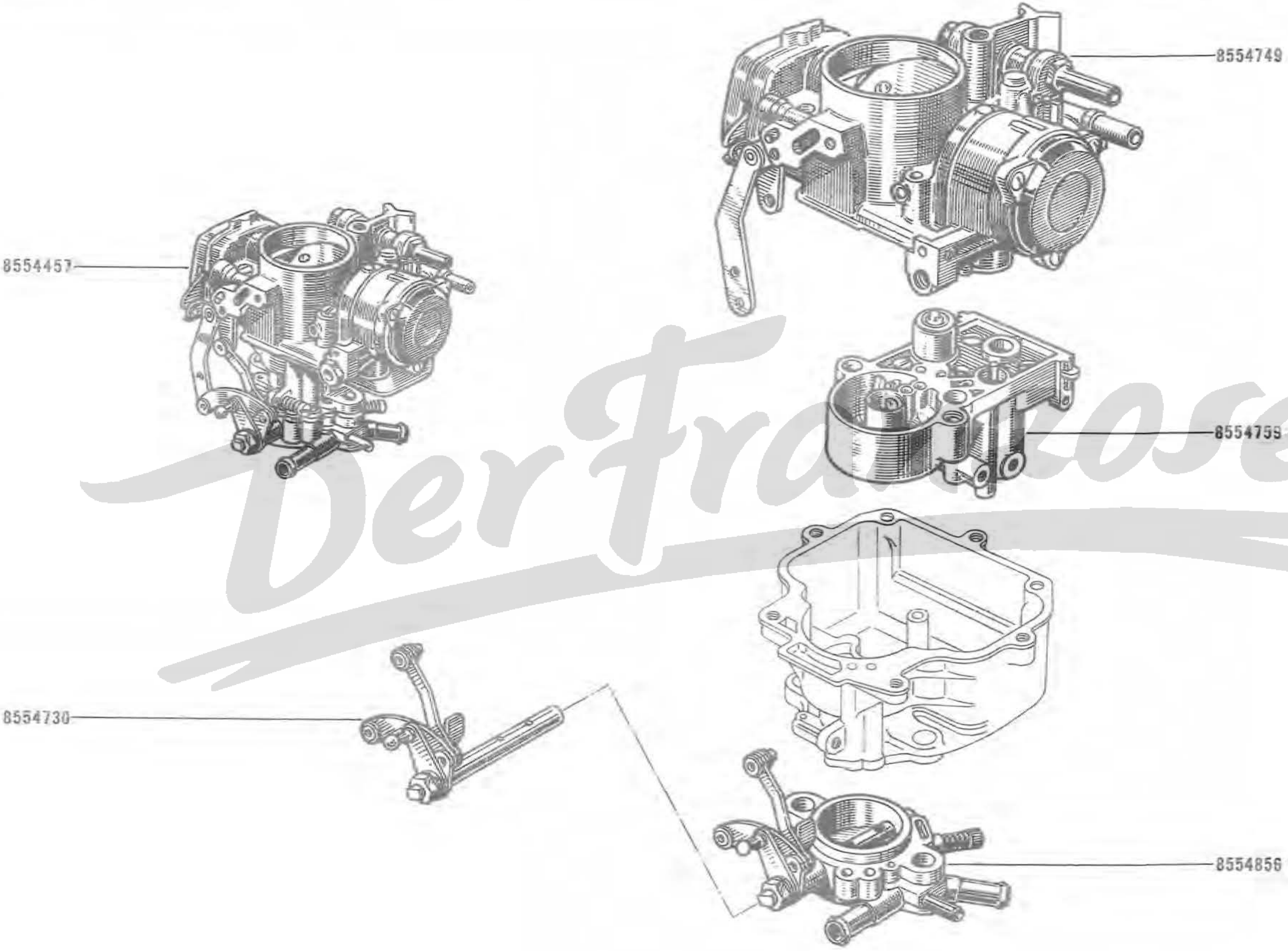

Der Franzose

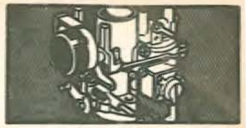

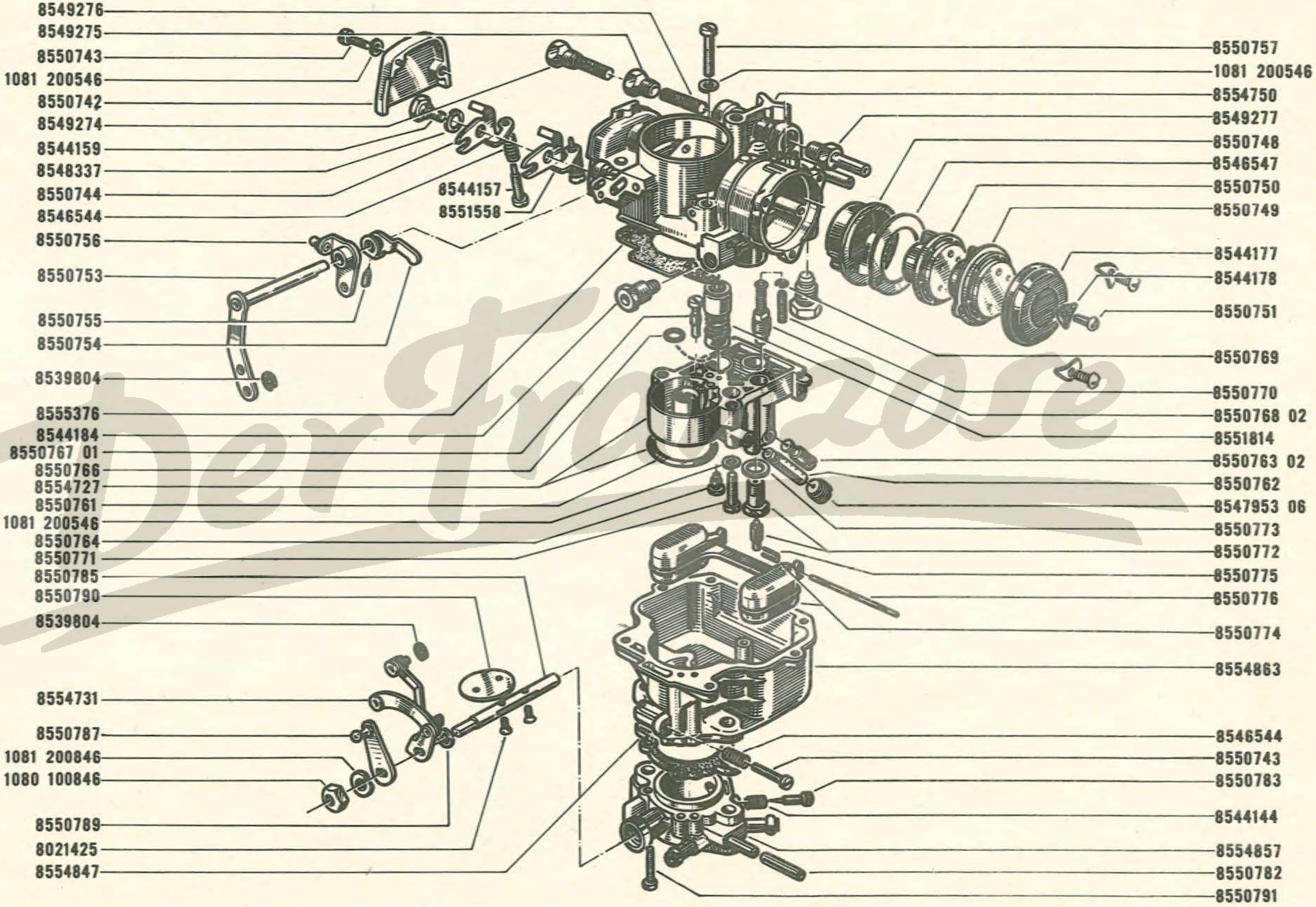

Der Franzose

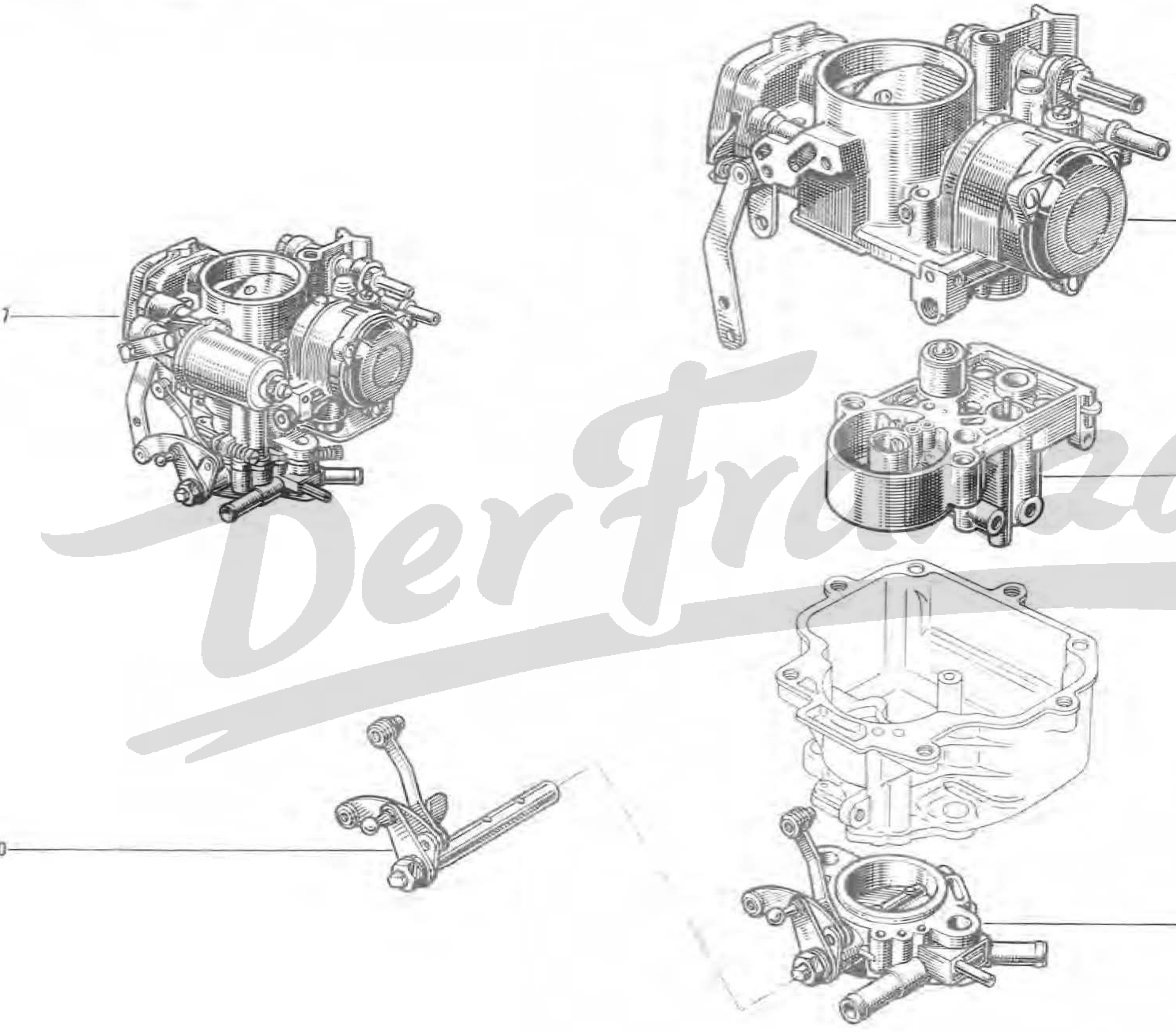

Der Franzose

R.1131 /43/65/96 : ZENITH

15. 35
A P.R. 705

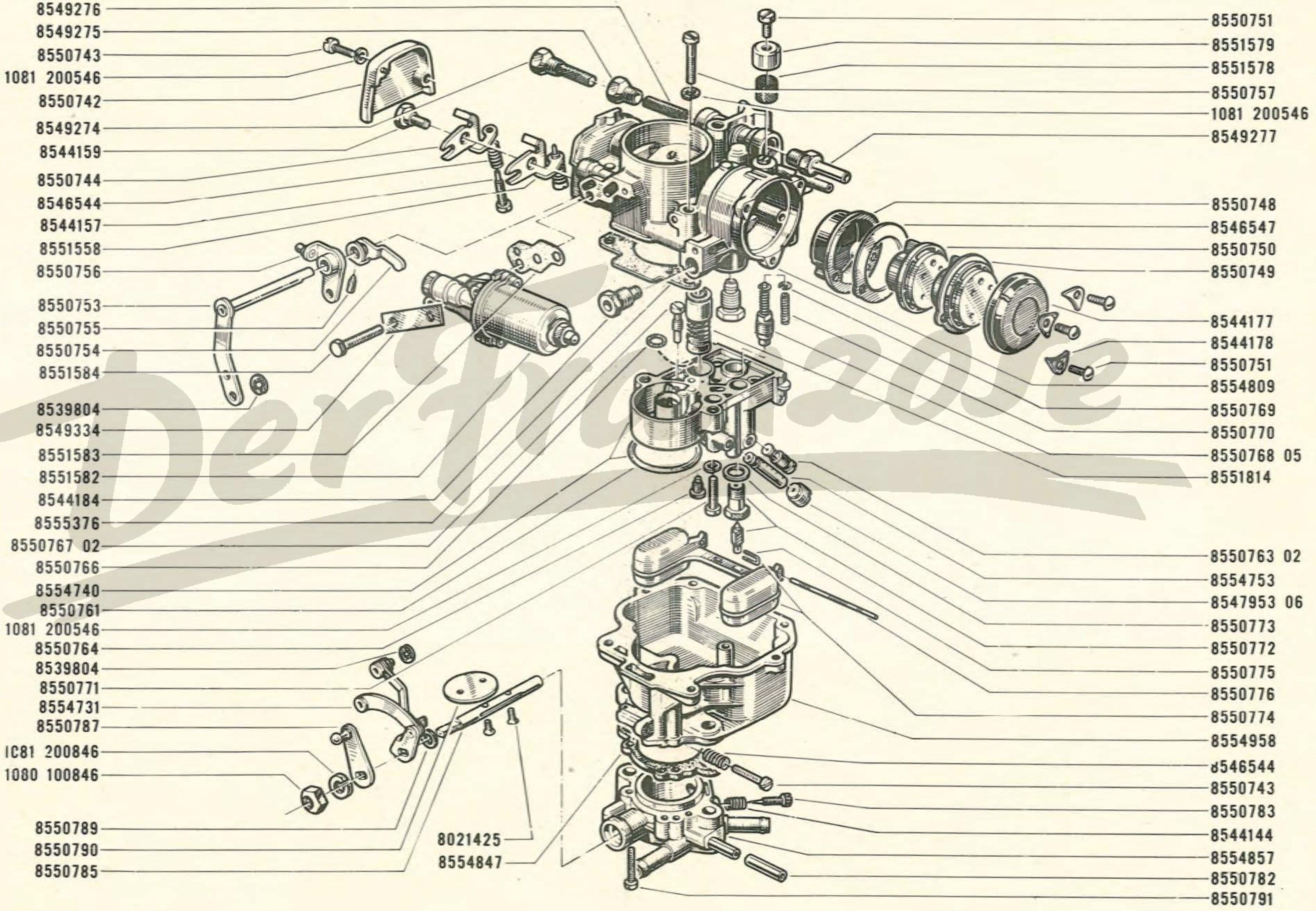

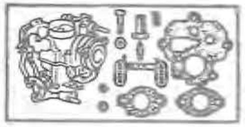

15 . 36

B P.R. 705

R.1131E.C. { /06/10 /30/40

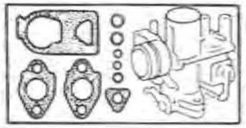

15 . 38

A P.R. 705

R.1131[illegible]/43/65/96 : **ZENITH**

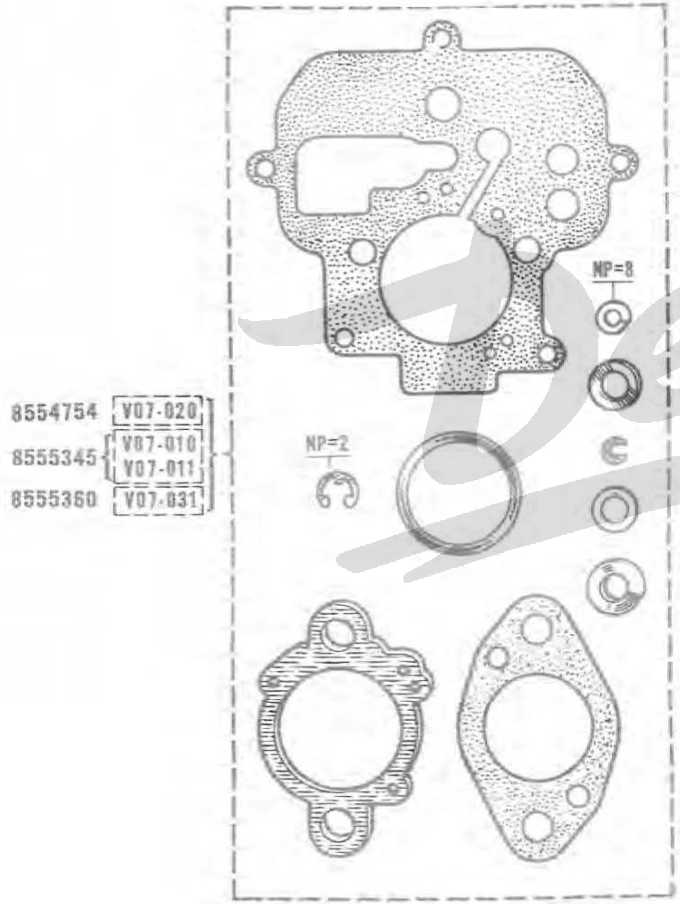

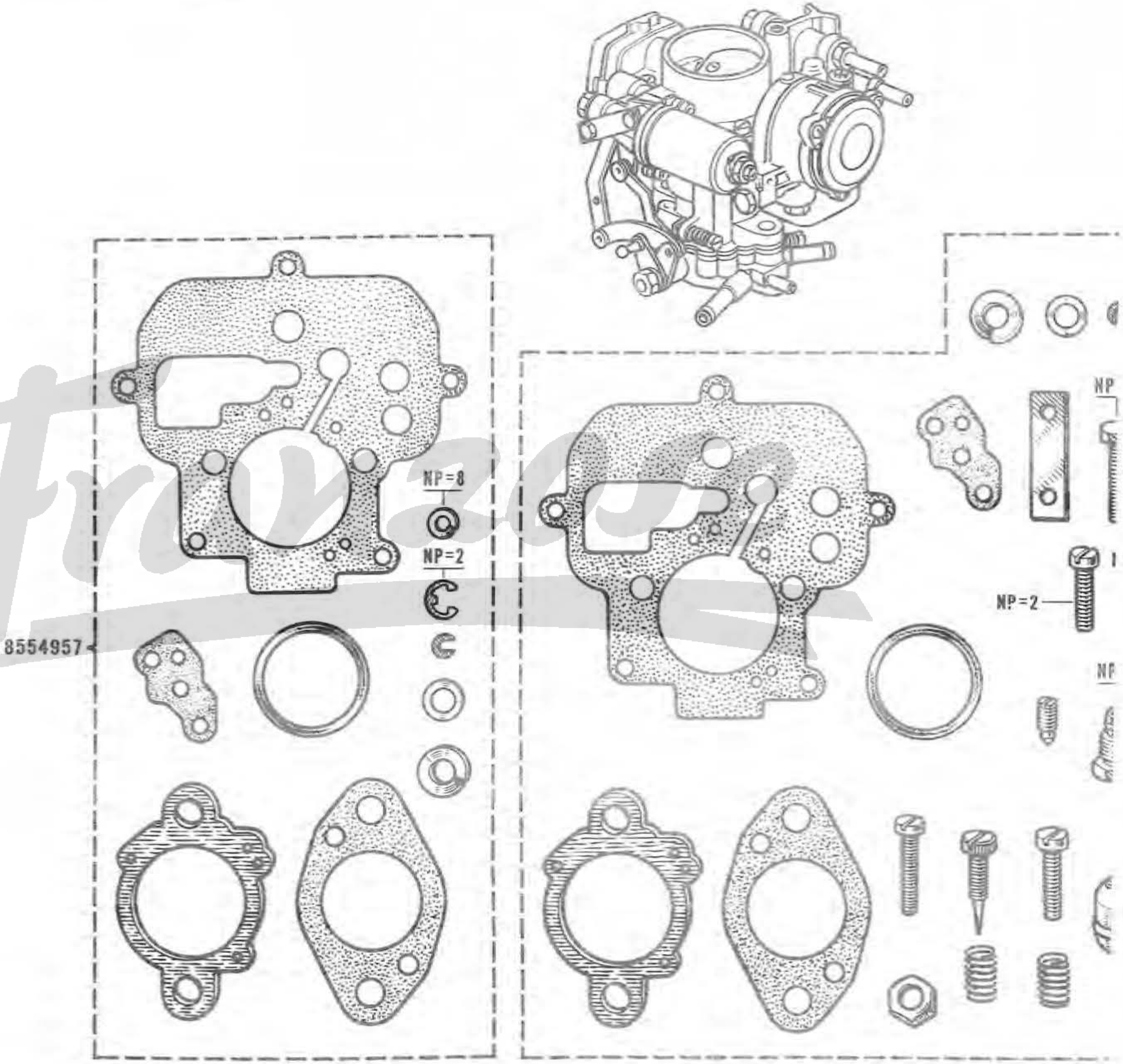

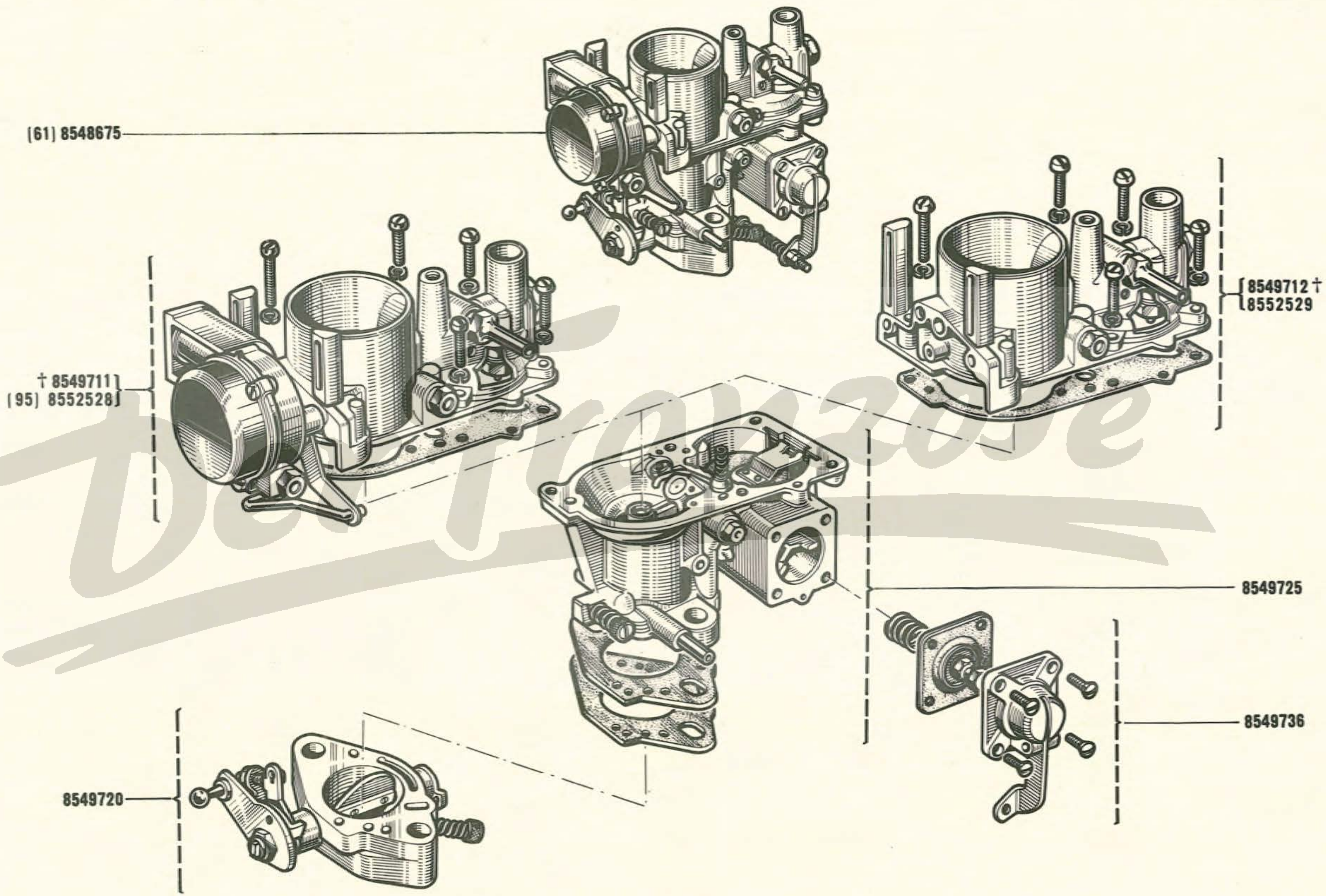

61	†	8551405 -1- 👁 15-42
95		VEH n° 1 ⇨ VEH n° 18344
	⏚	8552530 -1- 👁 15-43

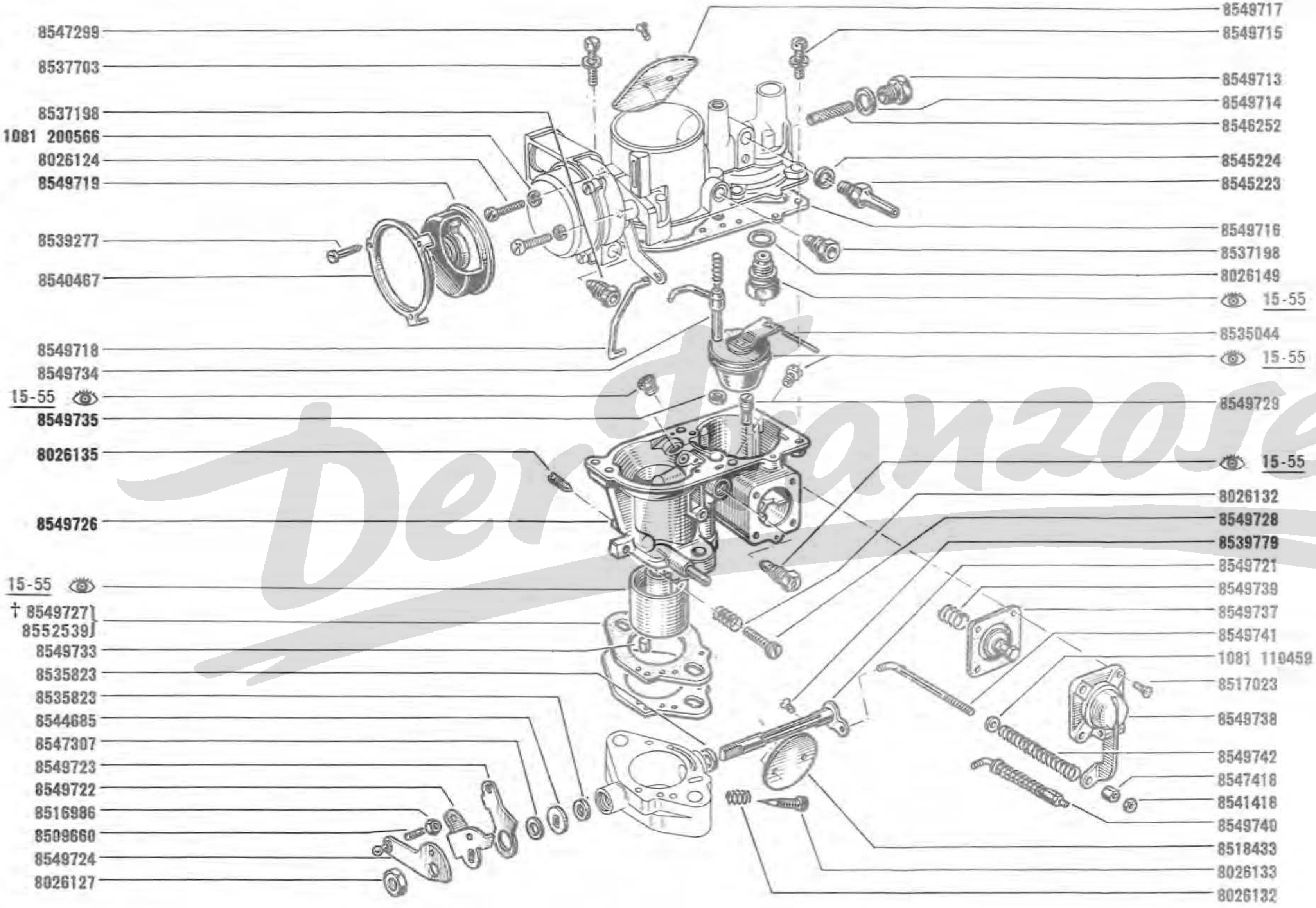

8547299
8537703
8537198
1081 200566
8026124
8549719
8539277
8540467
8549718
8549734
15-55
8549735
8026135
8549726
15-55
† 8549727
8552539
8549733
8535823
8535823
8544685
8547307
8549723
8549722
8516986
8509660
8549724
8026127
8549717
8549715
8549713
8549714
8546252
8545224
8545223
8549716
8537198
8026149
15-55
8535044
15-55
8549729
15-55
8026132
8549728
8539779
8549721
8549739
8549737
8549741
1081 110459
8517023
8549738
8549742
8547418
8541418
8549740
8518433
8026133
8026132

R.1131 EC :/01/02/03/04/05/06/70
VEH n° 18345 ⇨ VEH n° . . . } SOLEX

15 . 42
A P.R. 705

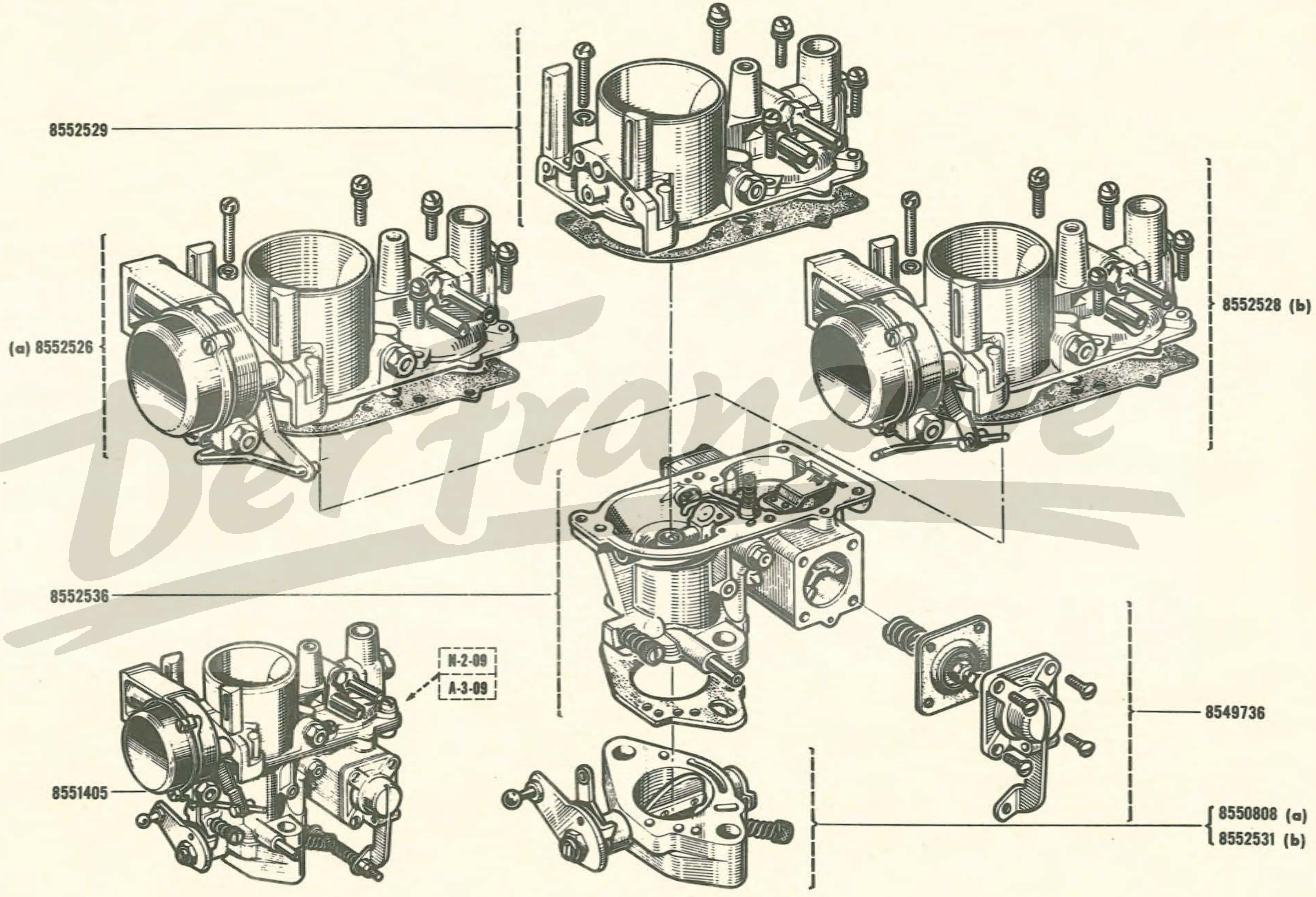

(a) = N-2-09
(b) = A-3-09 } 06-00 (63)

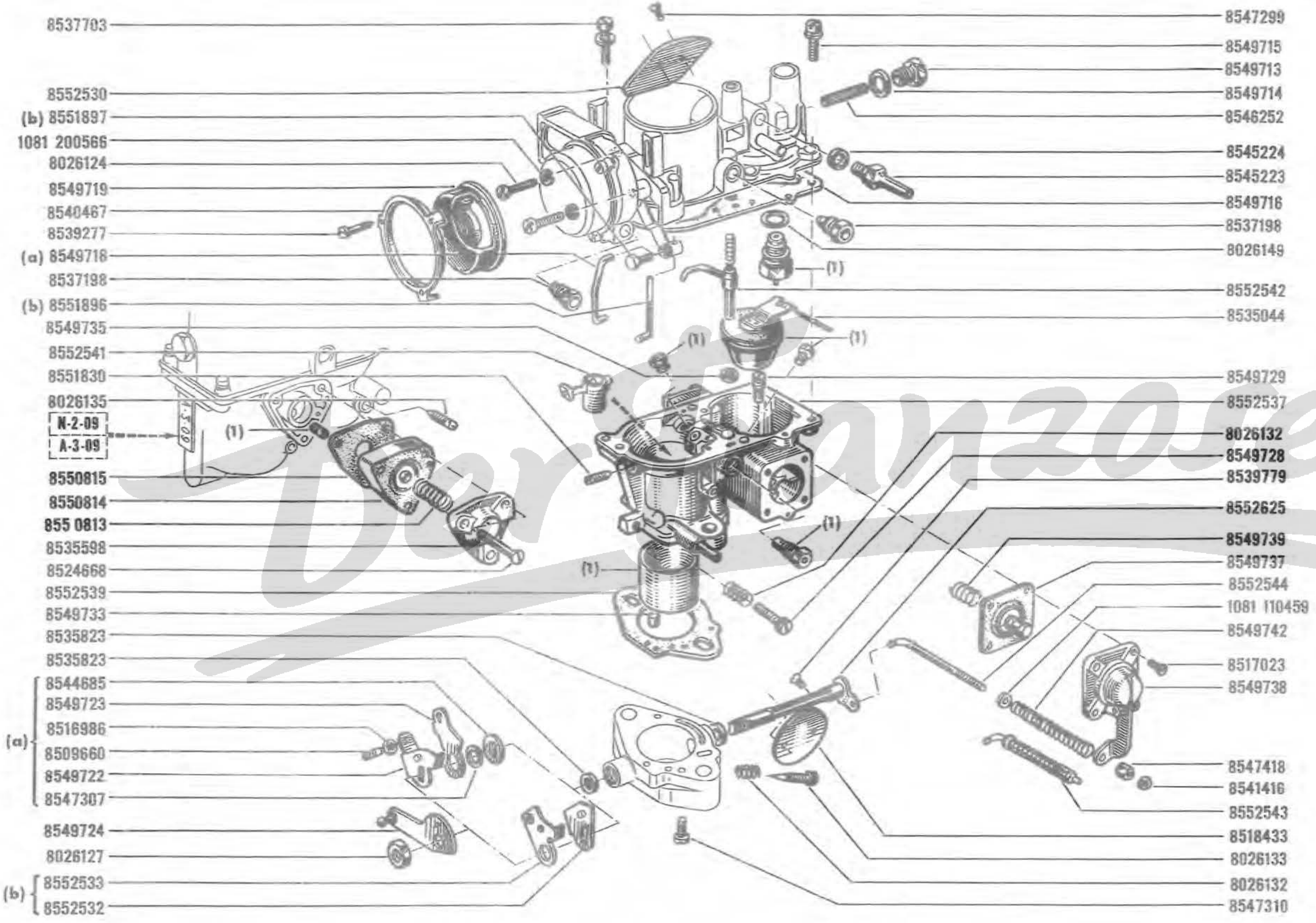

(a) = N-2-09
(b) = A-3-09 } 👁 06-00 (63)

(1) 👁 15.55

R.1131 {/01/02/03/04/05/06/09/24/45/50 /55/60/61/62/70/77/90/91/93/94}: SOLEX

15. 44
A P.R. 705

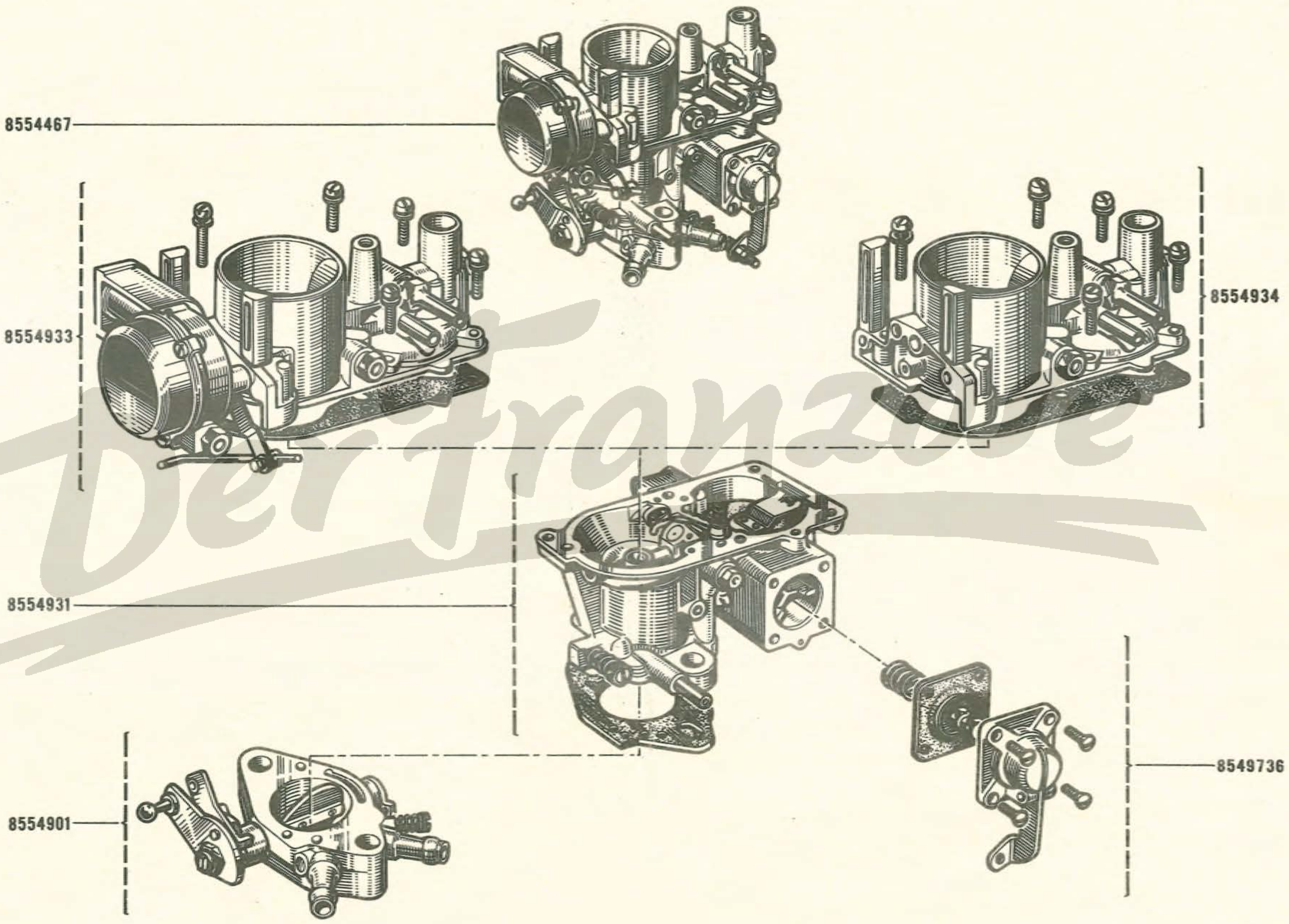

Der Franzose

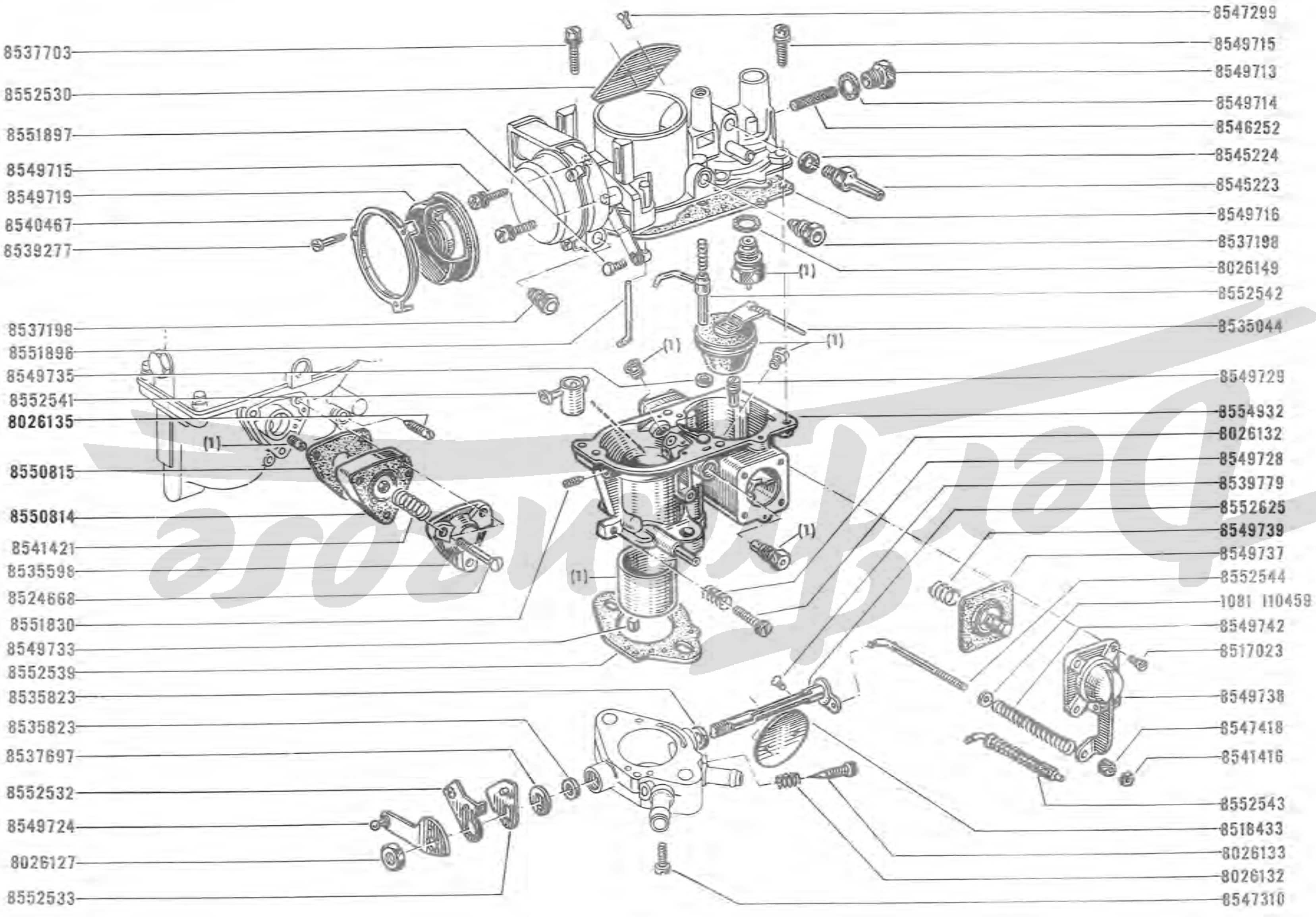
8547299
8537703
8549715
8549713
8552530
8549714
8546252
8551897
8545224
8549715
8545223
8549719
8549716
8540467
8537198
8539277
8026149
8552542
8535044
8537198
8551896
8549735
8549729
8552541
8554932
8026135
8026132
8549728
8550815
8539779
8552625
8550814
8549739
8541421
8549737
8535598
8552544
8524668
1081 110459
8551830
8549742
8549733
8517023
8552539
8535823
8549738
8535823
8547418
8537697
8541416
8552532
8552543
8549724
8518433
8026133
8026127
8026132
8552533
8547310
(1)

(1) 15-55

R.1131 /01/02/03/04/05/06/09/24/45/50/55/60/61/62/70/77/90/91/93/94 : SOLEX
R.1131 E.C. /01/02/03/04/05/06/70

15 . 50
B P.R. 705

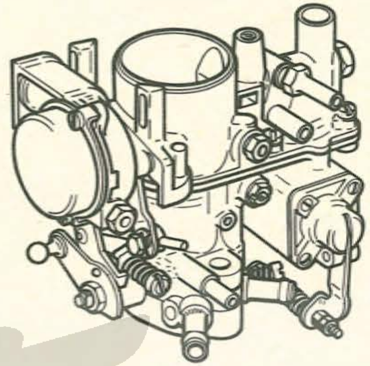

8549779

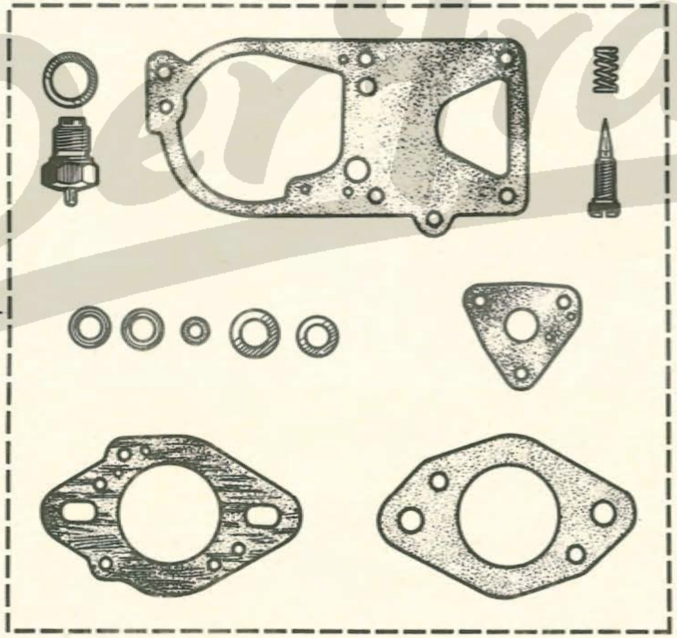

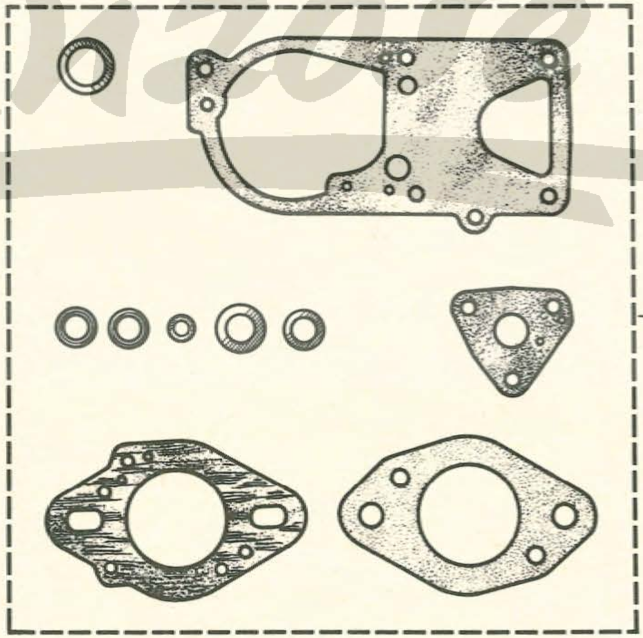

8549780

Der Franzose

R.1131 /01/02/03/04/05/06/09/24/45/50
/55/60/61/62/70/77/90/91/93/94 **SOLEX**
R.1131E.C: /01/02/03/04/05/06/70

15 . 55
B P.R. 705

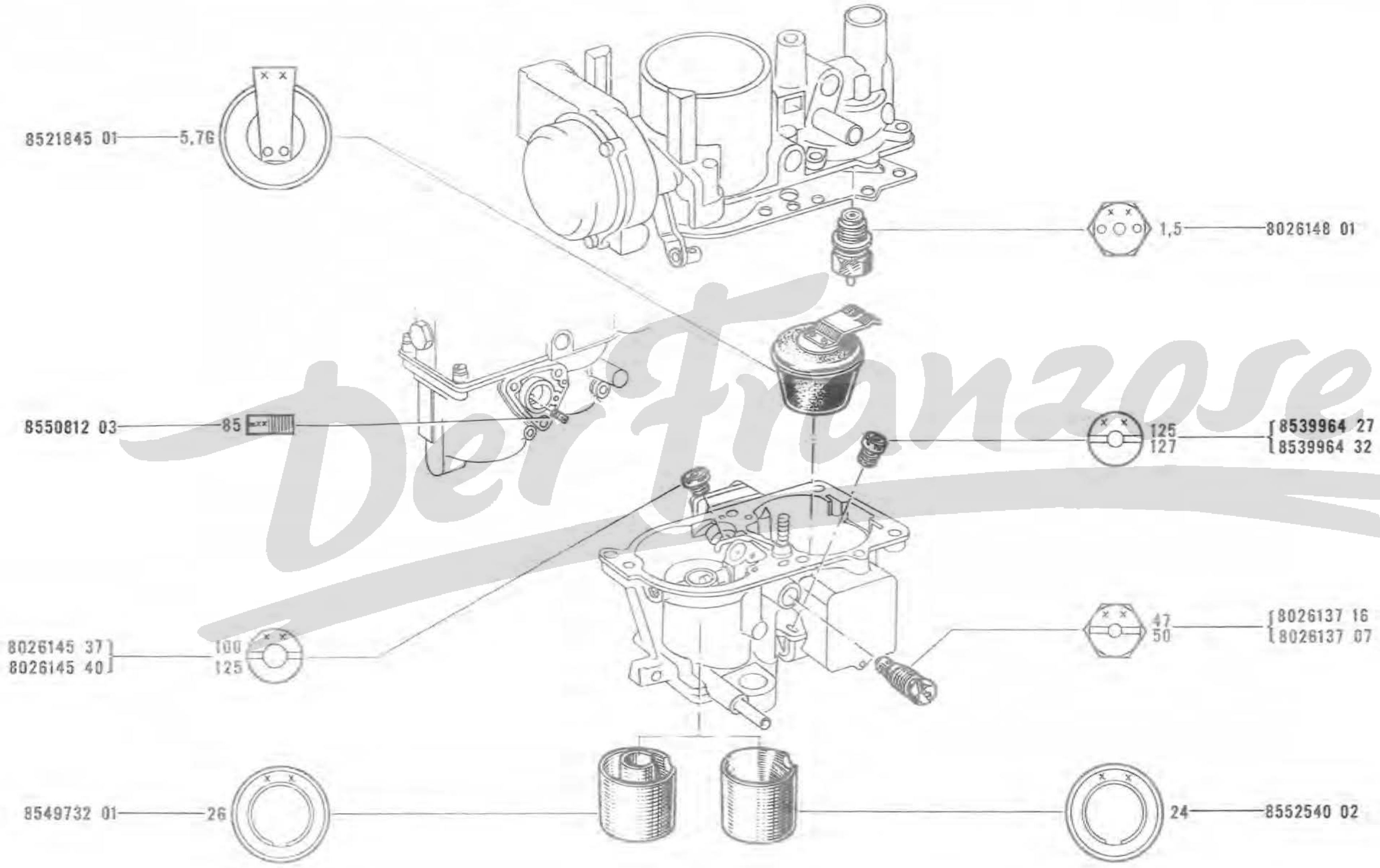

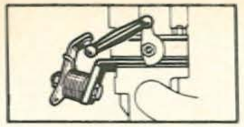

15.60
B P.R. 705

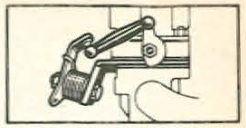

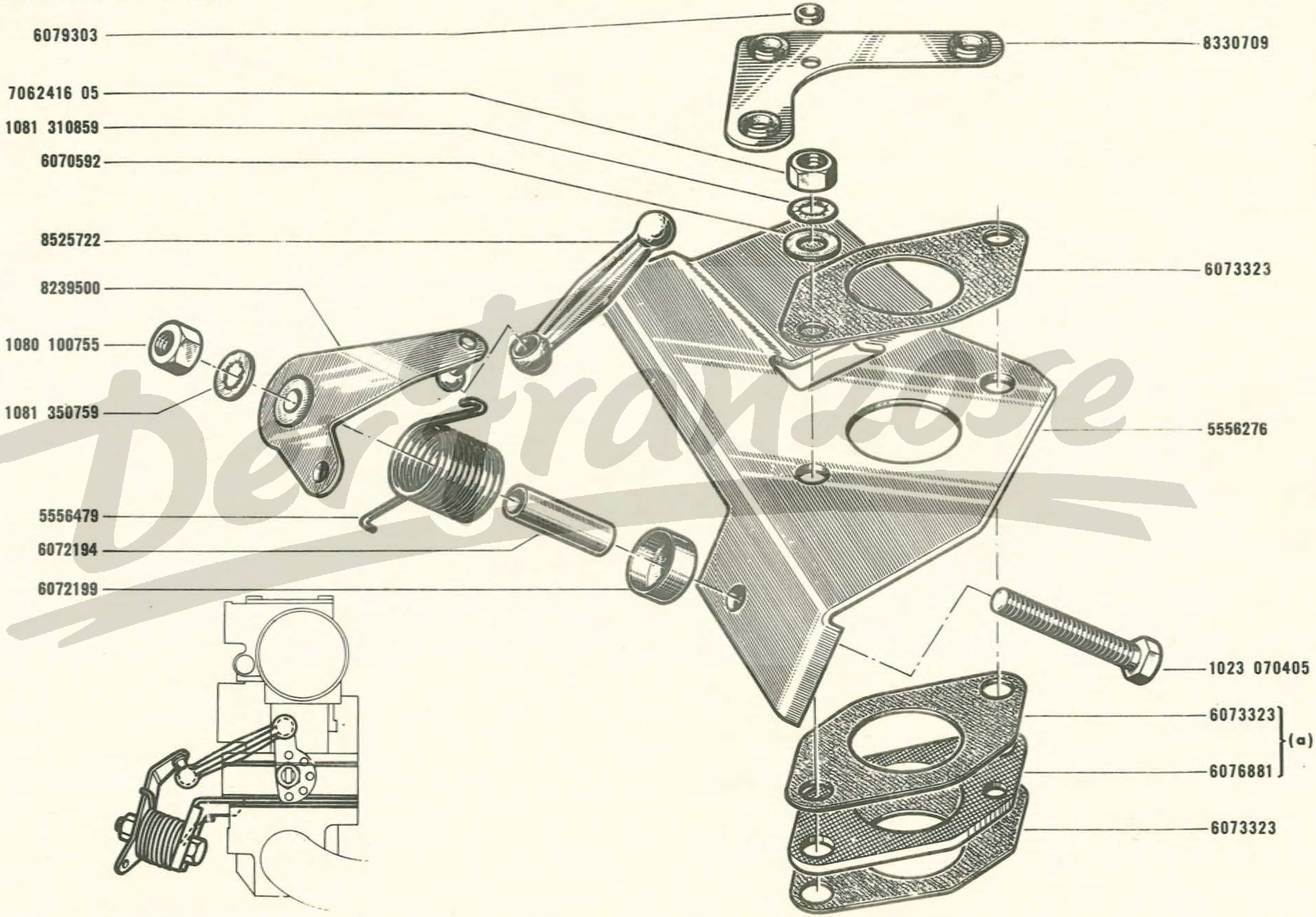

(a) MOT 689-02 n° **15624** ⇨ MOT 689-02 n° . . . .

15.65
A P.R. 705

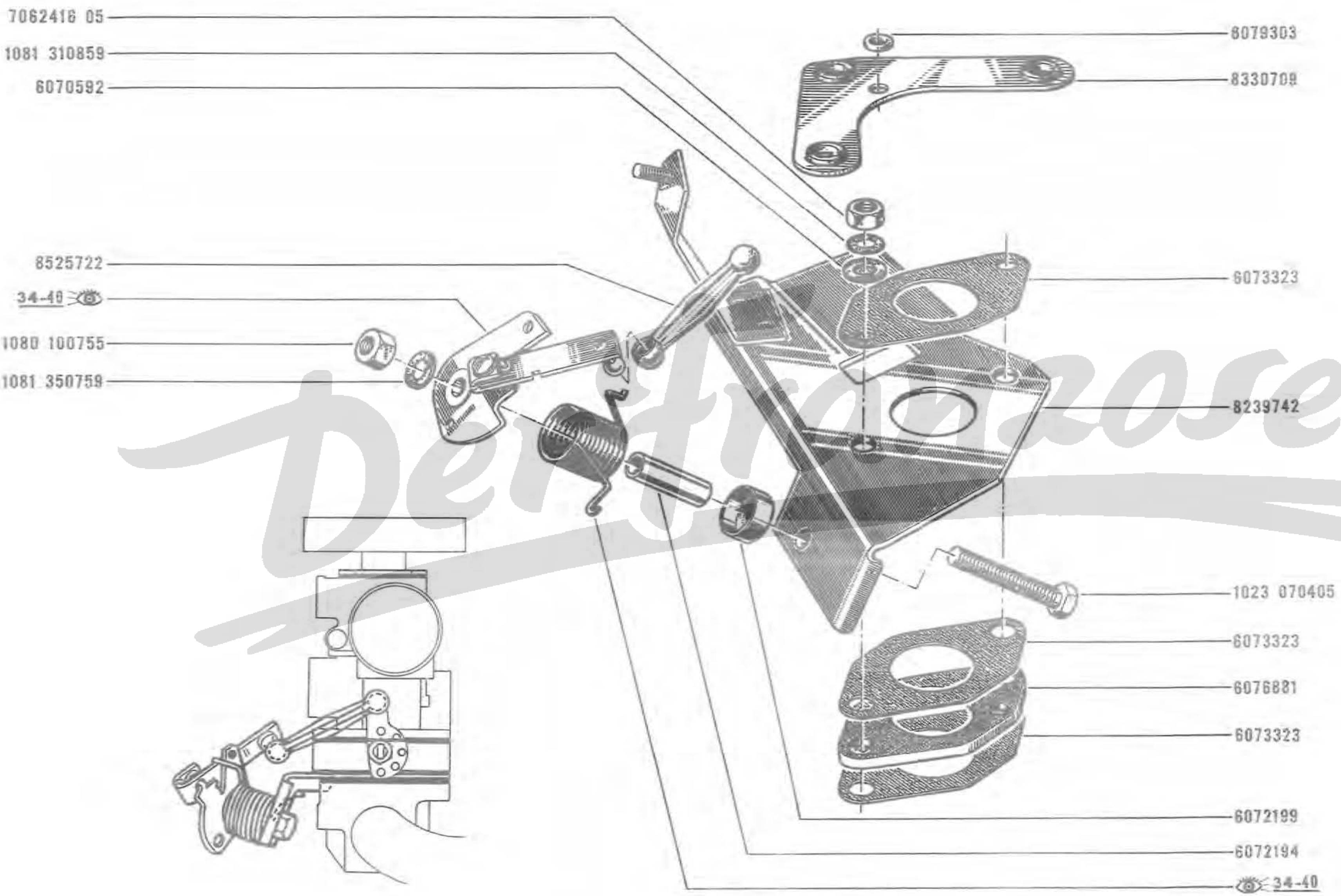
7062416 05
1081 310859
6070592
8525722
34-40
1080 100755
1081 350759
6079303
8330709
6073323
8239742
1023 070405
6073323
6076881
6073323
6072199
6072194
34-40

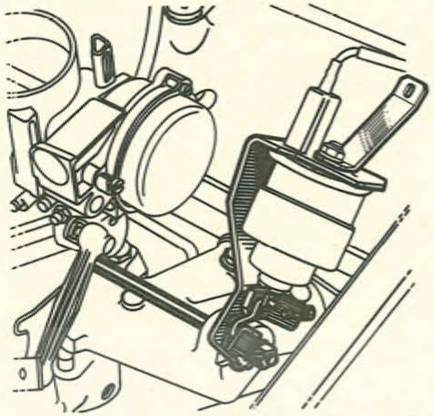

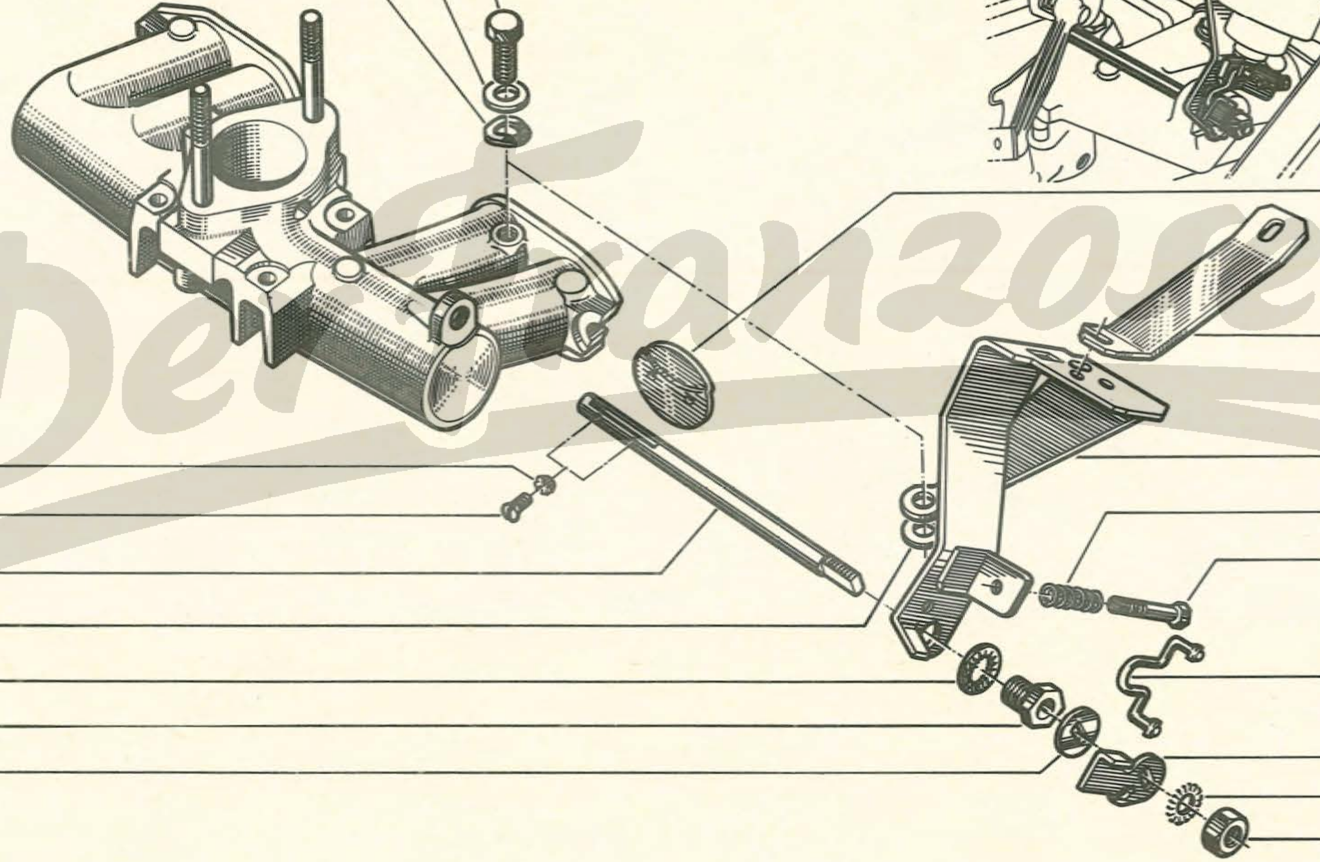

(1)
6078679 E=0,5
6078680 E=1

15 . 75

A P.R. 705

R.1131 E.C./01/02/03/04/05/06/70
R.1131 /01/02/03/04/05/06/09/24/45/50
/55/60/61/62/70/77/90/91/93/94 : SOLEX

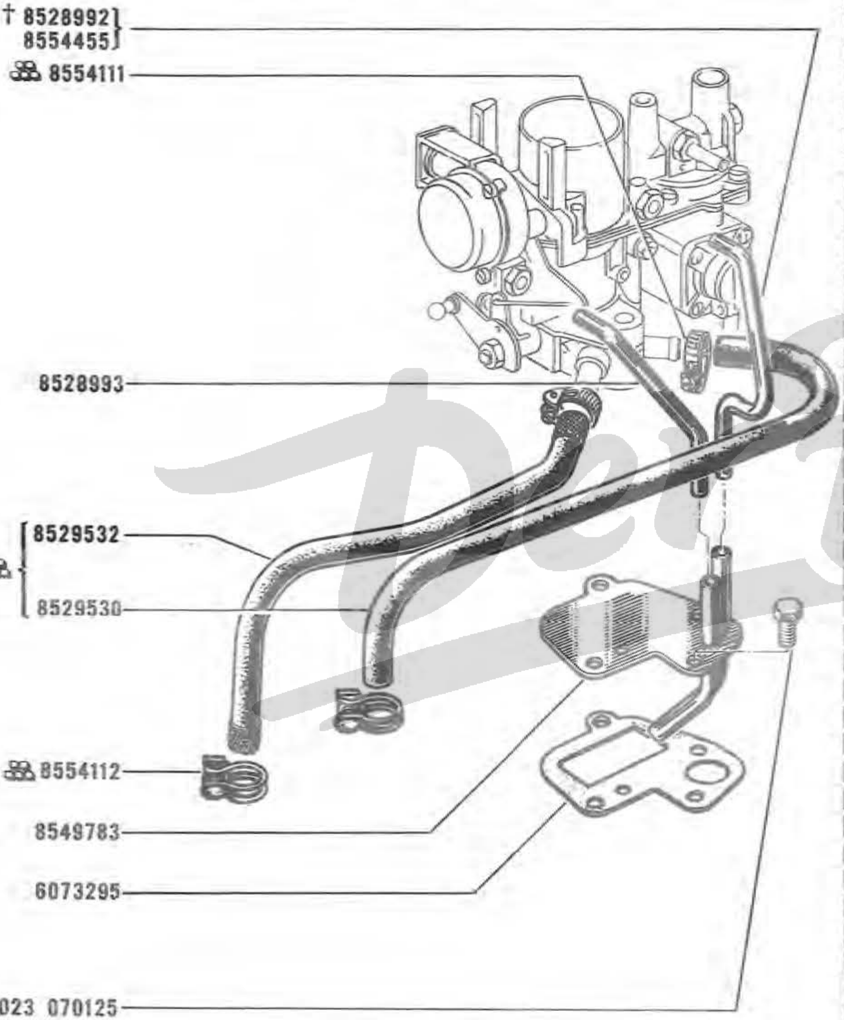

15 . 75

A P.R. 705

R.1131 E.C./06/10/11/12/13/14/16/20/21/22
/30/40/50/55/70/75/76/77/80/85 : ZENITH
R.1131

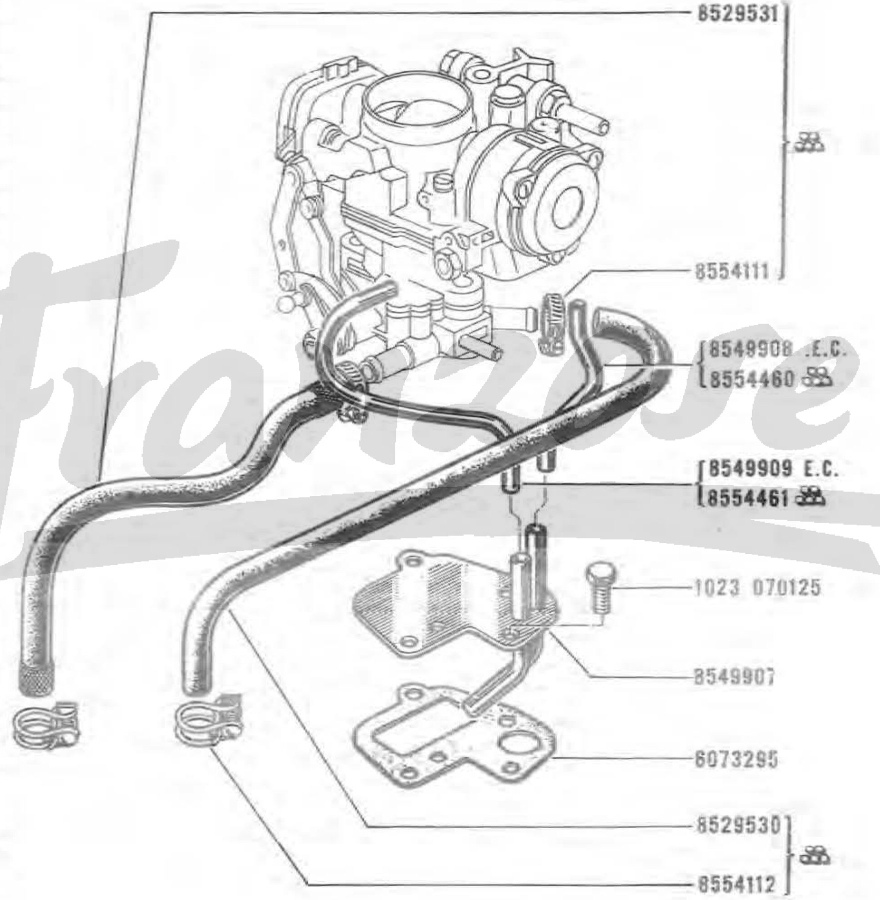

TECALEMIT

15.80
B P.R. 705

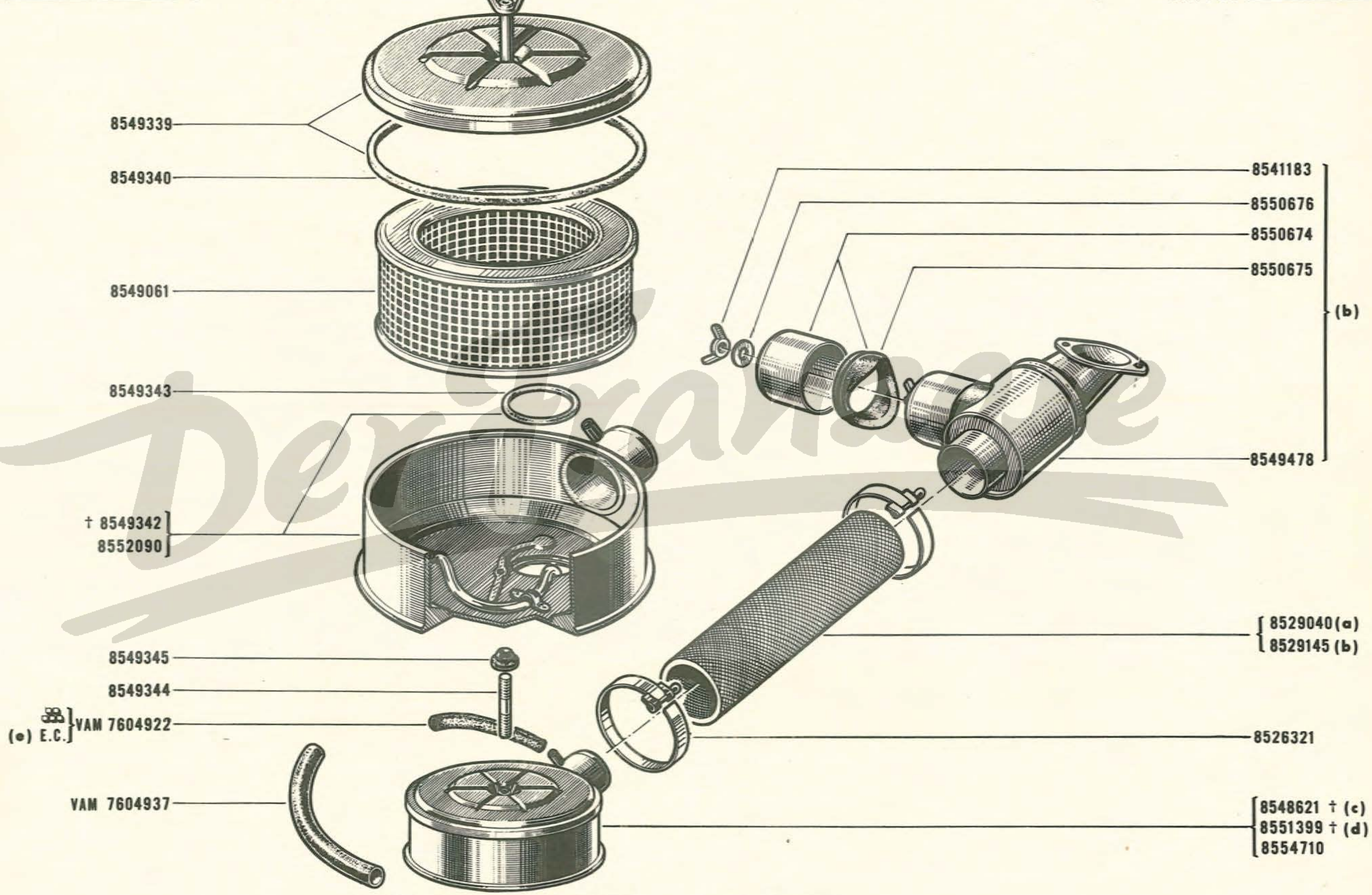

(a) R.1131 E.C. 13/14/20/21/22/75/76/77 VEH n° 1 ➪ VEH n° 16237
(a) R.1131 E.C. 01/02/03/04/05/06/10/11/12/16/70
(a) R.1131 09/45

(b) R.1131 E.C. 30/40/50/55/80/85
(b) R.1131 E.C. 13/14/20/21/22/75/76/77 VEH n° 16238 ➪ VEH n° . . .
(b) R.1131 13/14/24/43/50/55/60/61/62/65/77/90/91/93/94/96

(c) VEH n° 1 ➪ VEH n° 17394
(d) VEH n° 17395 ➪ VEH n° . . .
(e) VEH n° 18345 ➪ VEH n° . . .

15. 85

A P.R. 705

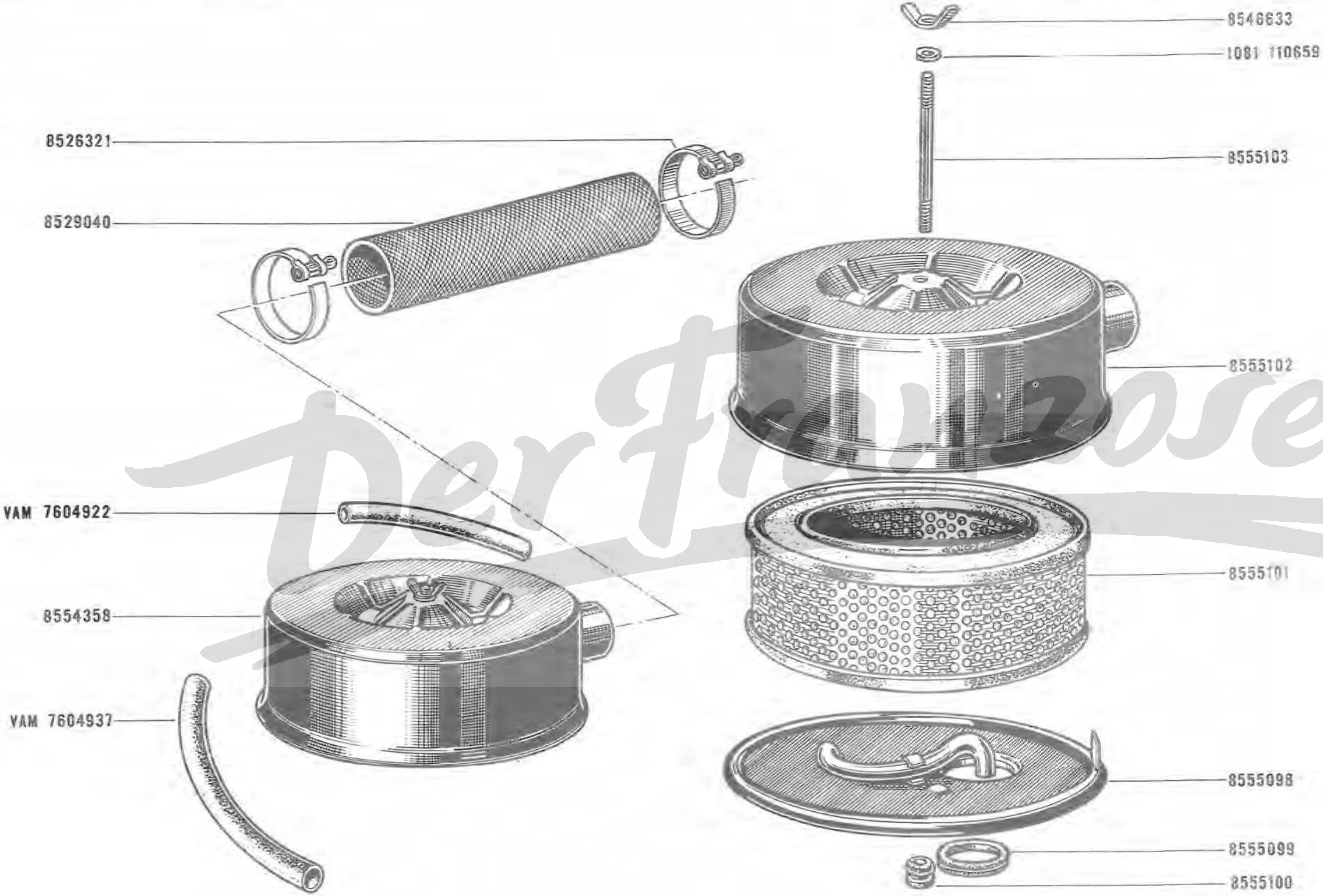

8546633
1081 110659
8555103
8526321
8529040
8555102
VAM 7604922
8555101
8554358
VAM 7604937
8555098
8555099
8555100

16.01
B P.R. 705

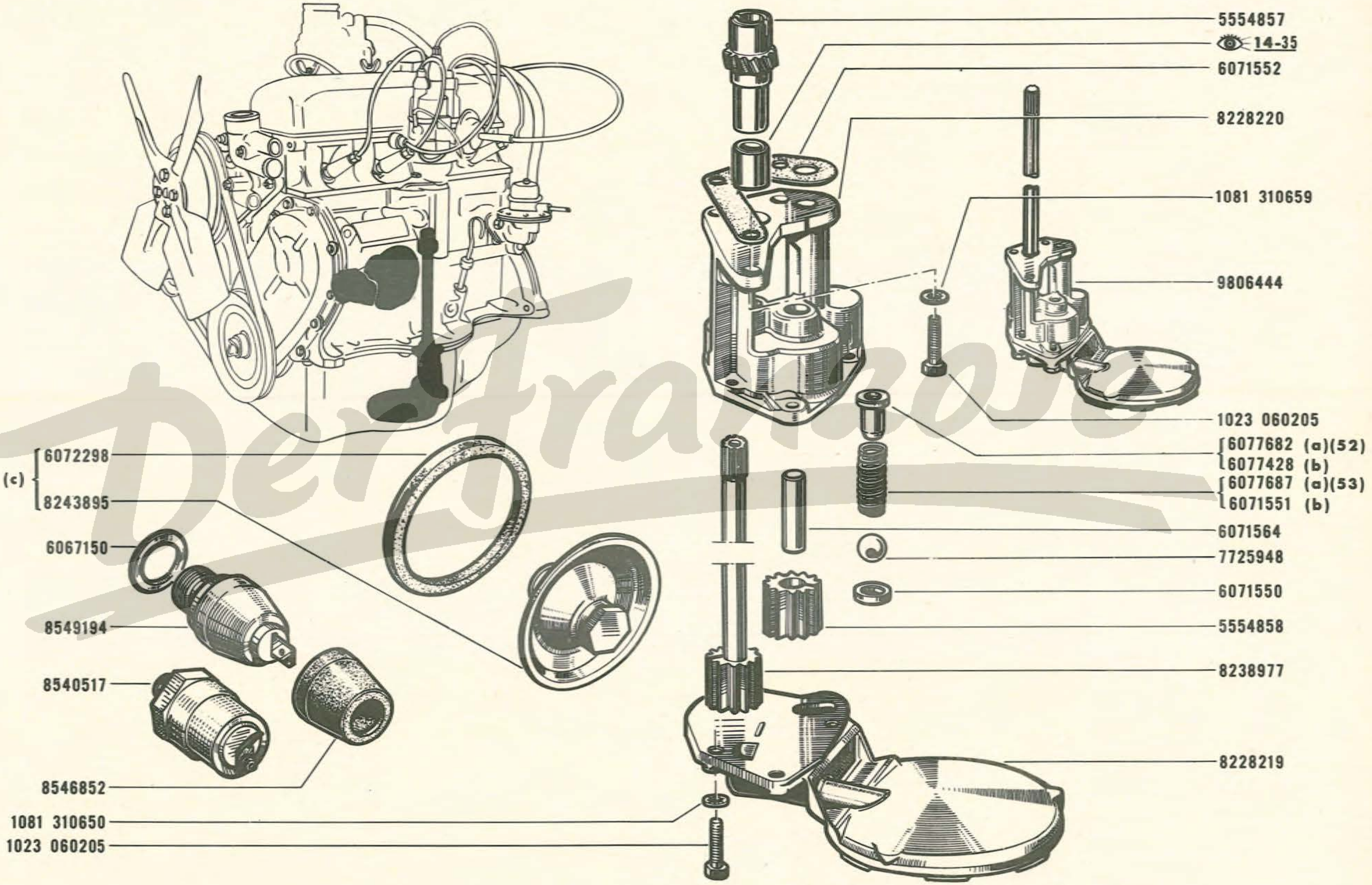

(a) MOT Type 689-02 n° 1 MOT Type 689-02 n° **20455**

(b) MOT Type 689-02 n° **20456** MOT Type 689-02 n° . . .
MOT Type 689-04

(c) R.1131 EC /01/02/03/04/05/06/70
R.1131 /09/11/24/45/50

52	MOT Type 689-02 n° 1 ⇨ MOT Type 689-02 n° **20455** 6077687 -I-
53	MOT Type 689-02 n° 1 ⇨ MOT Type 689-02 n° **20455** 6077682 -I-

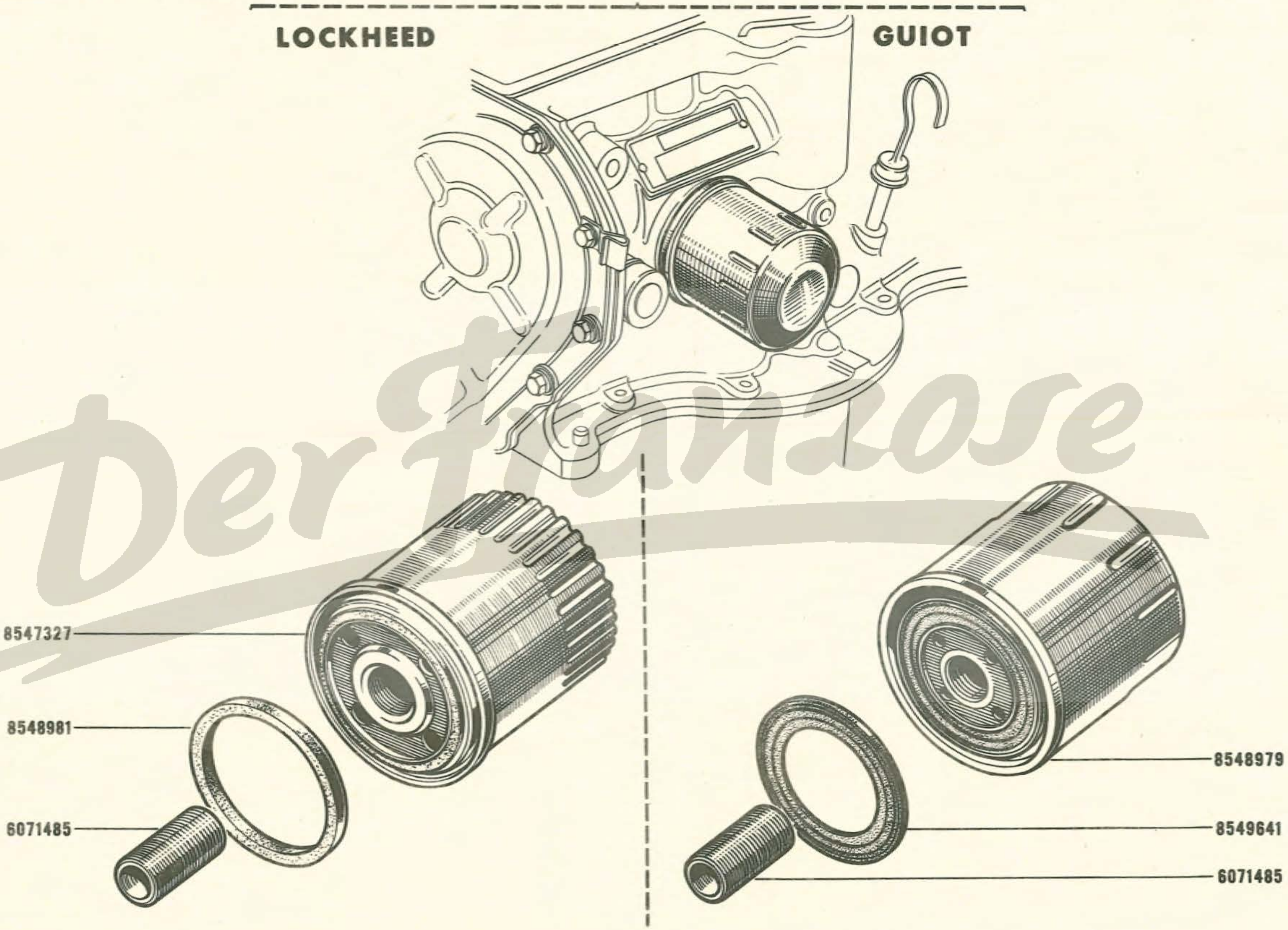
LOCKHEED
GUIOT
8547327
8548981
6071485
8548979
8549641
6071485

17.01
B P.R. 705

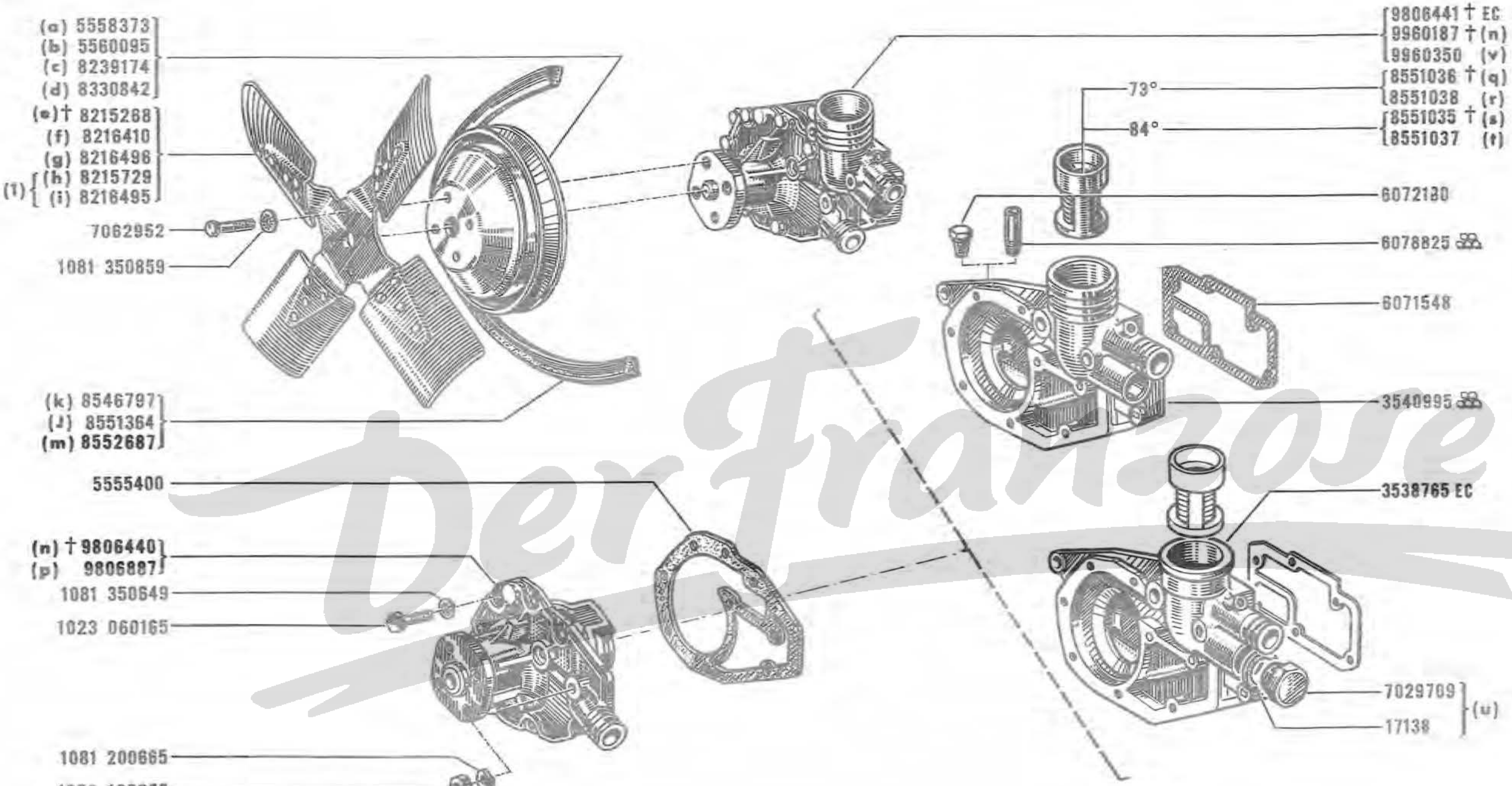

(1) 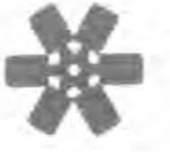

17 .01
B P.R. 705

			!!!
(a) R.1131	/09	MOT 689-04 n° 1 ⇨ MOT 689-04 n° 90	
(b) R.1131	/09	MOT 689-04 n° 91 ⇨ MOT 689-04 n° . . .	
(c) R.1131	EC /09	MOT 689-04 n° 1 ⇨ MOT 689-04 n° 90	
(d) R.1131	/09	MOT 689-04 n° 91 ⇨ MOT 689-04 n° . . .	
(e) R.1131	/03/11		
(f) R.1131	EC /03/11 /03/11	MOT 689-04 n° 1 ⇨ MOT 689-04 n° 90	
(g) R.1131	/03/11	MOT 689-04 n° 91 ⇨ MOT 689-04 n° . . .	
(h) R.1131	EC /03/11 /03/11	MOT 689-04 n° 1 ⇨ MOT 689-04 n° 90	
(i) R.1131	/03/11	MOT 689-04 n° 91 ⇨ MOT 689-04 n° . . .	
(J) R.1131	EC/10/11/12/13/14/16 /09		
(k) R.1131	EC/01/02/03/04/05/06/20/21/22/30/40/50/55/ 70/75/76/77/80/85		
(m) R.1131	/09		
(n) R.1131	EC	MOT 689-04 n° 1 ⇨ MOT 689-04 n° 90	
(p) R.1131	EC	MOT 689-04 n° 91 ⇨ MOT 689-04 n° . . .	102 102
(q) R.1131	EC/20/21/22/30/40/55/75/76/77/80/85	VEH n° 1 ⇨ VEH n° 15038	
(r) R.1131	EC/20/21/22/30/40/55/75/76/77/80/85 43/55/60/61/62/65/77/90/91/93/94/96	VEH n° 15039 ⇨ VEH n° . . .	39
(s) R.1131	EC/01/02/03/04/05/06/10/11/12/13/14/16/50/70	VEH n° 1 ⇨ VEH n° 15038	
(t) R.1131	EC/01/02/03/04/05/06/10/11/12/13/14/16/50/70 01/02/03/04/05/06/09/11/13/14/16/24/45/50/70	VEH n° 15039 ⇨ VEH n° . . .	39
(u) R.1131	EC	MOT 689-02 n° 1 ⇨ MOT 689-02 n°18739	
(v) R.1131	EC	MOT 689-04 n° 91 MOT n° 689-04 n°. . .	

39	VEH n° 1 ⇨ VEH n° 15038 4284928 70-01
102	N.T 178

Der Franzose

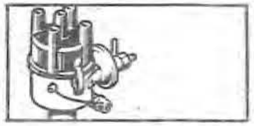

R.1131 E.C. /10/11/12/13/14/16 /20/21/22/30/40 /75/76/77/80/85

MOT 689-02 n° 1 ⇨
MOT 689-02 n° 9784

S.E.V

18.01
B P.R. 705

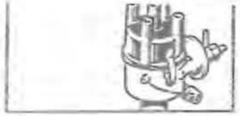

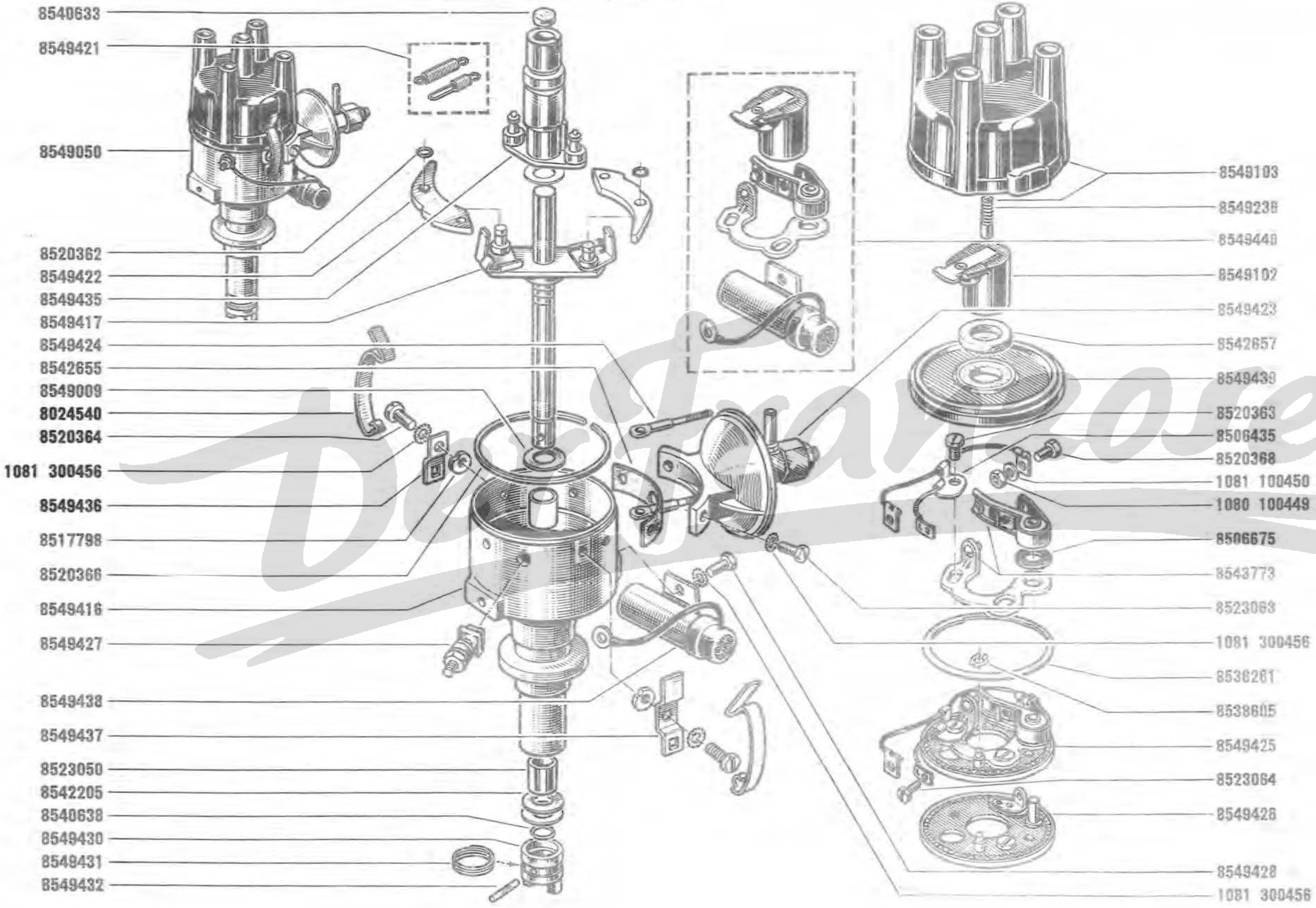

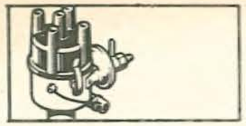

18.02 E.C.: MOT 689-02 n° **9785** ⇨ MOT 689-02 n° . . . **(a)** } : **S.E.V** **18.02**
:MOT 689-04 . . . **(b)** . . . .

B P.R. 705 B P.R. 705

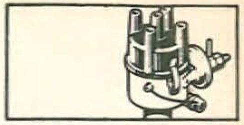

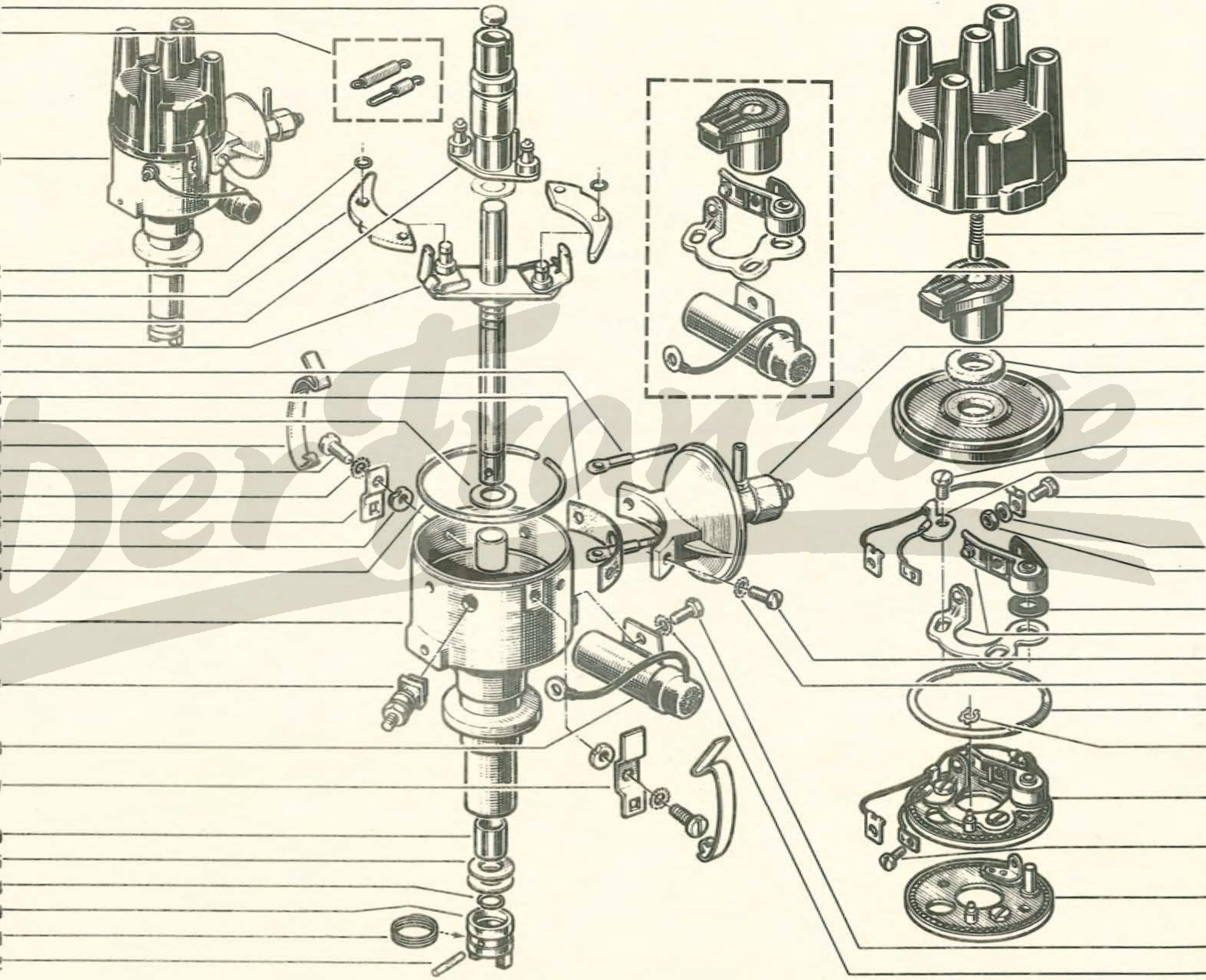

(a) R.1131/10/11/12/13/14/16/20/21/22/30/40/75/76/77/80/85
(b) R.1131/11/13/14/16/24/43/50/55/60/61/62/65/77/90/91/93/94/96

DerFranzose

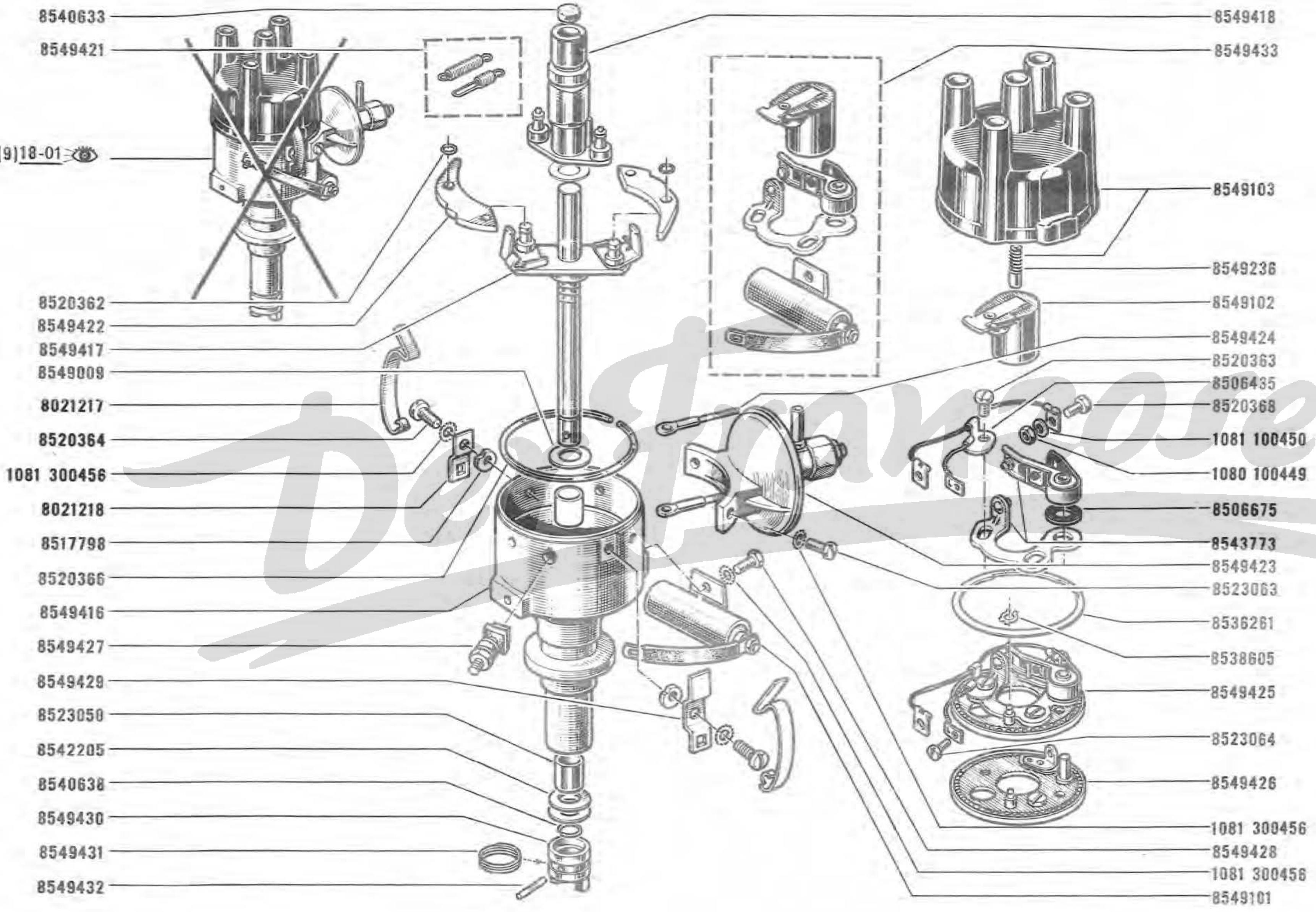

8540633
8549421
(9)18-01
8520362
8549422
8549417
8549009
8021217
8520364
1081 300456
8021218
8517798
8520366
8549416
8549427
8549429
8523050
8542205
8540638
8549430
8549431
8549432
8549418
8549433
8549103
8549236
8549102
8549424
8520363
8506435
8520368
1081 100450
1080 100449
8506675
8543773
8549423
8523063
8536261
8538605
8549425
8523064
8549426
1081 300456
8549428
1081 300456
8549101

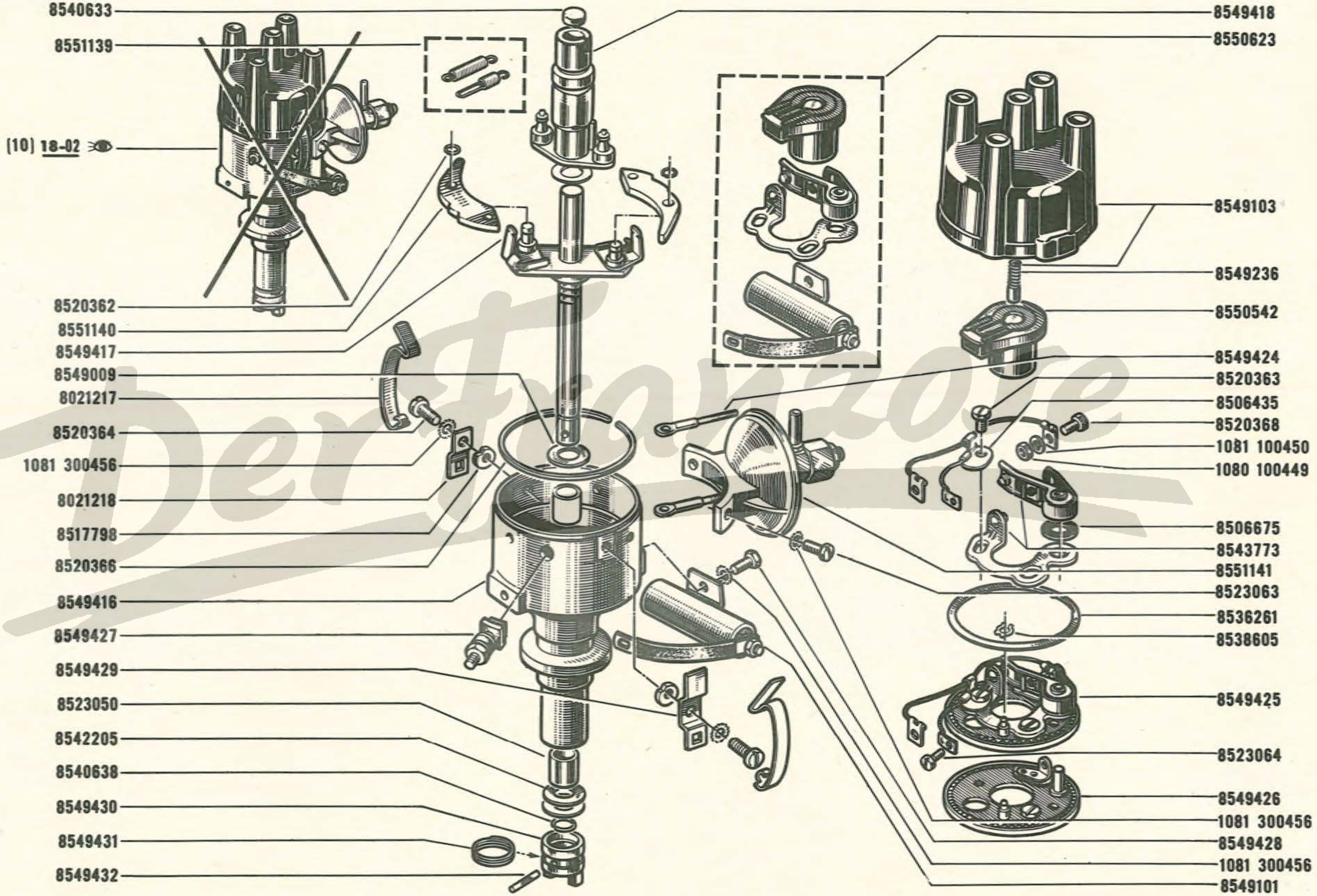

(a) R.1131/01/03/04/05/06/50/55/70
(b) R.1131/01/02/03/04/05/06/09/45/70

10 06-00

Der Franzose

18.07
B P.R. 705

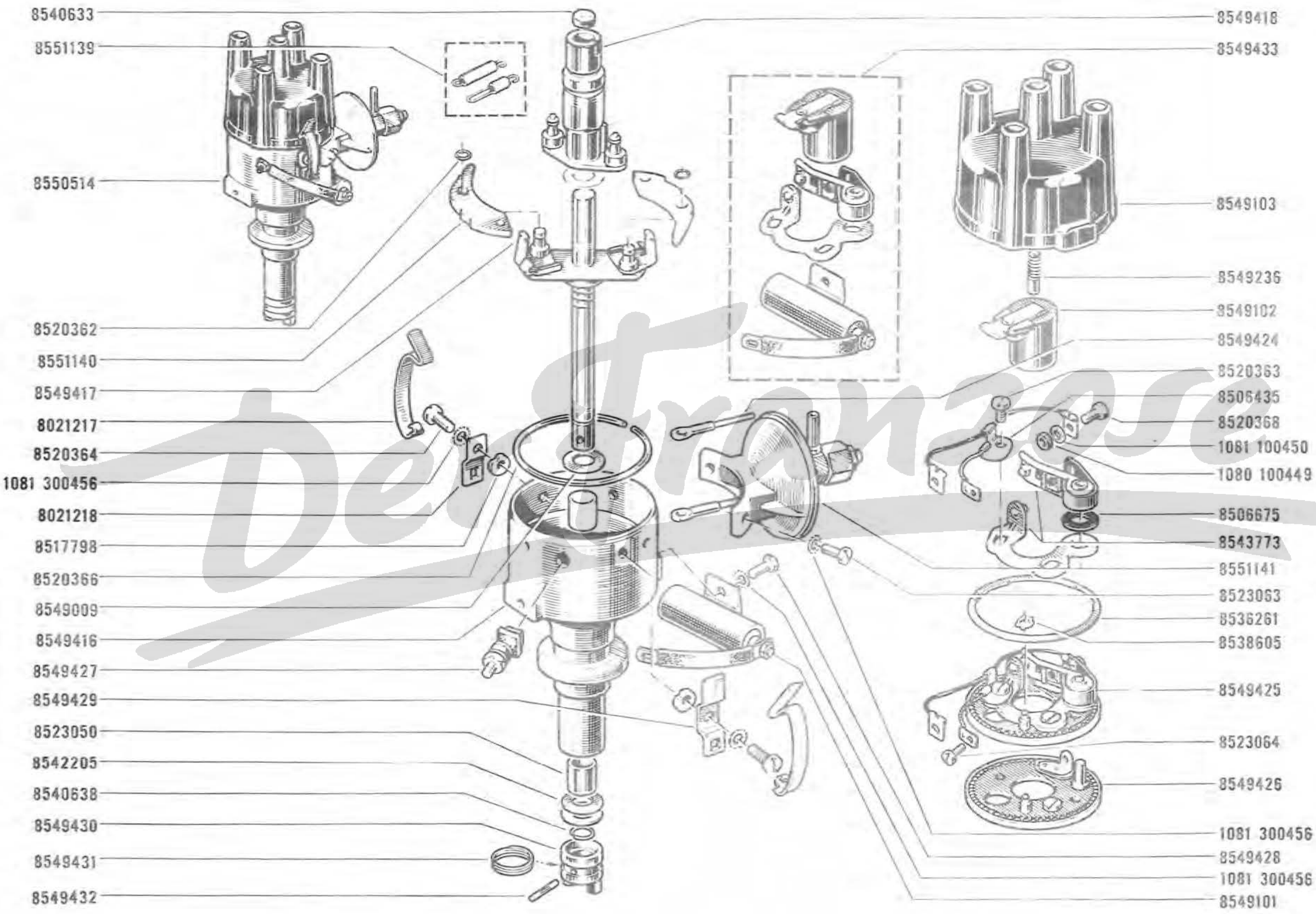

8540633
8551139
8550514
8520362
8551140
8549417
8021217
8520364
1081 300456
8021218
8517798
8520366
8549009
8549416
8549427
8549429
8523050
8542205
8540638
8549430
8549431
8549432
8549418
8549433
8549103
8549236
8549102
8549424
8520363
8506435
8520368
1081 100450
1080 100449
8506675
8543773
8551141
8523063
8536261
8538605
8549425
8523064
8549426
1081 300456
8549428
1081 300456
8549101

R.1131 E.C./01/03/04/05/06/50/55/70 MOT 689-02 n° 1 ⇨ MOT 689-02 n° 9784 } : **DUCELLIER**

18.10 B P.R. 705

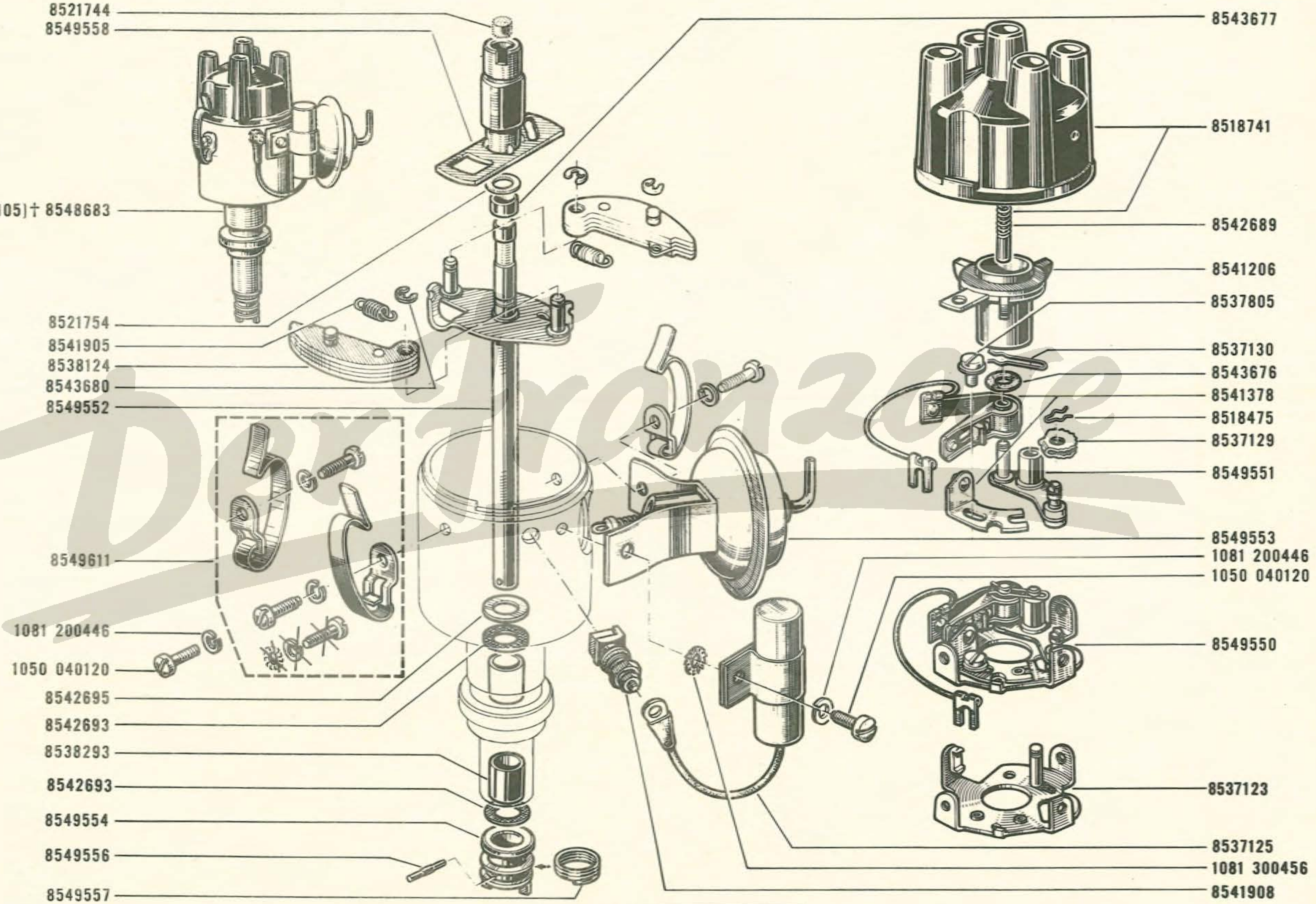

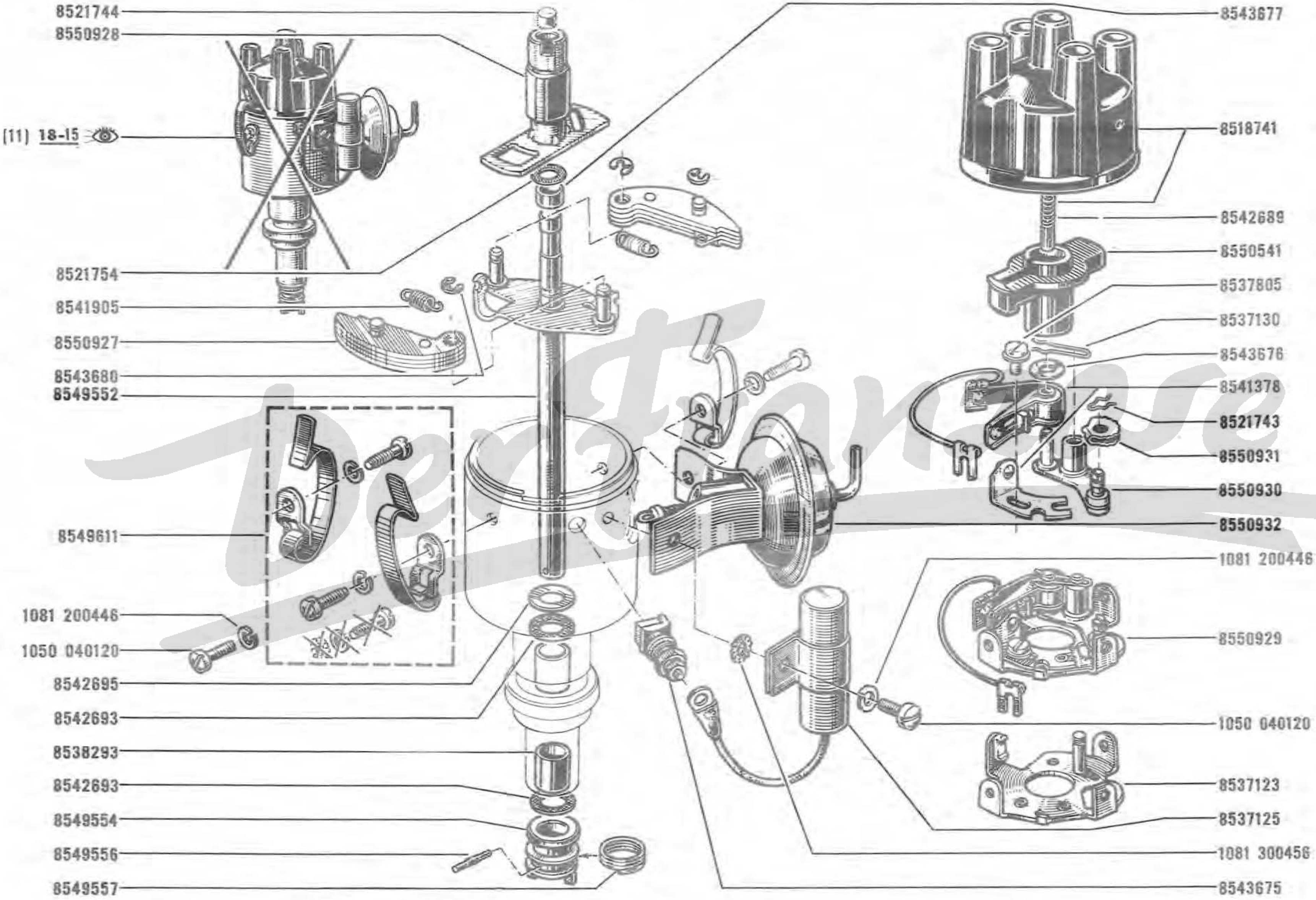

(a) R.1131/01/03/04/05/06/50/55/70
(b) R.1131/01/02/03,04/05/06/09/45/70

R.1131 E.C./02: DUCELLIER

18.12
B P.R. 705

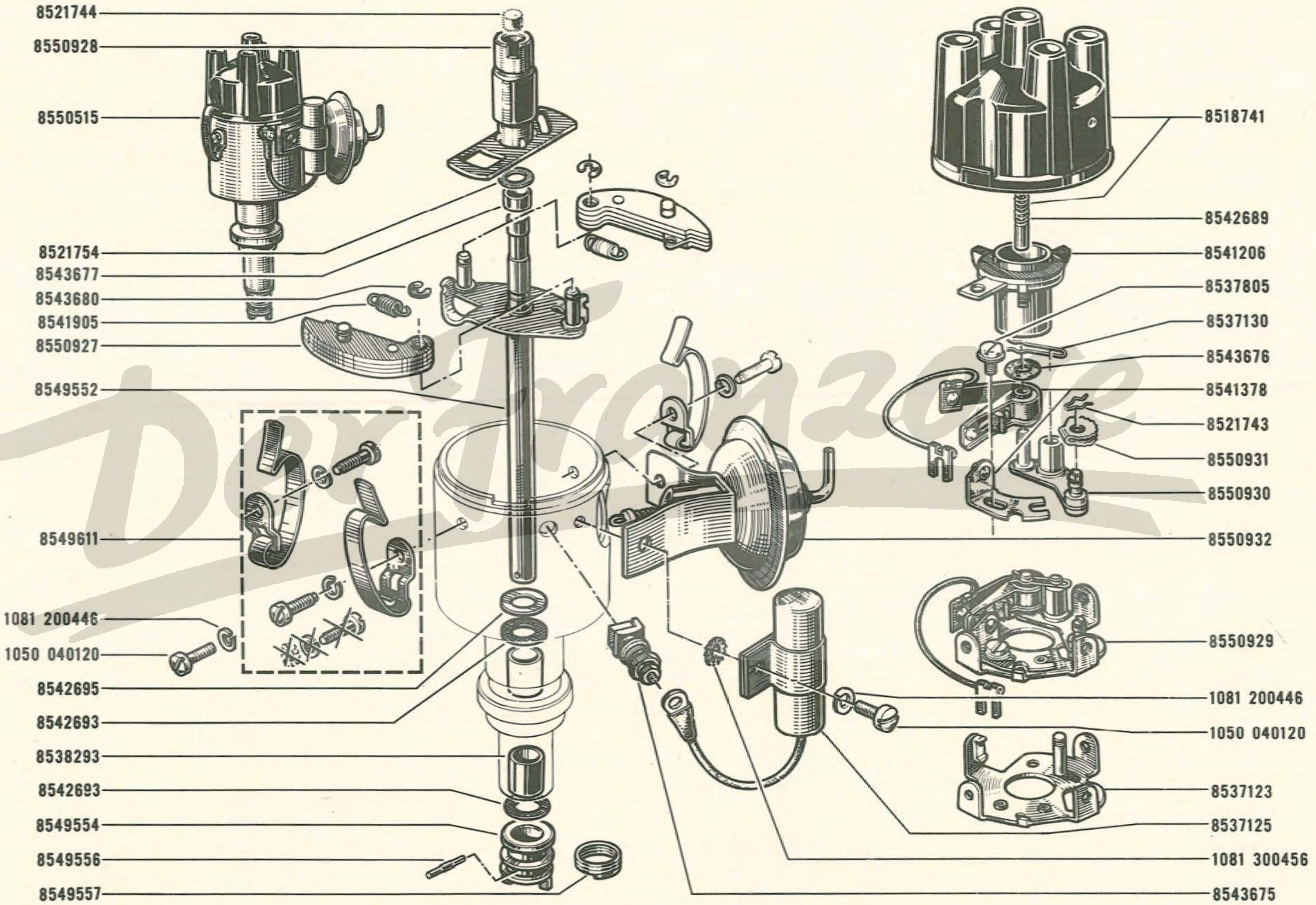

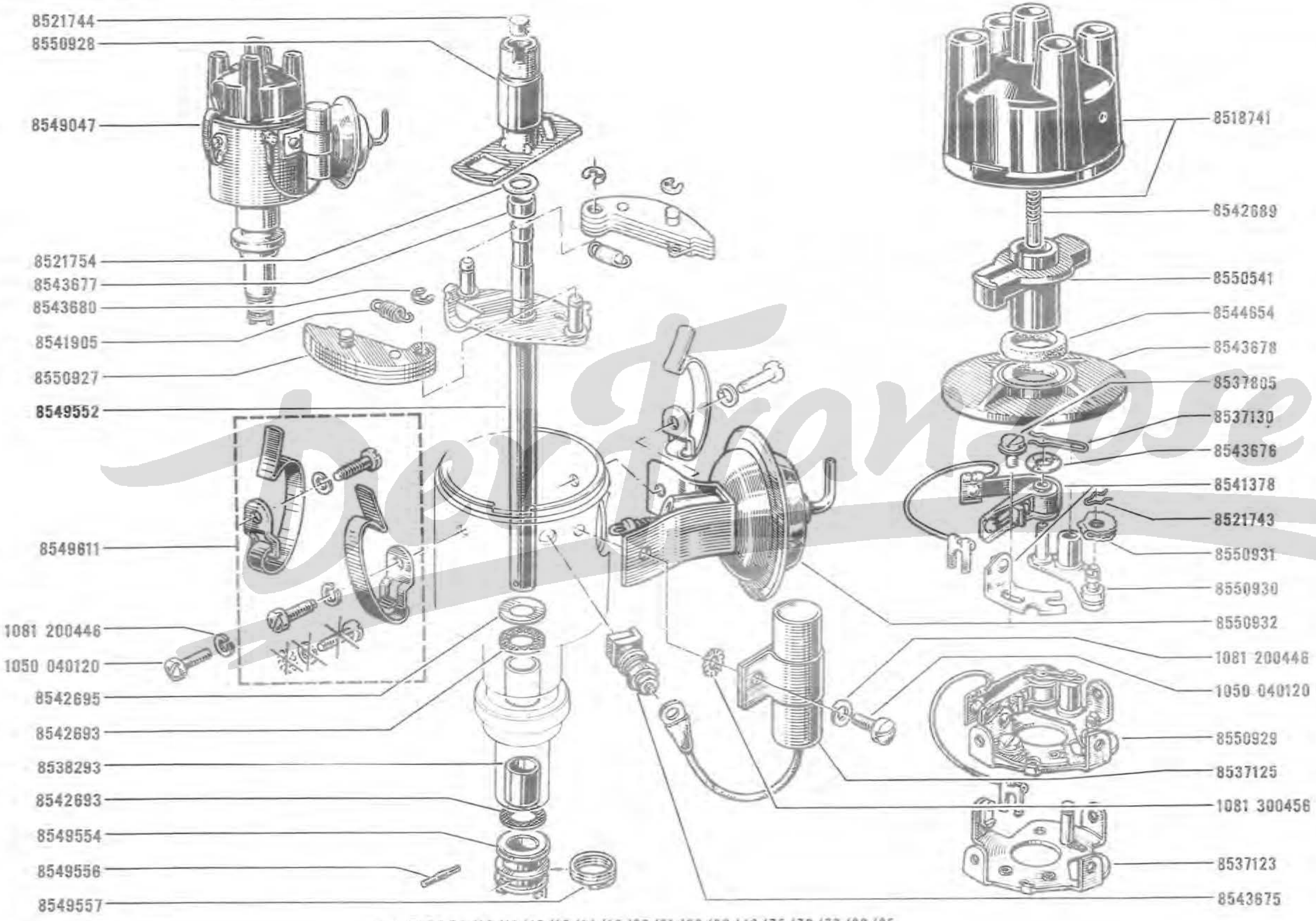

(a) R.1131/10/11/12/13/14/16/20/21/22/30/40/75/76/77/80/85
(b) R.1131/11/13/14/16/24/43/50/55/60/61/62/65/77/90/91/93/94/96

18.30
B P.R. 705

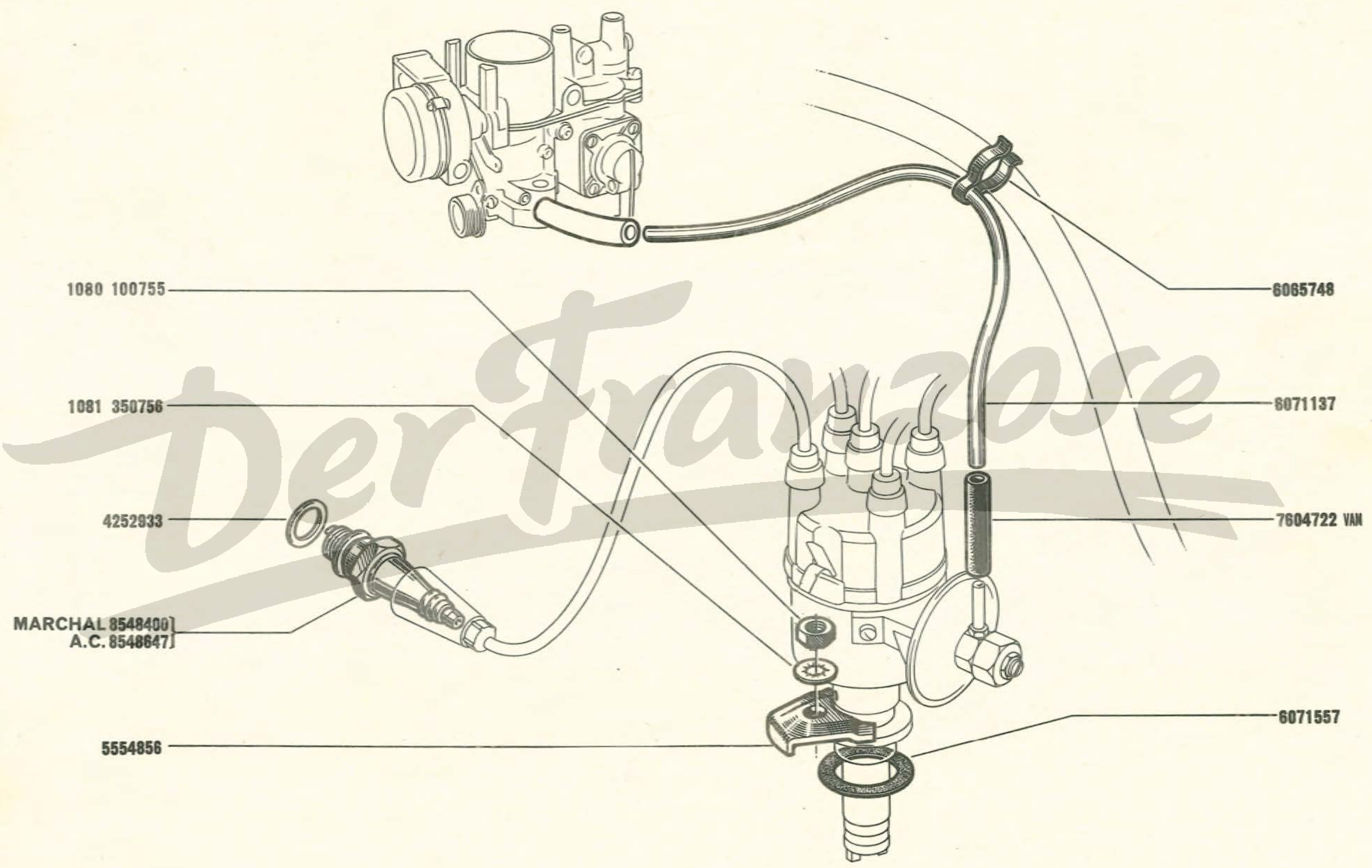

Der Franzose

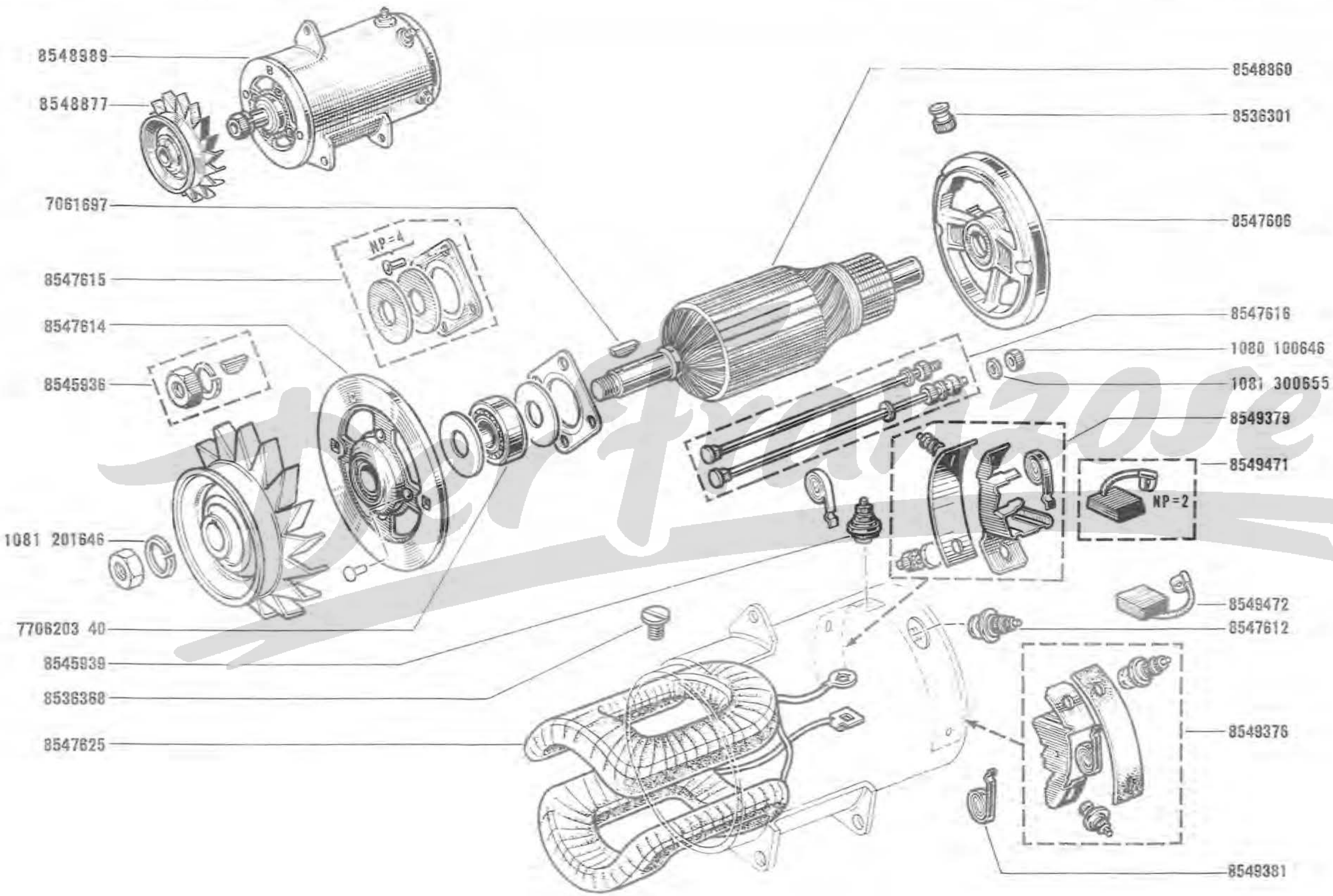

8548989
8548877
7061697
8547615
NP=4
8547614
8545936
1081 201646
7706203 40
8545939
8536368
8547625
8548860
8536301
8547606
8547616
1080 100646
1081 300655
8549379
8549471
NP=2
8549472
8547612
8549376
8549381

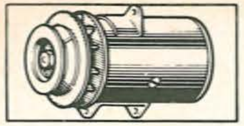

R.1131 E.C./01: PARIS- RHONE

18.50
B P.R. 705

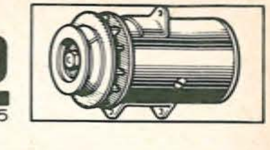

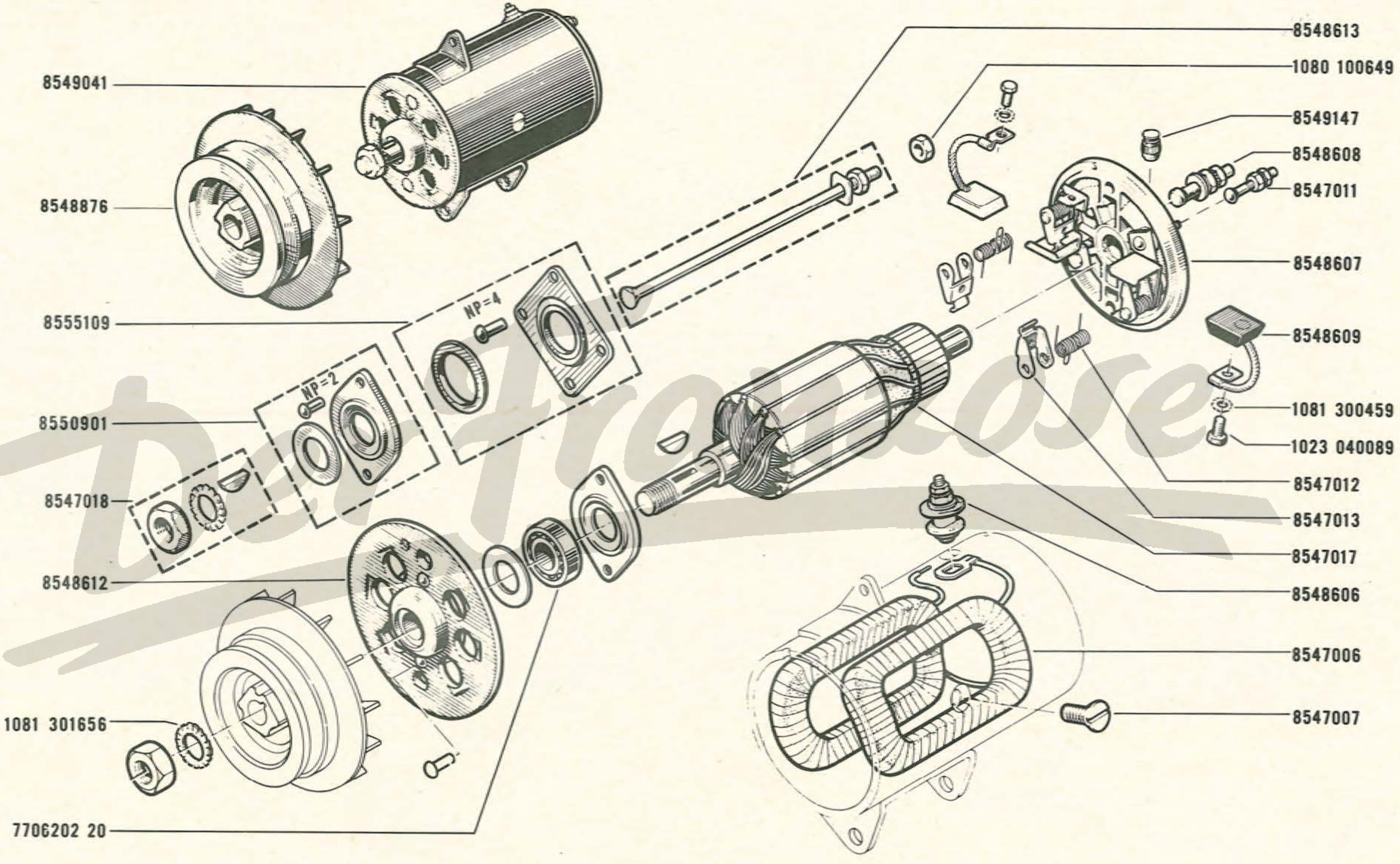

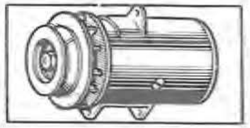

18.55

B P.R. 705

R.1131 E.C./10/11/12/13/14/16
R.1131 /01/02/03/04/05/06/11/13/14/16/24/43/45
/50/55/60/61/62/65/70/77/90/91/93/94/96

18.55

B P.R. 705

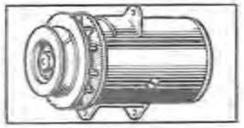

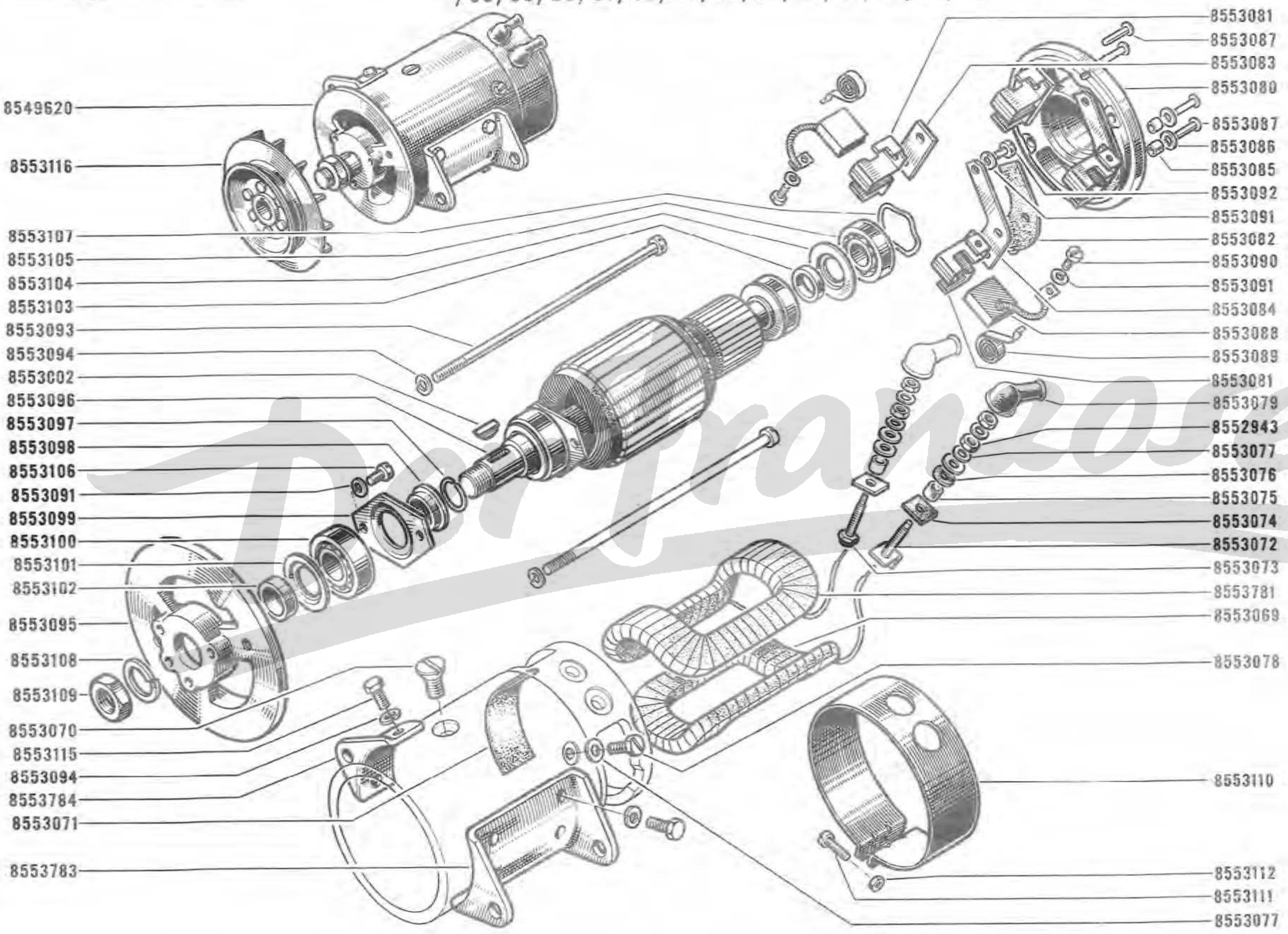

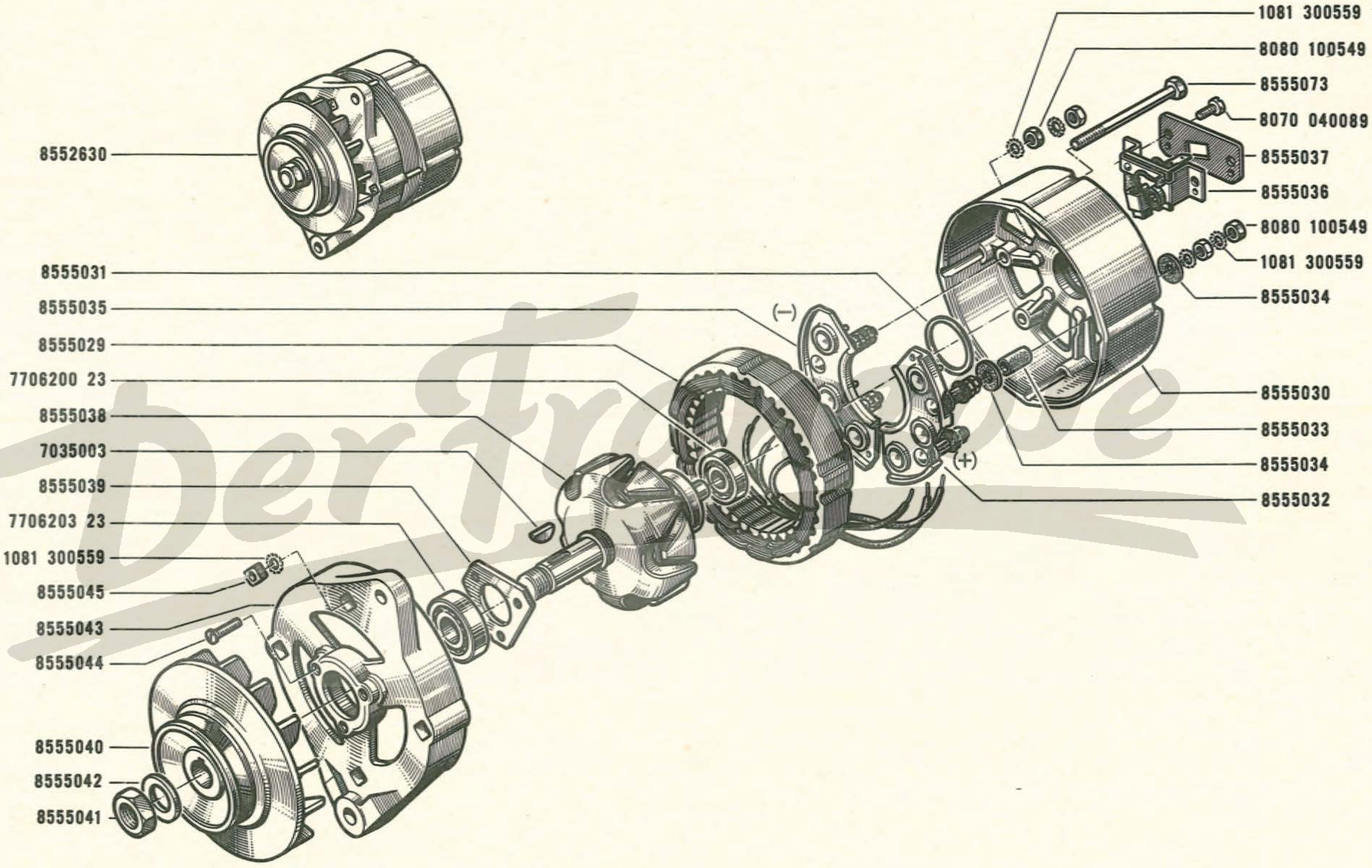

1081 300559
8080 100549
8555073
8070 040089
8555037
8555036
8080 100549
1081 300559
8555034
8552630
8555031
8555035
(−)
8555029
7706200 23
8555038
7035003
8555039
7706203 23
1081 300559
8555045
8555043
8555044
8555040
8555042
8555041
8555030
8555033
8555034
(+)
8555032

DUCELLIER

18.60
B P.R. 705

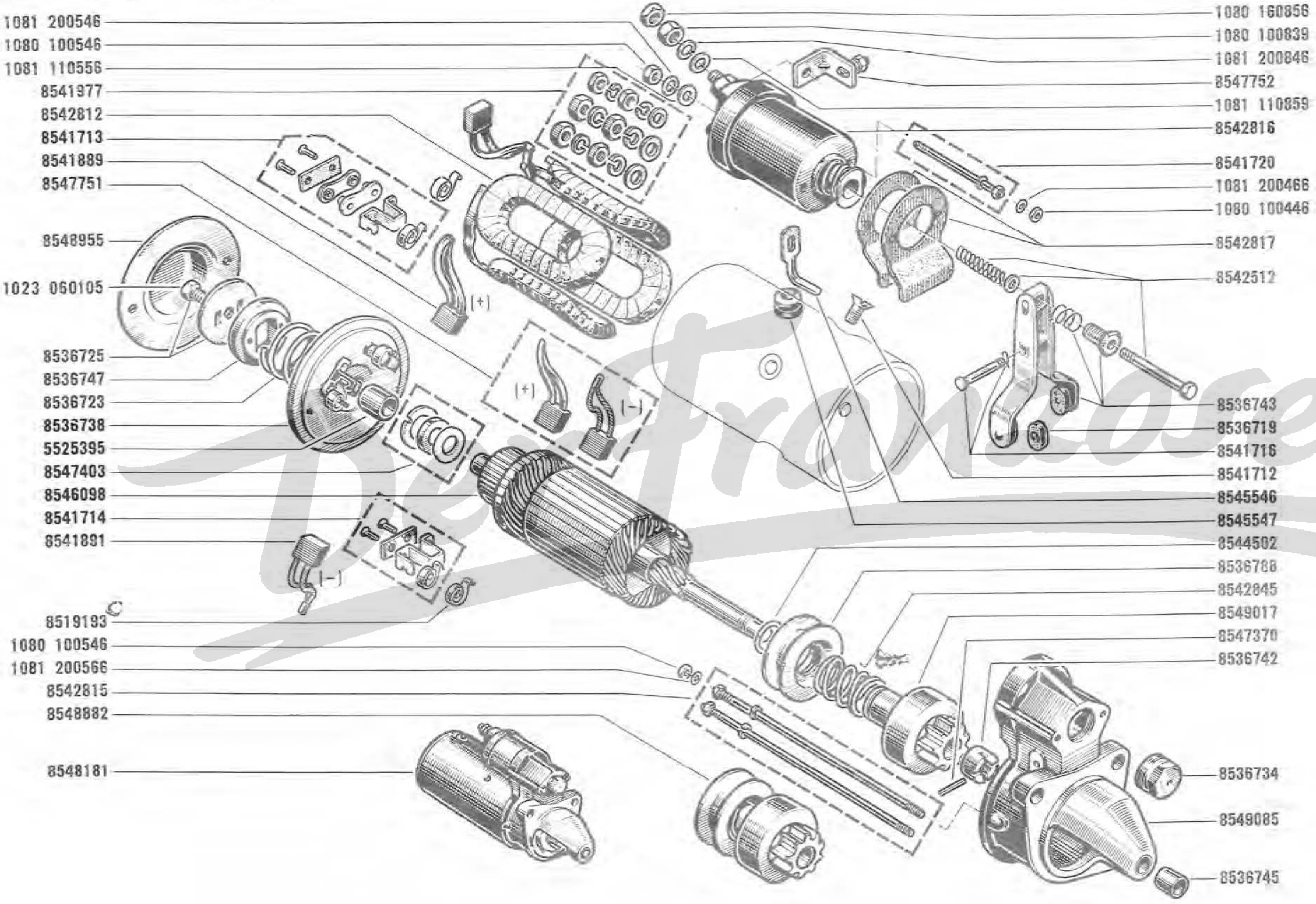

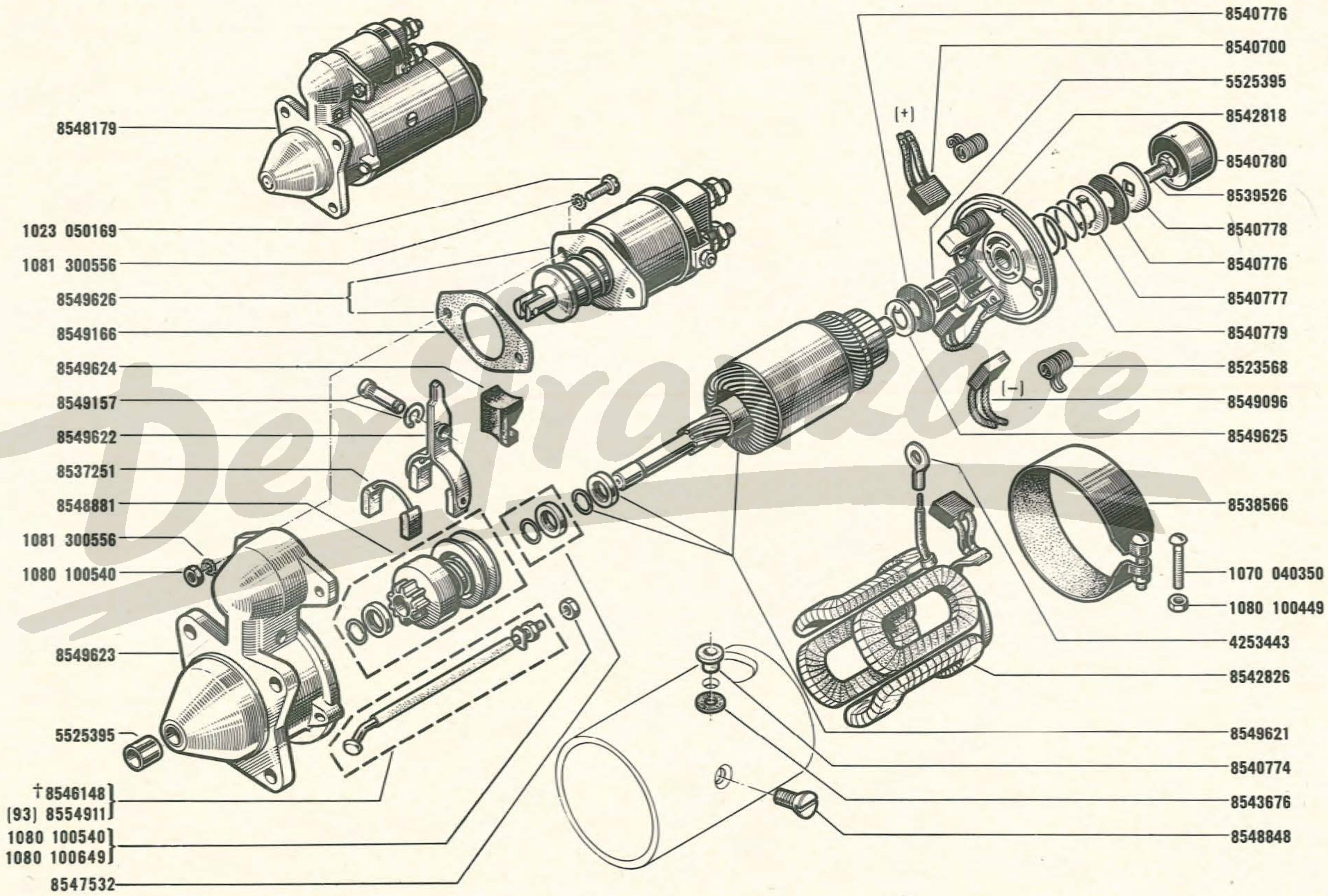

8548179
1023 050169
1081 300556
8549626
8549166
8549624
8549157
8549622
8537251
8548881
1081 300556
1080 100540
8549623
5525395
†8546148
(93) 8554911
1080 100540
1080 100649
8547532
8540776
8540700
5525395
8542818
8540780
8539526
8540778
8540776
8540777
8540779
8523568
8549096
8549625
8538566
1070 040350
1080 100449
4253443
8542826
8549621
8540774
8543676
8548848
(+)
(−)

18.80
B P.R. 705

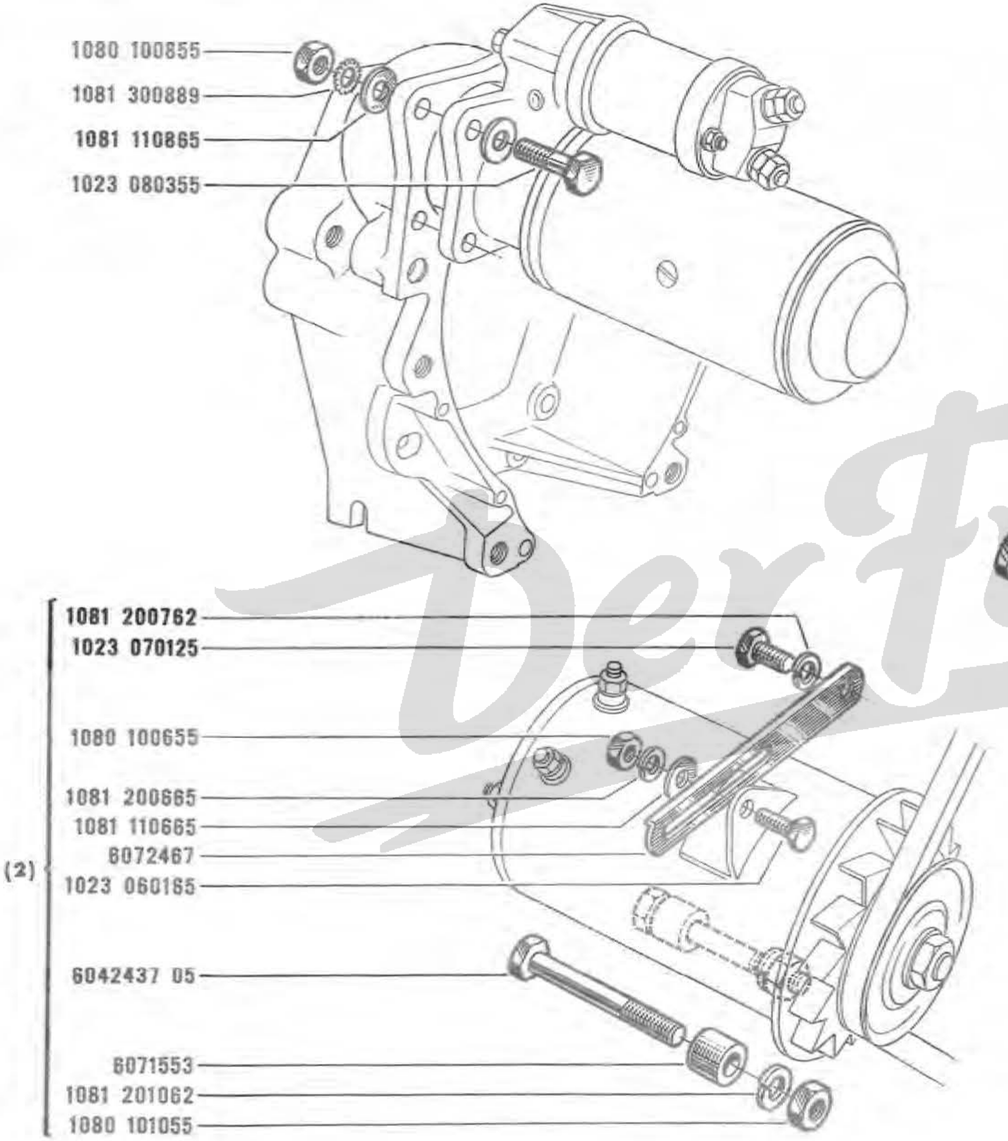

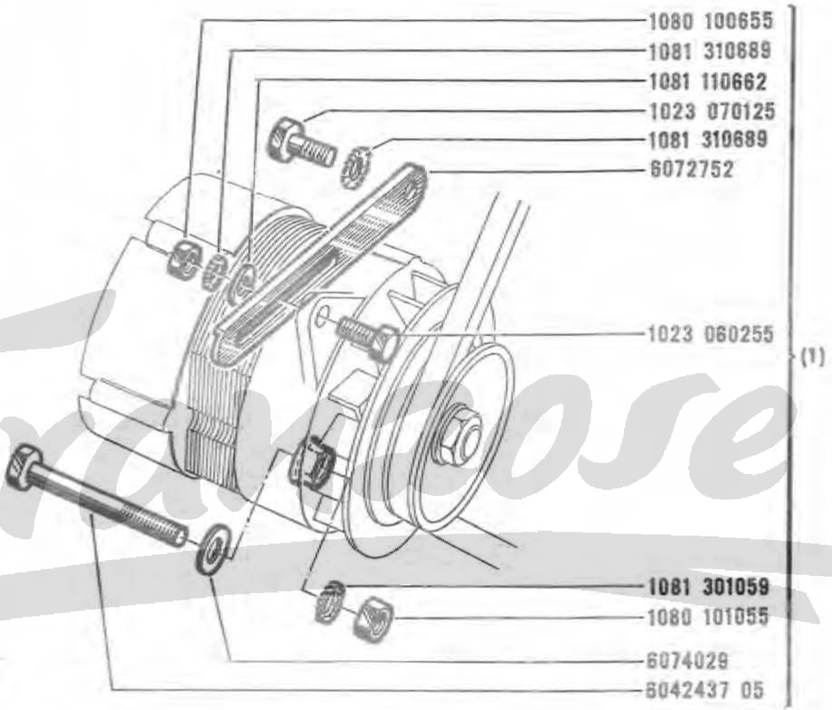

(1) R.1131 /09

(2) R.1131 EC /01/02/03/04/05/06/11/13/14/16/24/43/45/50/
R.1131 55/60/61/62/65/70/77/90/91/93/94/96

Der Franzose

GUIOT

19.01
B P.R. 705

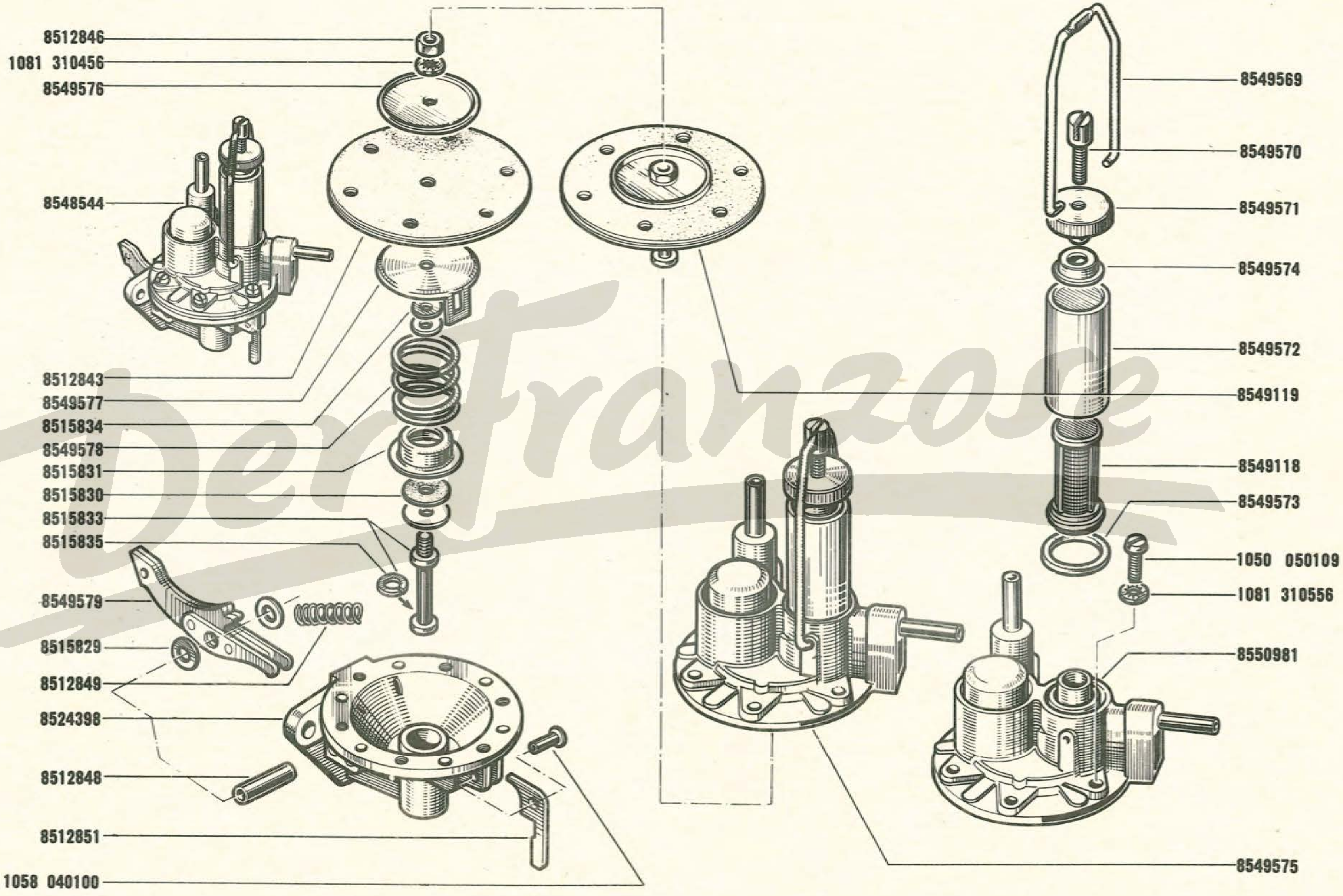

Der Franzose

19.05
A P.R.705
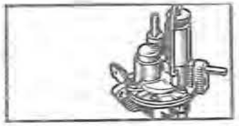

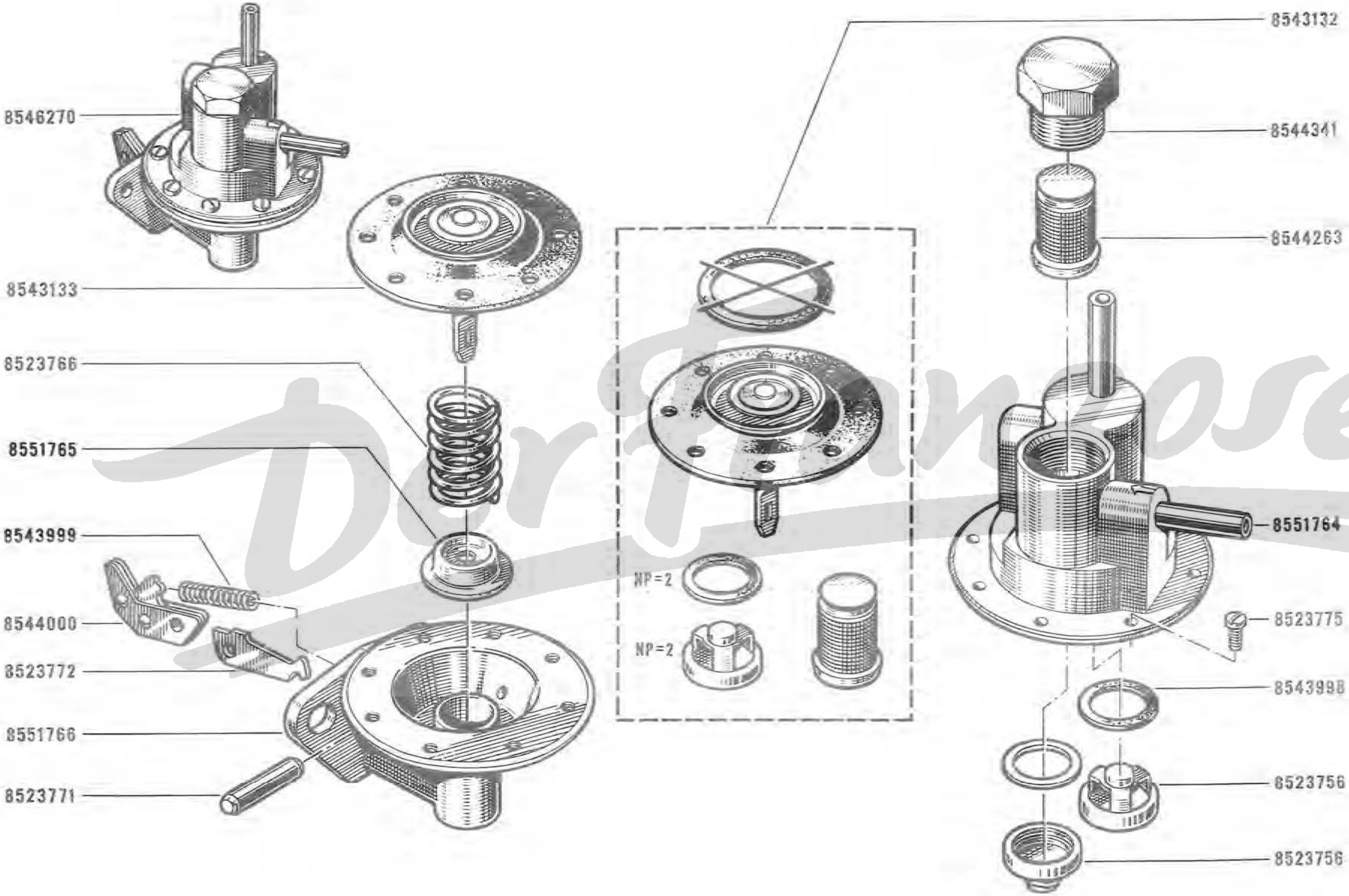
8546270
8543133
8523766
8551765
8543999
8544000
8523772
8551766
8523771
NP=2
NP=2
8543132
8544341
8544263
8551764
8523775
8543998
8523756
8523756

19.20
B P.R. 705

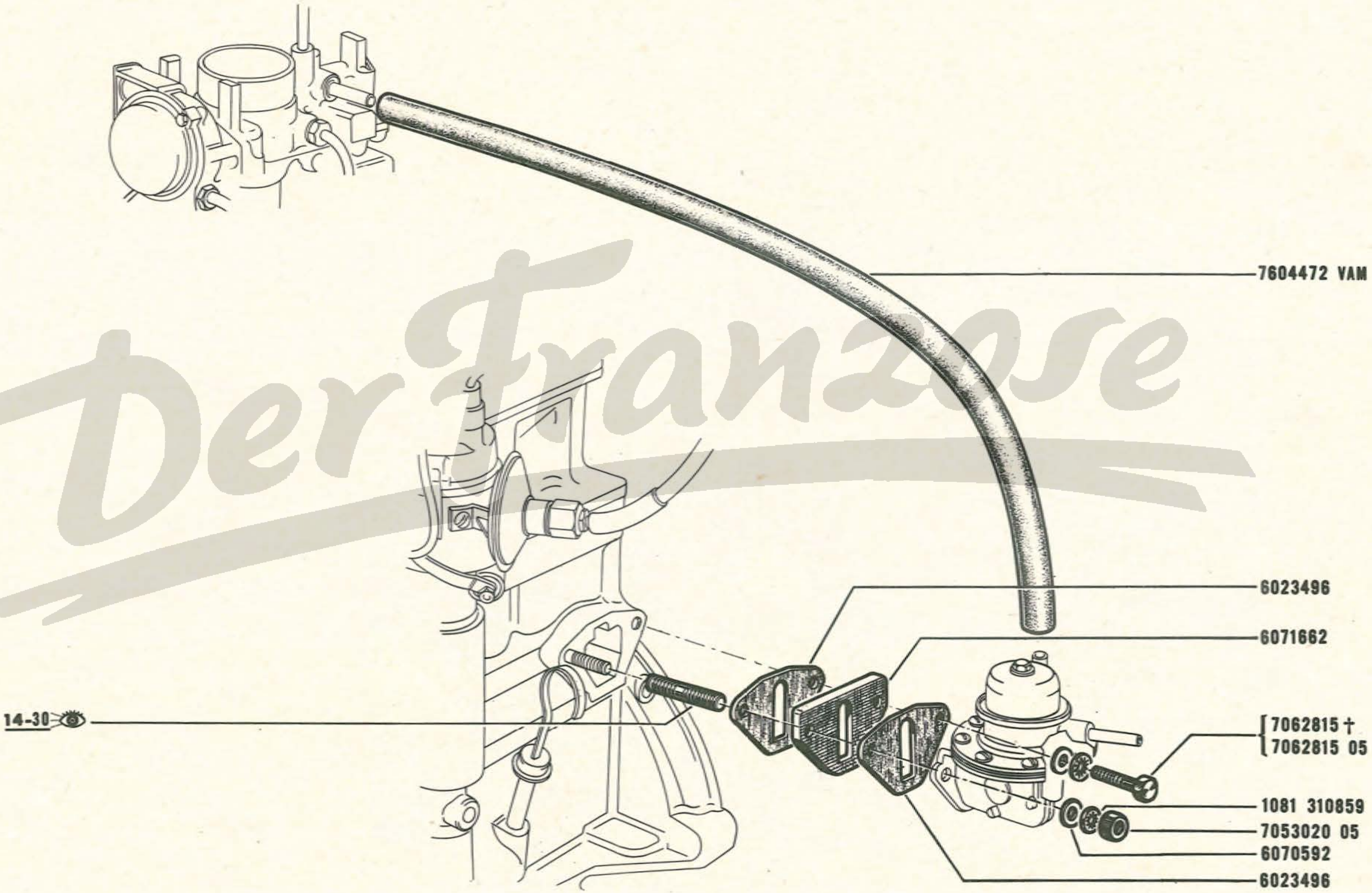

Der Franzose

30. 01
B P.R. 705

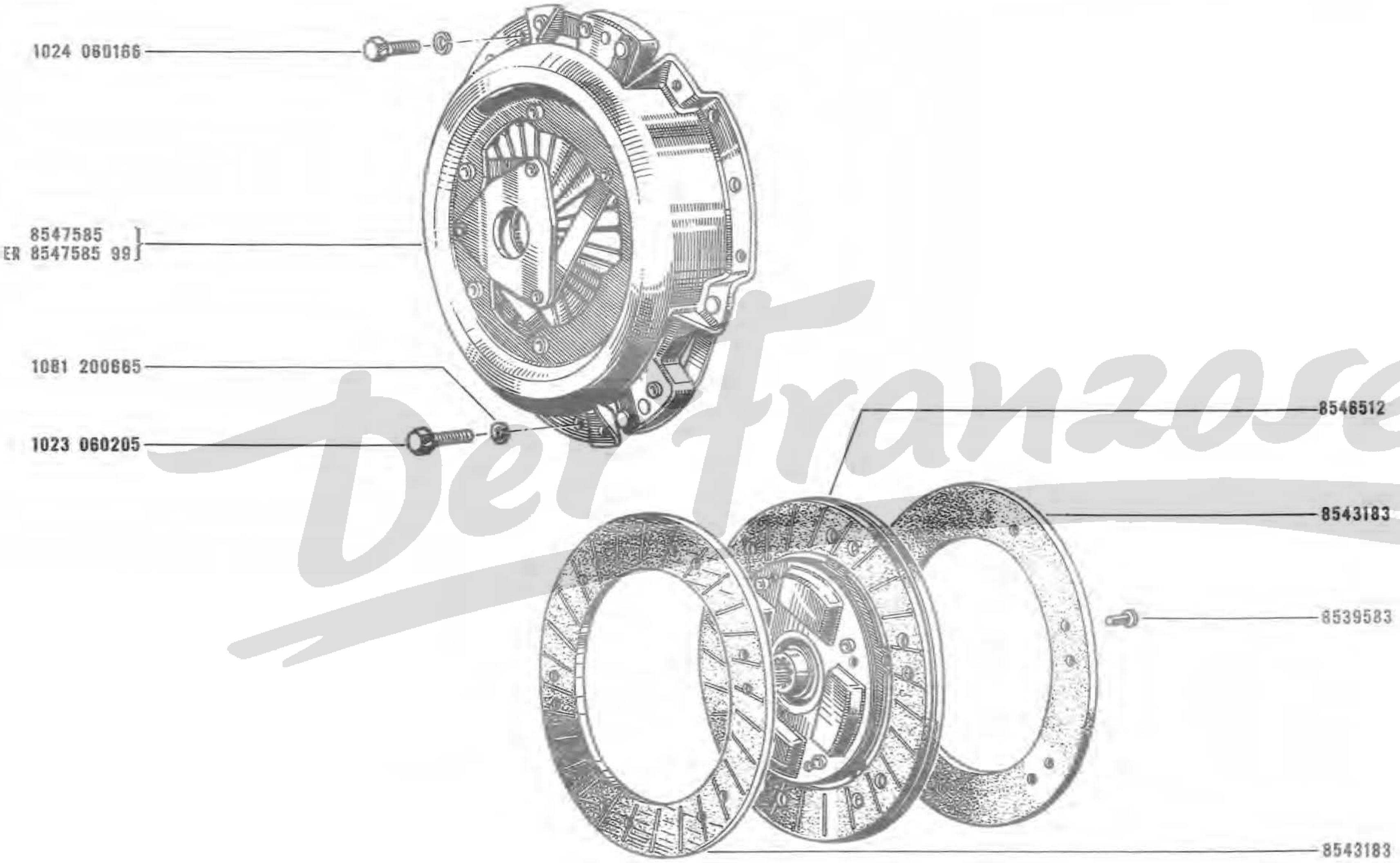
1024 060166
8547585
ER 8547585 99
1081 200665
1023 060205
8546512
8543183
8539583
8543183

31.01
B P.R. 705

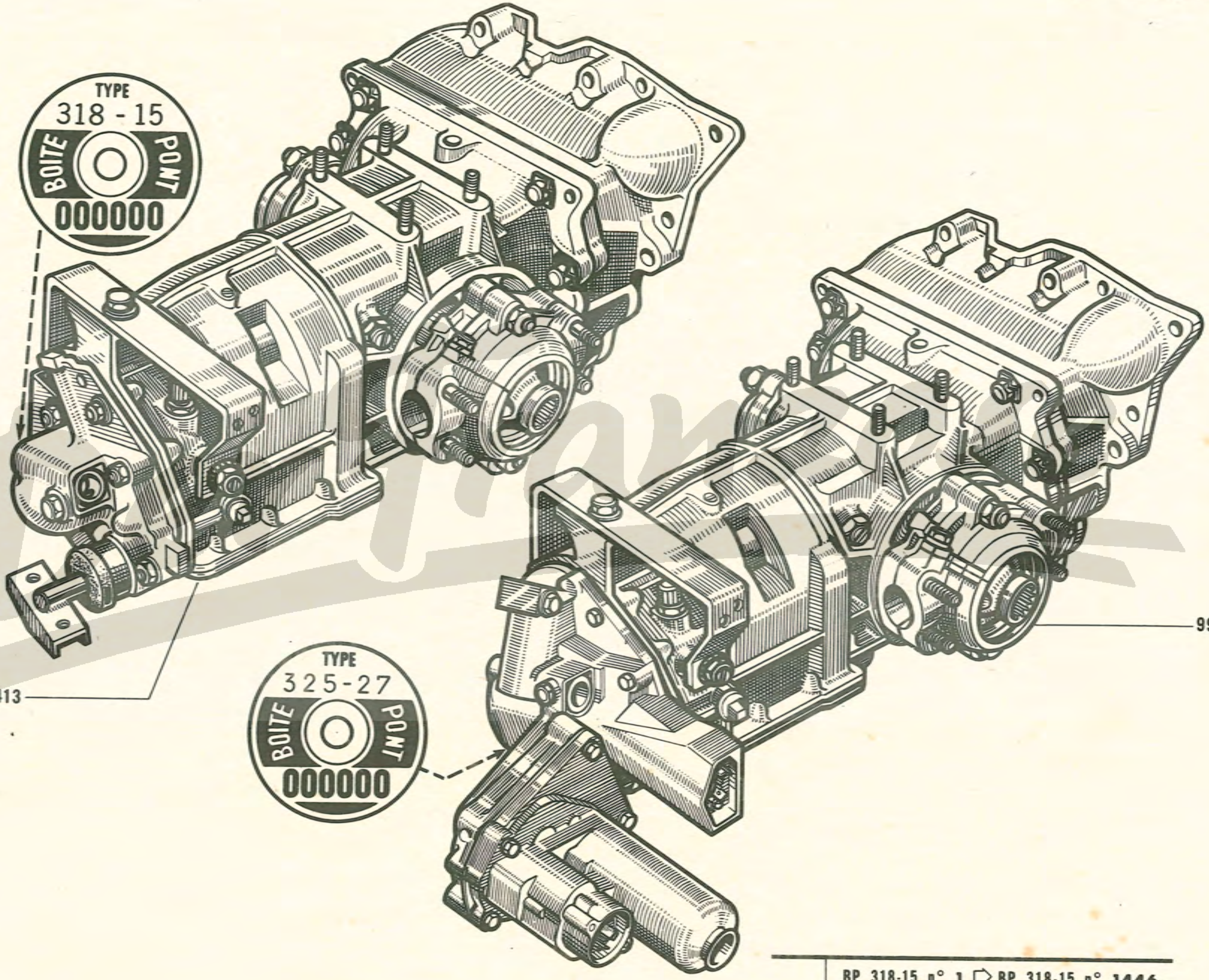

E.C. (19)(1) 9807413

9960035

1	BP 318-15 n° 1 ⇨ BP 318-15 n° 1446 8239721 -1- } 8544221 -2- } 58-60
19	BP 318-15 n° 1447 ⇨ VEH n° 11720 8330085 -1- 58-60

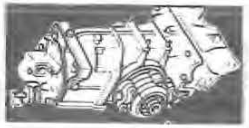

B.P. Type 318-15 ⌘ E.C.

31.10
B P.R. 705

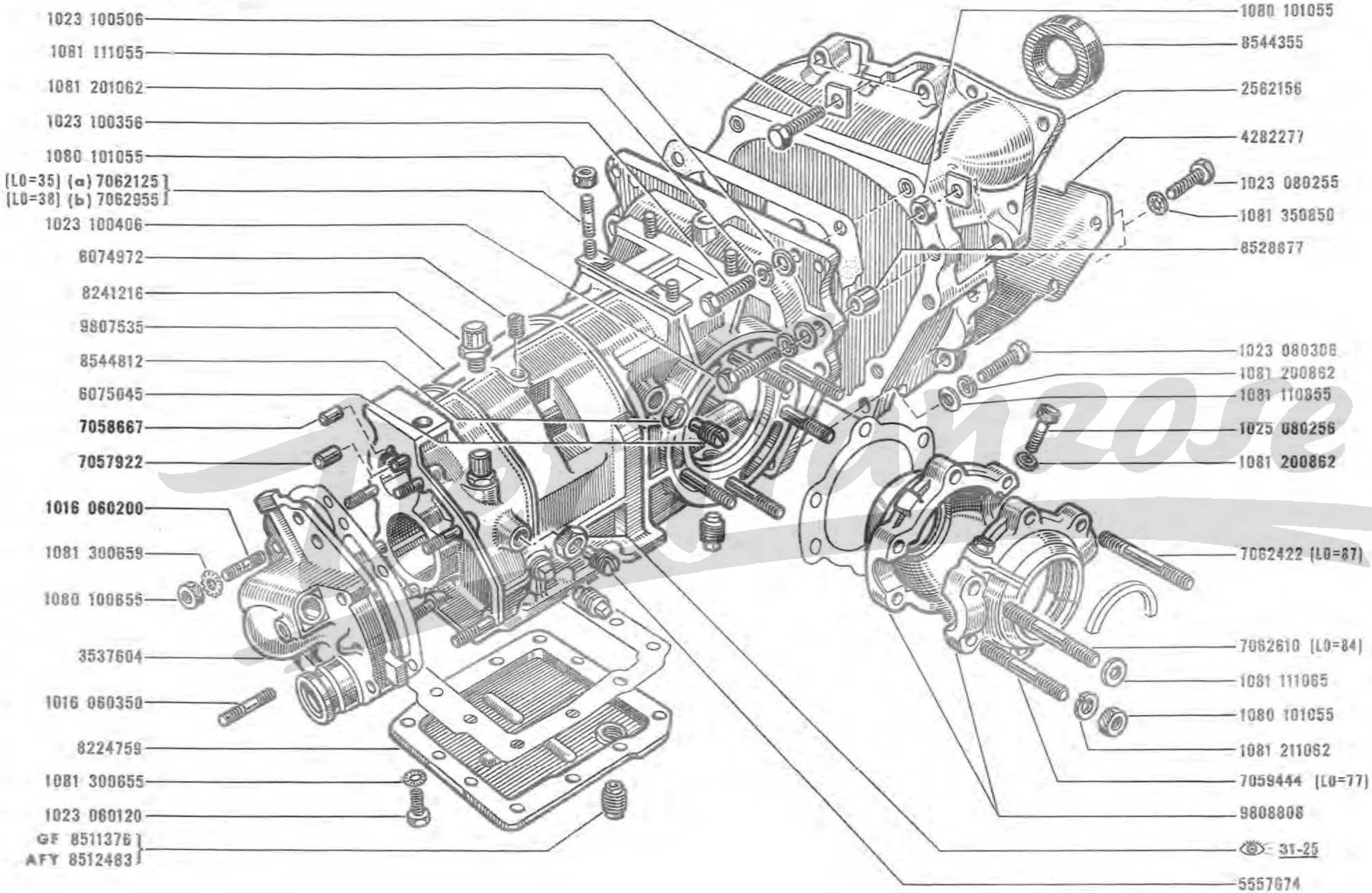

(a) BP n° 1 ⇨ BP n° 6950
(b) BP n° 6951 ⇨ BP n° . . .

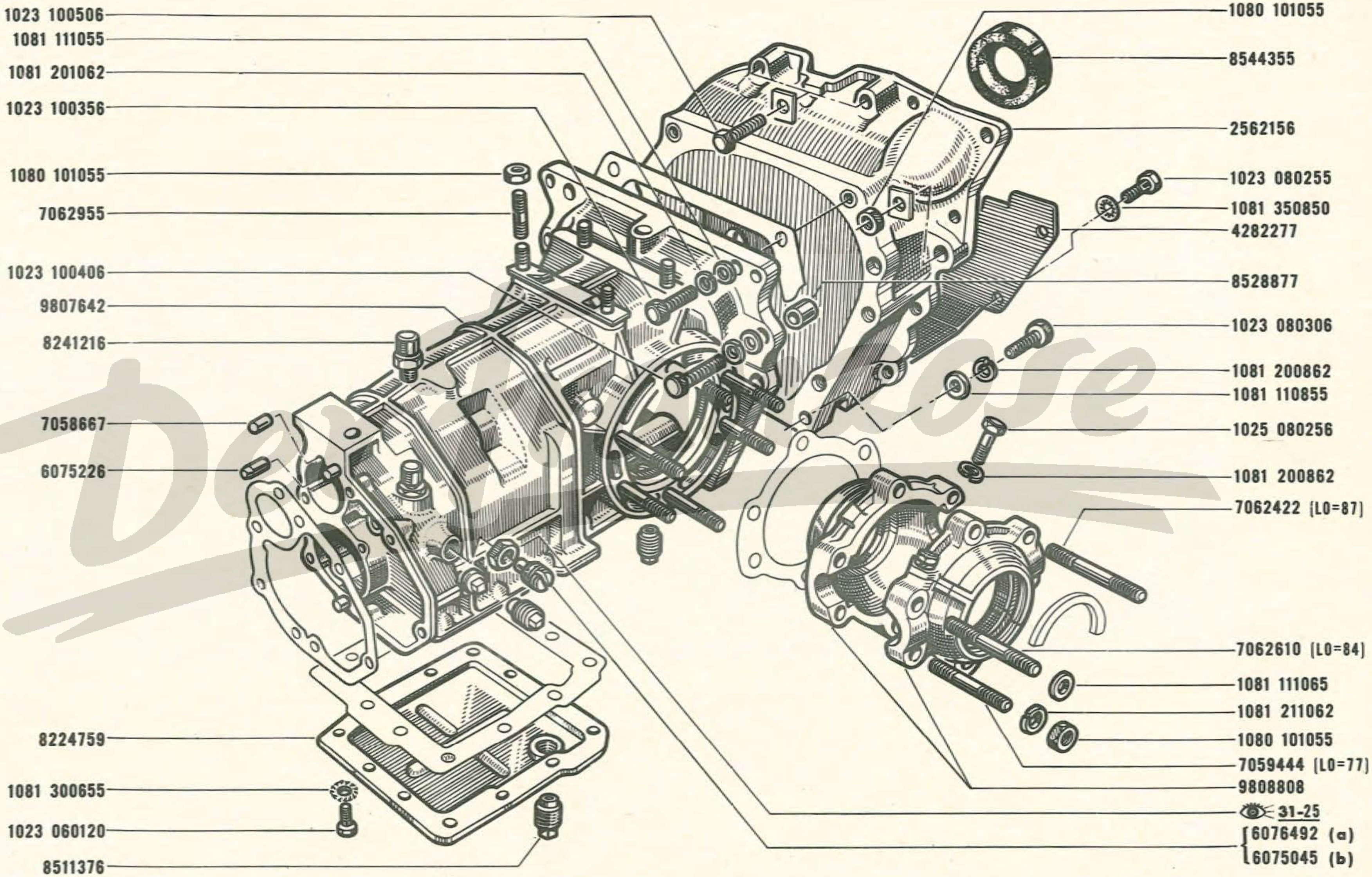

(a) VEH n° 1 ⇨ VEH n° 28889
(b) VEH n° 28890 ⇨ VEH n° . . .

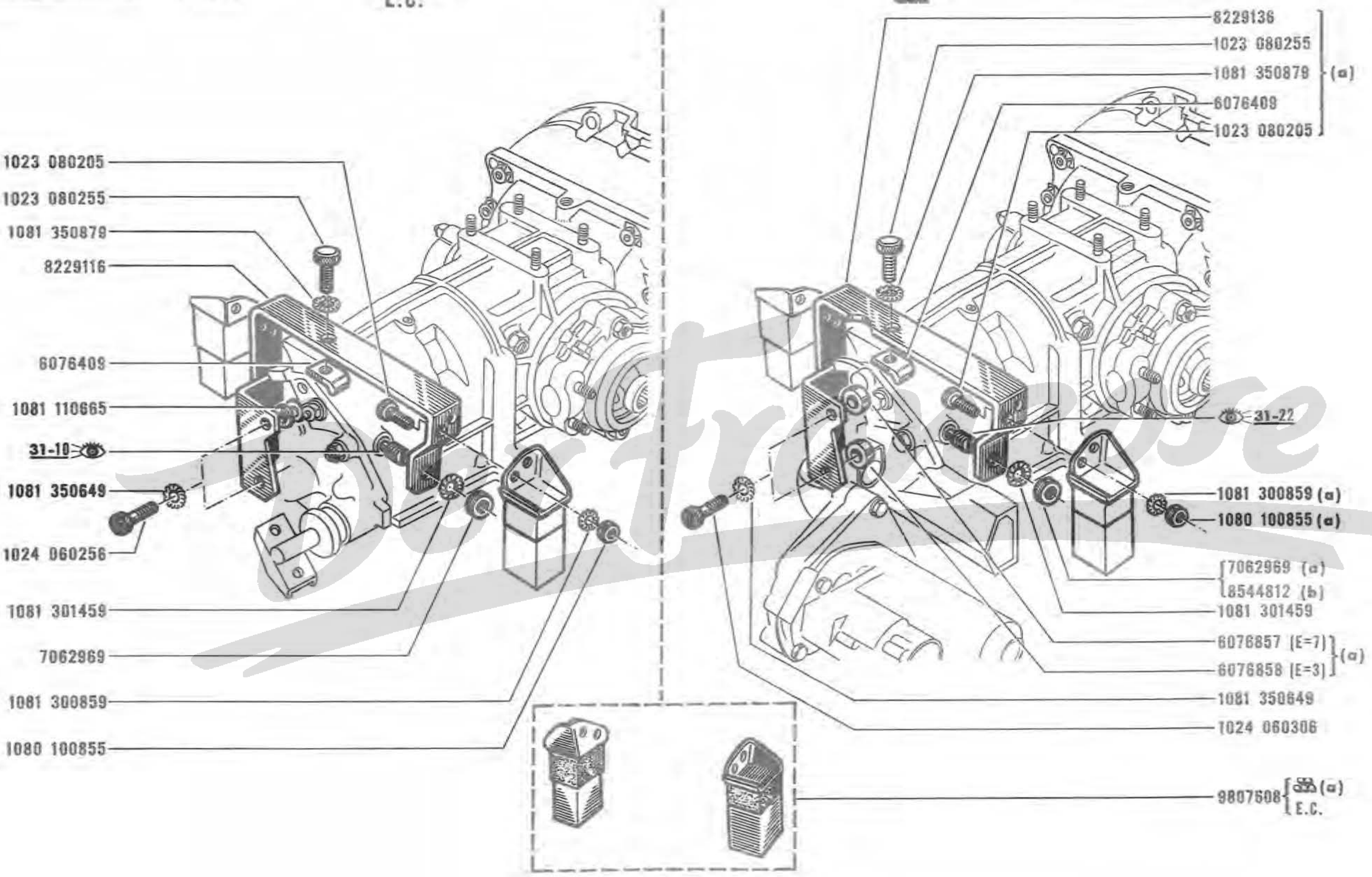

(a) VEH n° 1 ⇨ VEH n° 28889
(b) VEH n° 28890 ⇨ VEH n° . . .

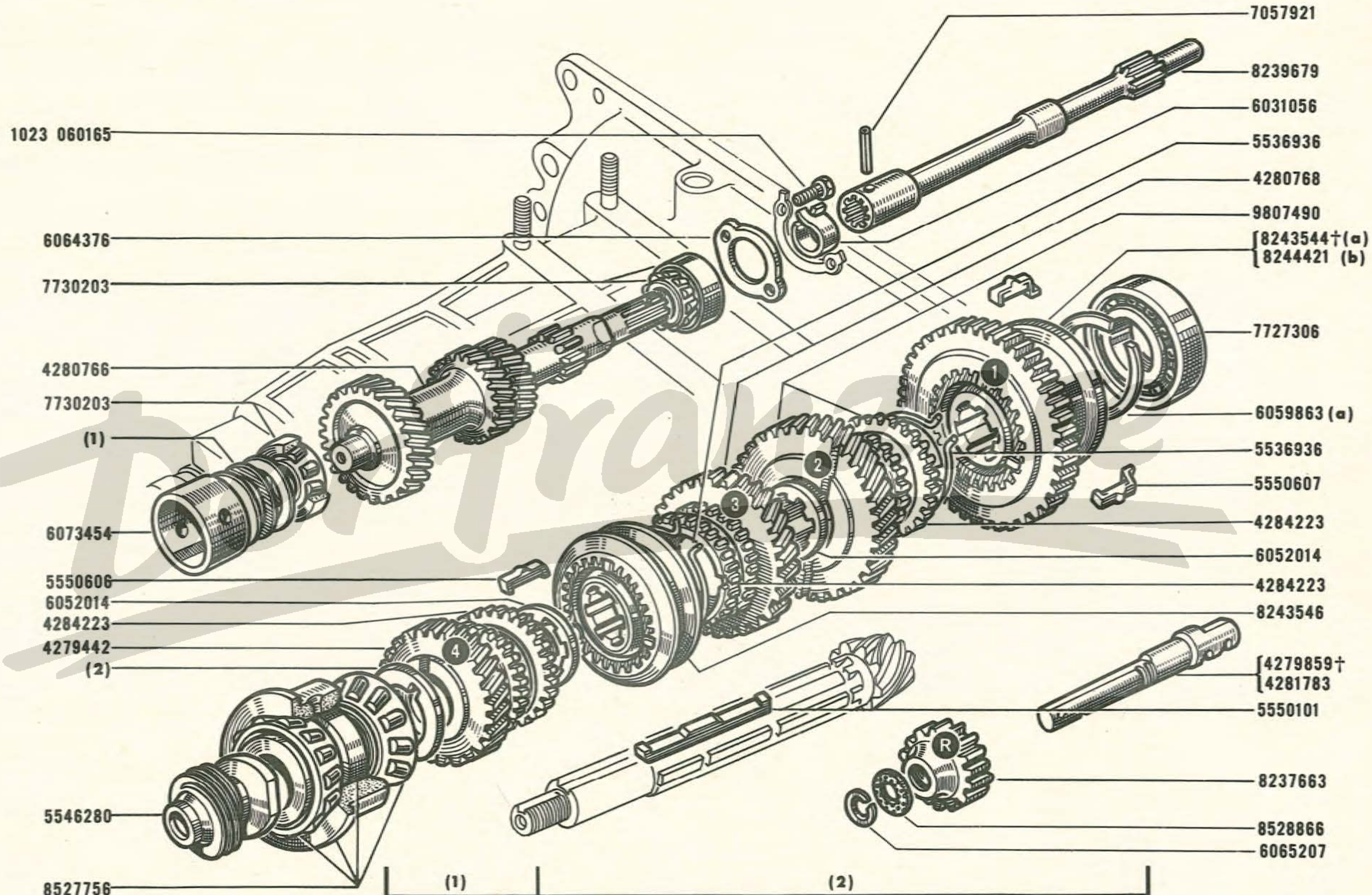

(1)	(2)			
7057944 E=0,95	6054478 E=3,30	6070343 E=3,55	6053517 E=3,80	6070348 E=4,05
7057945 E=0,50	6070341 E=3,35	6053515 E=3,60	6070346 E=3,85	6053520 E=4,10
7057946 E=0,20	6054477 E=3,40	6070344 E=3,65	6053518 E=3,90	6053521 E=4,20
7057947 E=0,10	6070342 E=3,45	6053516 E=3,70	6070347 E=3,95	6053522 E=4,30
	6053514 E=3,50	6070345 E=3,75	6053519 E=4,00	

(a) BP Type 318-15 n° 1 ▷ BP Type 318-15 n° 144535 (⇲ BP Type 318-15 n° 139805 ▷ 144000)
(b) BP Type 318-15 n° 144536 ▷ BP Type 318-15 n° . . . . (⇲ BP Type 318-15 n° 139805 ▷ 144000)

B.P. Type 325-27

31.45
A P.R. 705

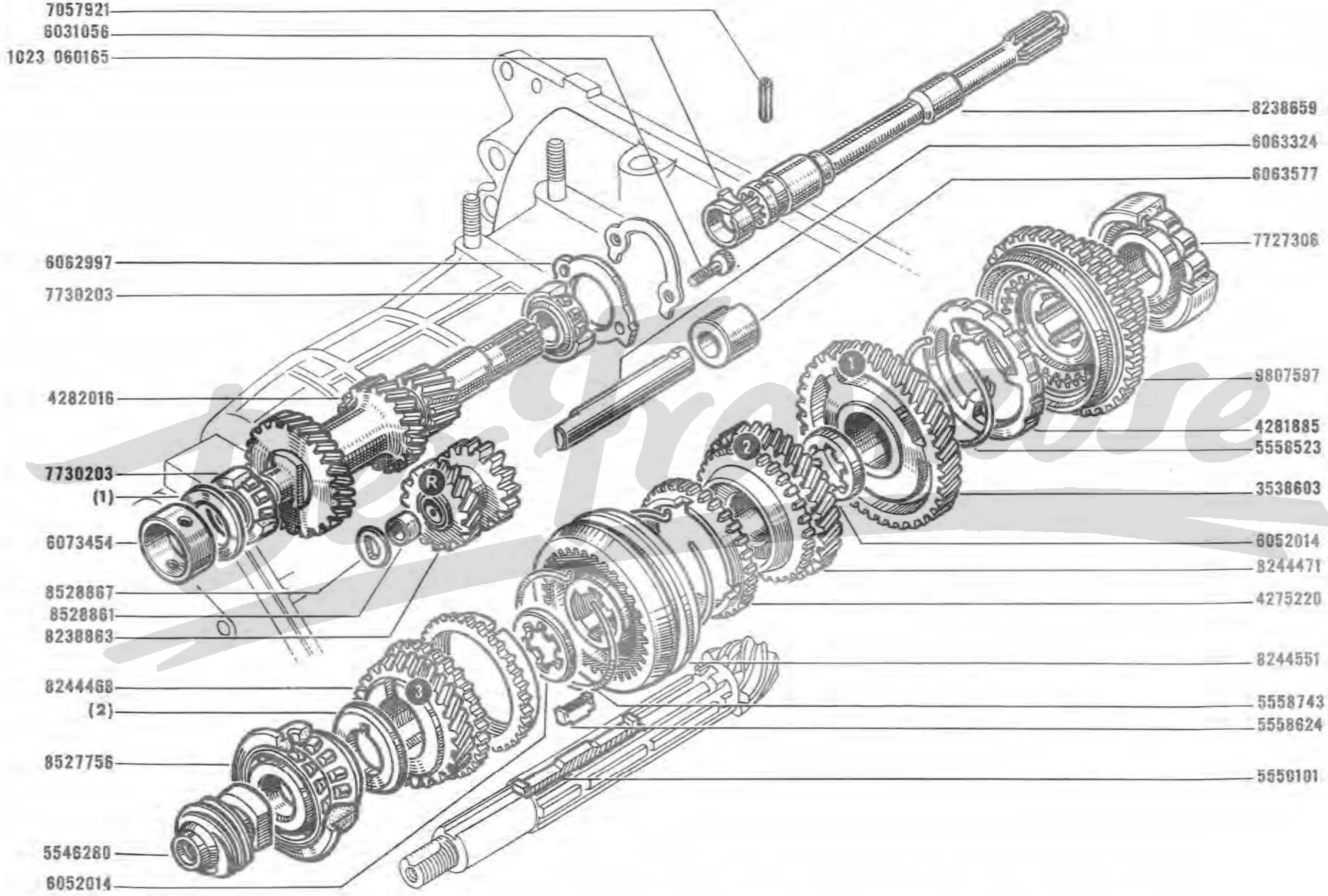

(1)	(2)		
7057947 E=0,10	6054478 E=3,30	6053516 E=3,70	6053520 E=4,10
7057946 E=0,20	6054477 E=3,40	6053517 E=3,80	6053521 E=4,20
7057945 E=0,50	6053514 E=3,50	6053518 E=3,90	6053522 E=4,30
7057944 E=0,95	6053515 E=3,60	6053519 E=4,00	

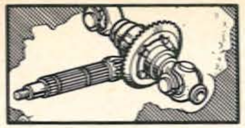

31.50
B P.R. 705

B.P. Type 318-15 E.C.

31.50
B P.R. 705

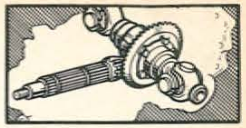

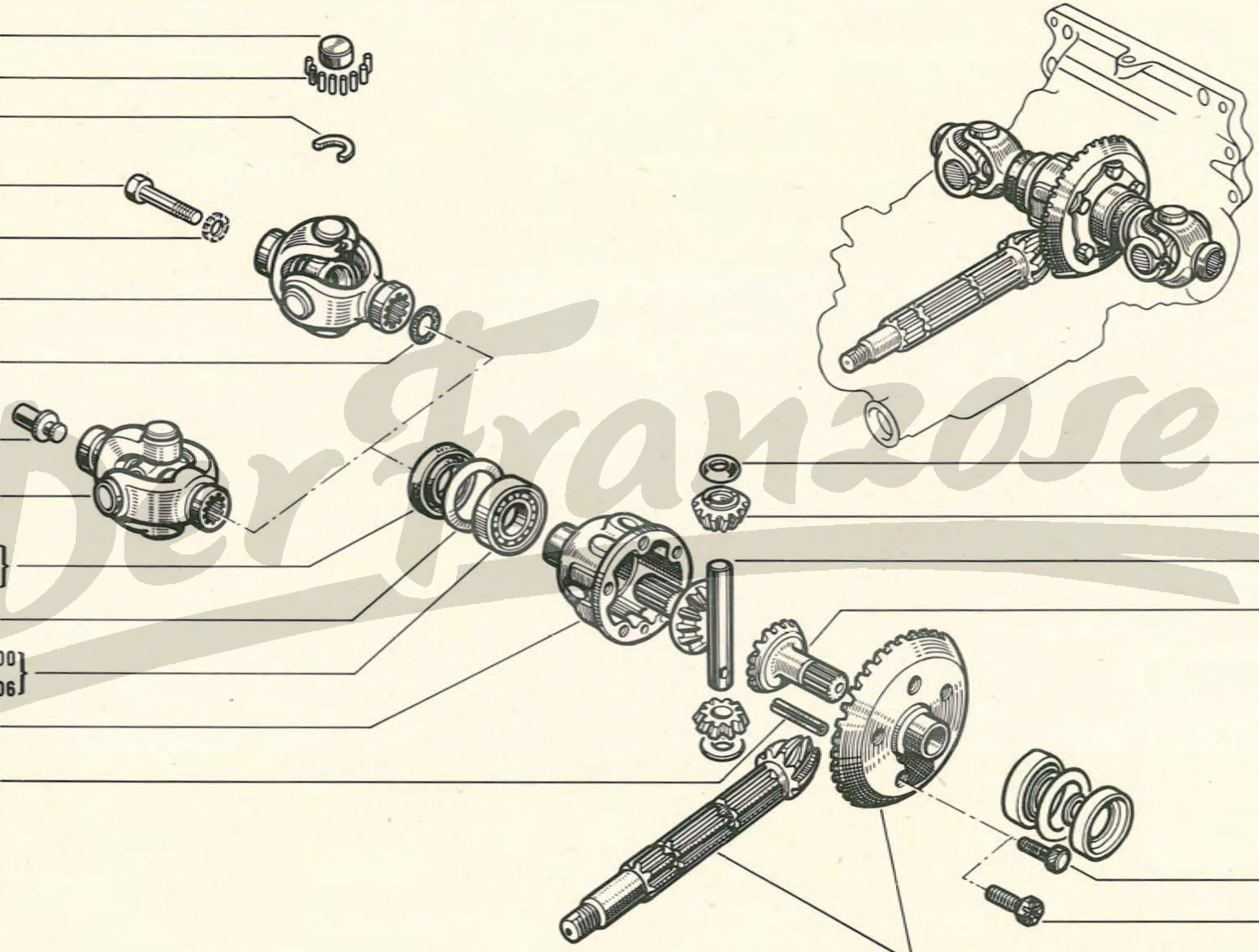

Der Franzose

(a) BP 318-15 n° 1 ⇨ BP 318-15 n° 29172
(b) BP 318-15 n° 29173 ⇨ BP 318-15 n° . . .

(1)	
4013869 E=0,10 4013868 E=0,20 7062733 E=0,25	4013867 E=0,50 4013866 E=0,95

15	† 7062901 -6-
40	† 9807438 -2-

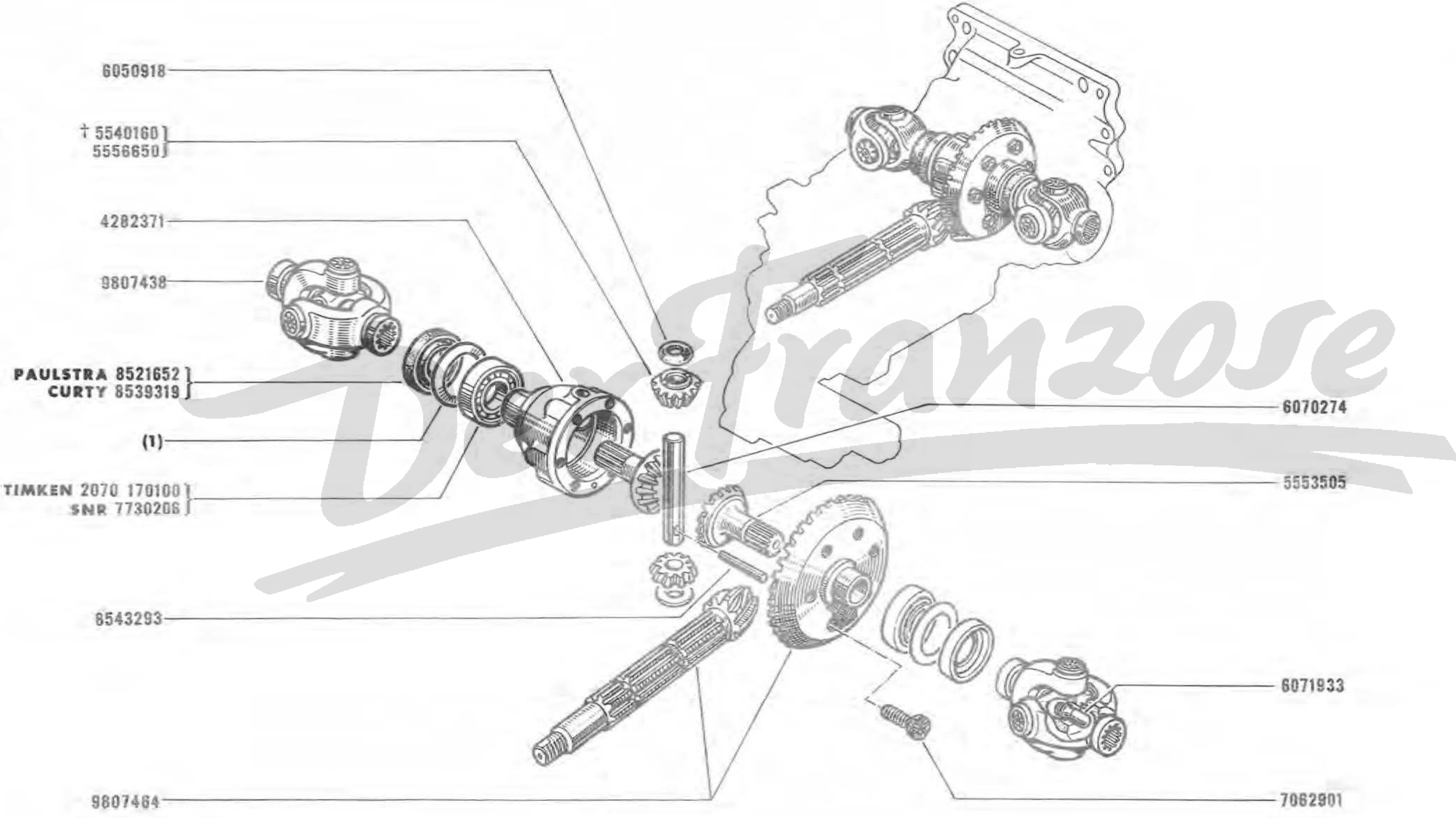

(1)	
4013869 E=0,16	4013867 E=0,50
4013868 E=0,20	4013866 E=0,95
7062733 E=0,25	

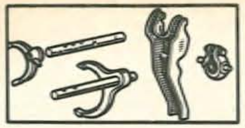

B.P. Type 318-15 ⁘ E.C.

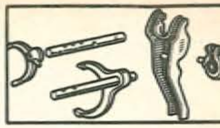

31.70
B P.R. 705

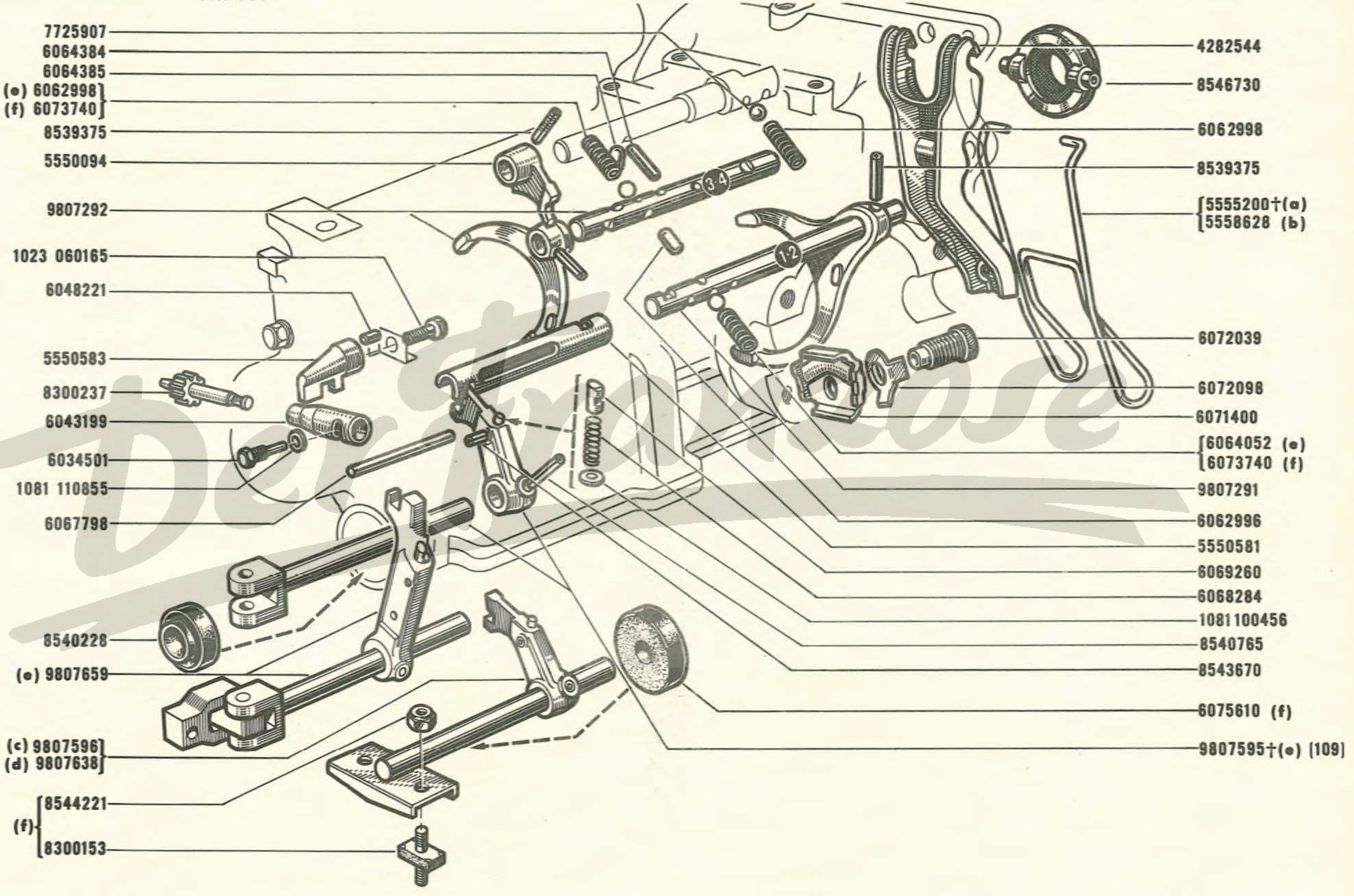

(a) BP Type 318-15 n° 1 ⇨ BP Type 318-15 n° 99731 (⇲ BP Type 318-15 n° 83937 ⇨ 85000)
(b) BP Type 318-15 n° 99732 ⇨ BP Type 318-15 n° . . . . (⇲ BP Type 318-15 n° 83937 ⇨ 85000)
(c) BP Type 318-15 n° 1447 ⇨ VEH n° 11720
(d) VEH n° 11721 ⇨ VEH n° . . . .
(e) BP Type 318-15 n° 1 ⇨ BP Type 318-15 n° 1446
(f) BP Type 318-15 n° 1447 ⇨ BP Type 318-15 n° . . . .

109	⊞ 9807659 -I-

31 . 85
A P.R. 705

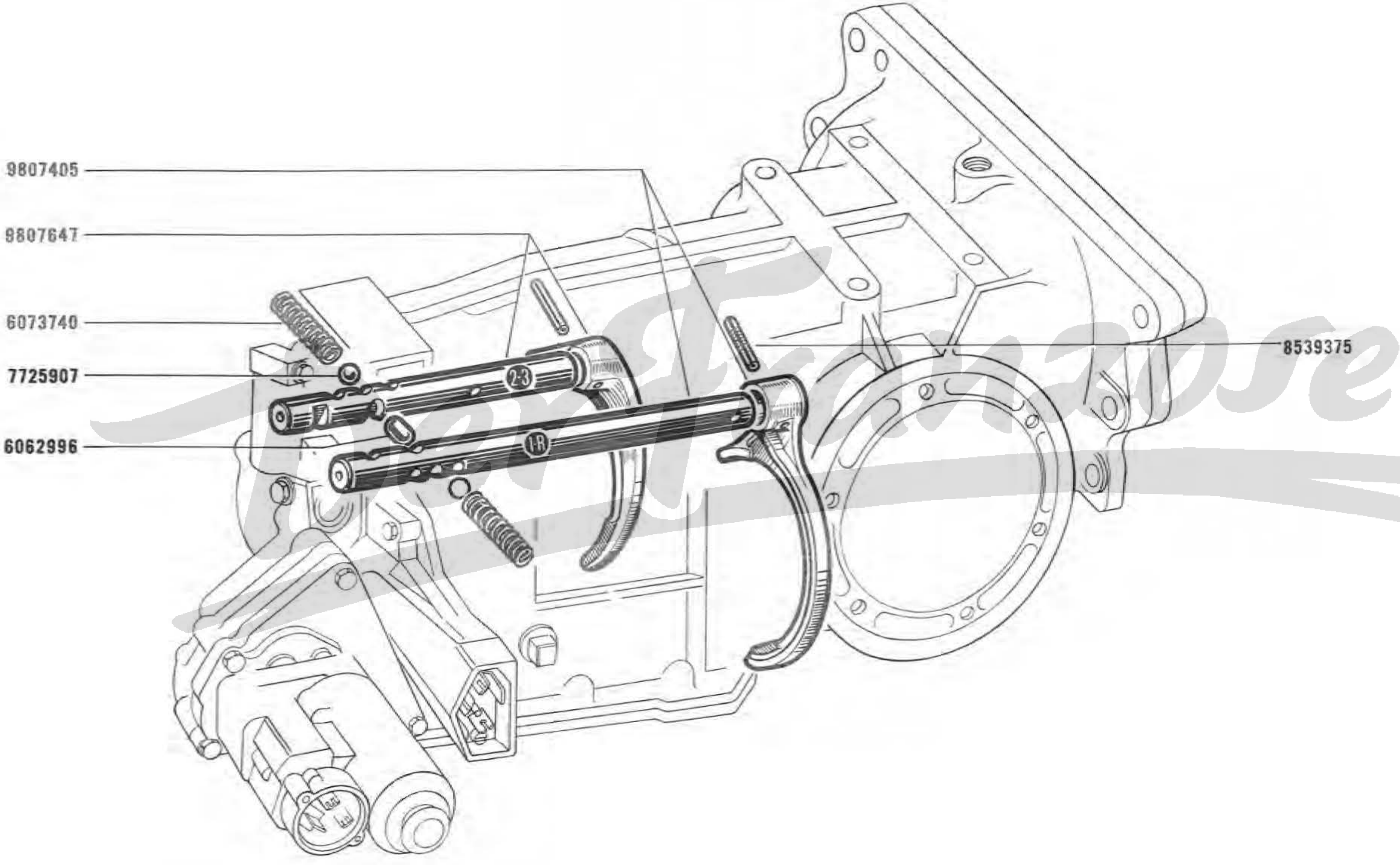

B.P. Type 318, 325

31.90
B P.R. 705

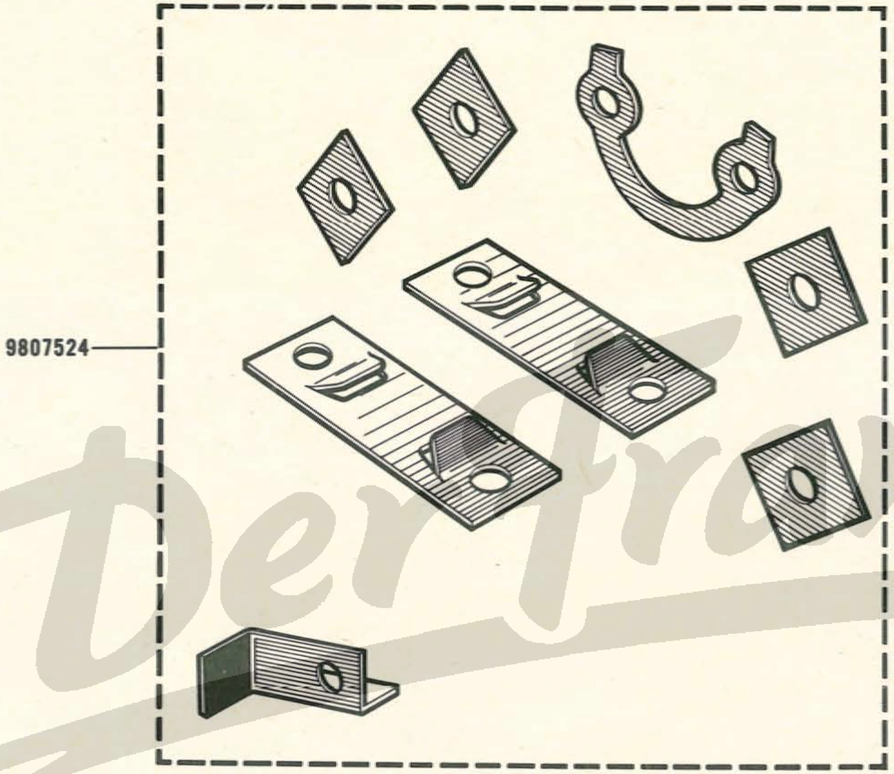

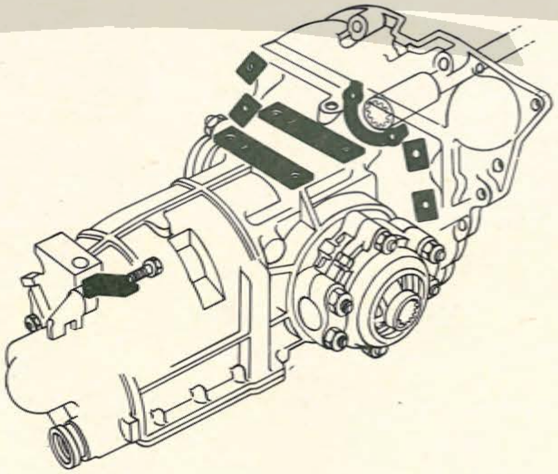

Der Franzose

B.P. Type 318, 325

31.95
B P.R. 705

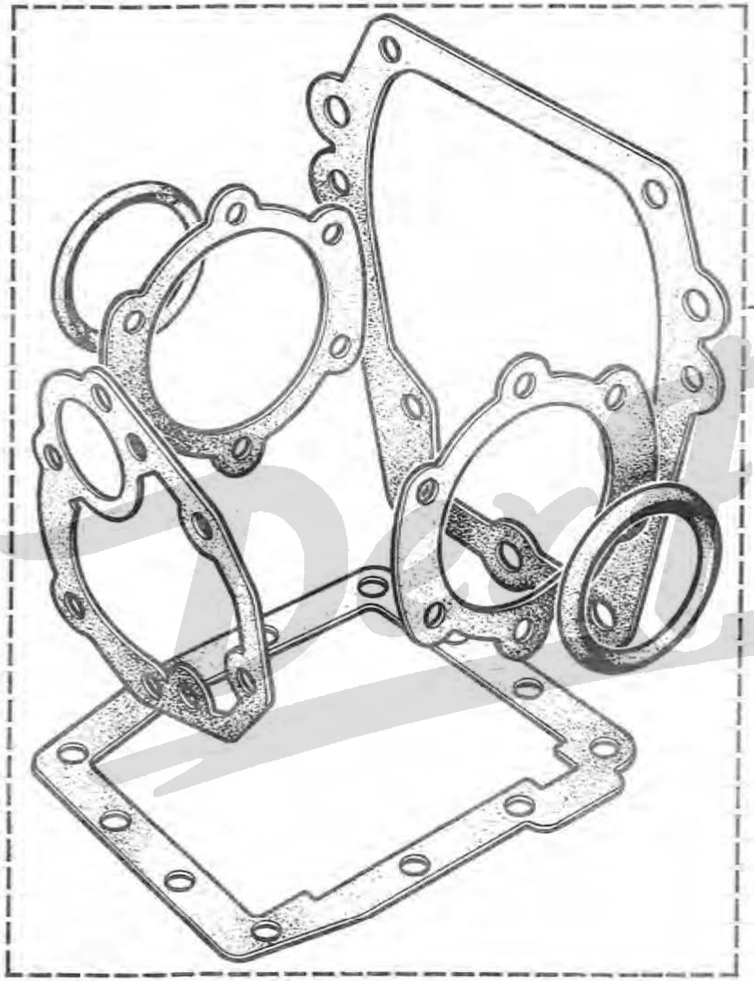

9807525

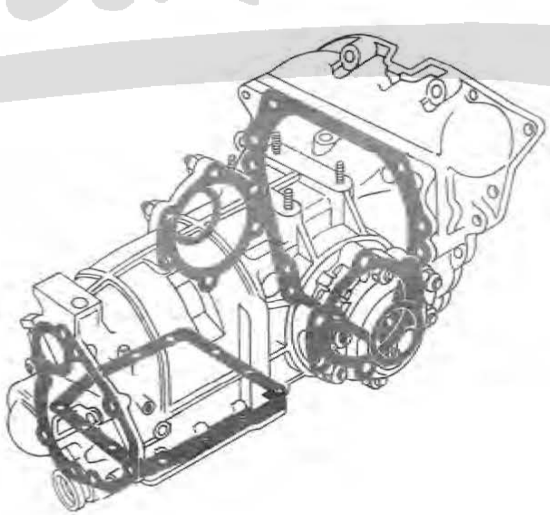

34. 05
A P.R. 705

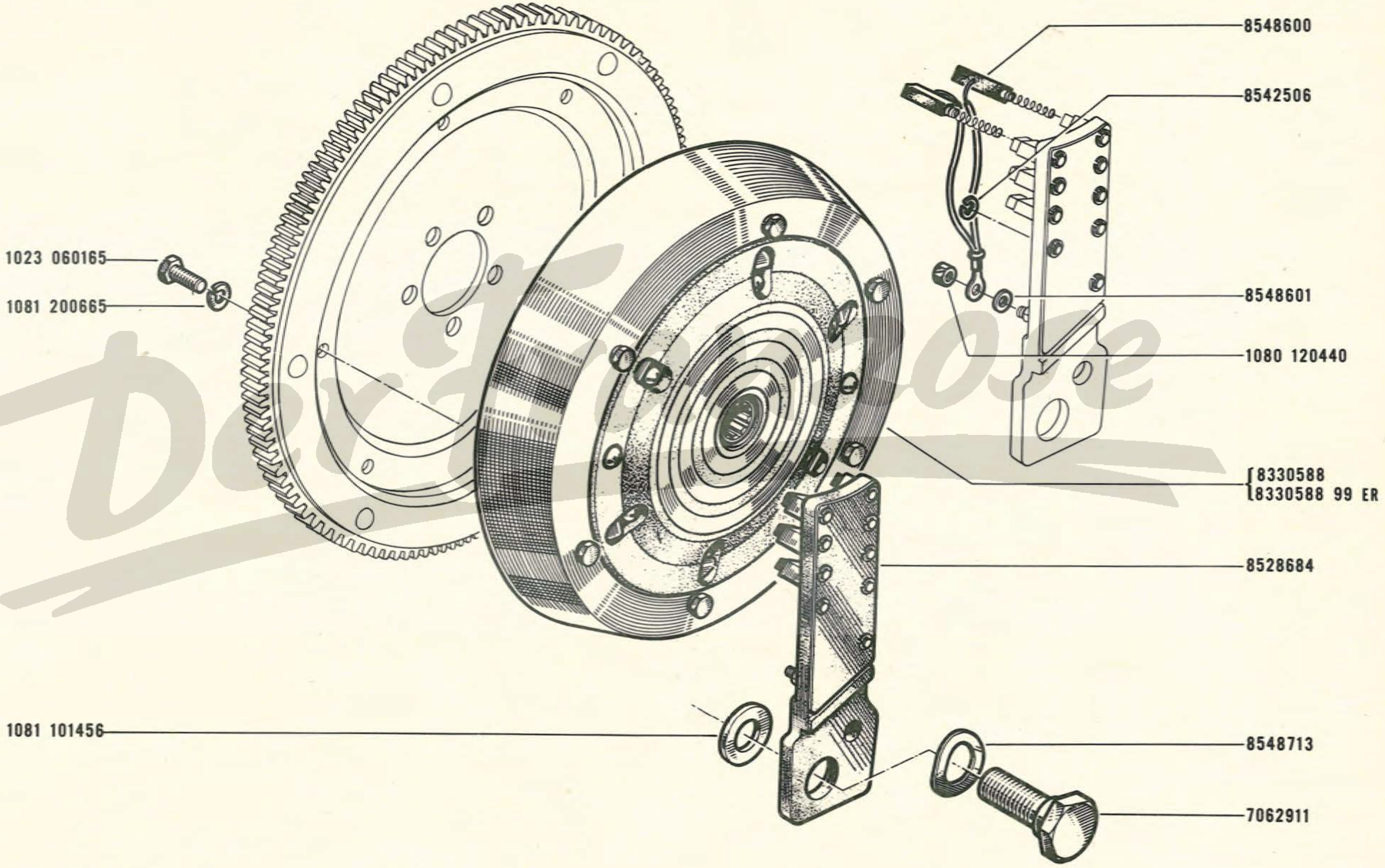
8548600
8542506
1023 060165
1081 200665
8548601
1080 120440
8330588
8330588 99 ER
8528684
1081 101456
8548713
7062911

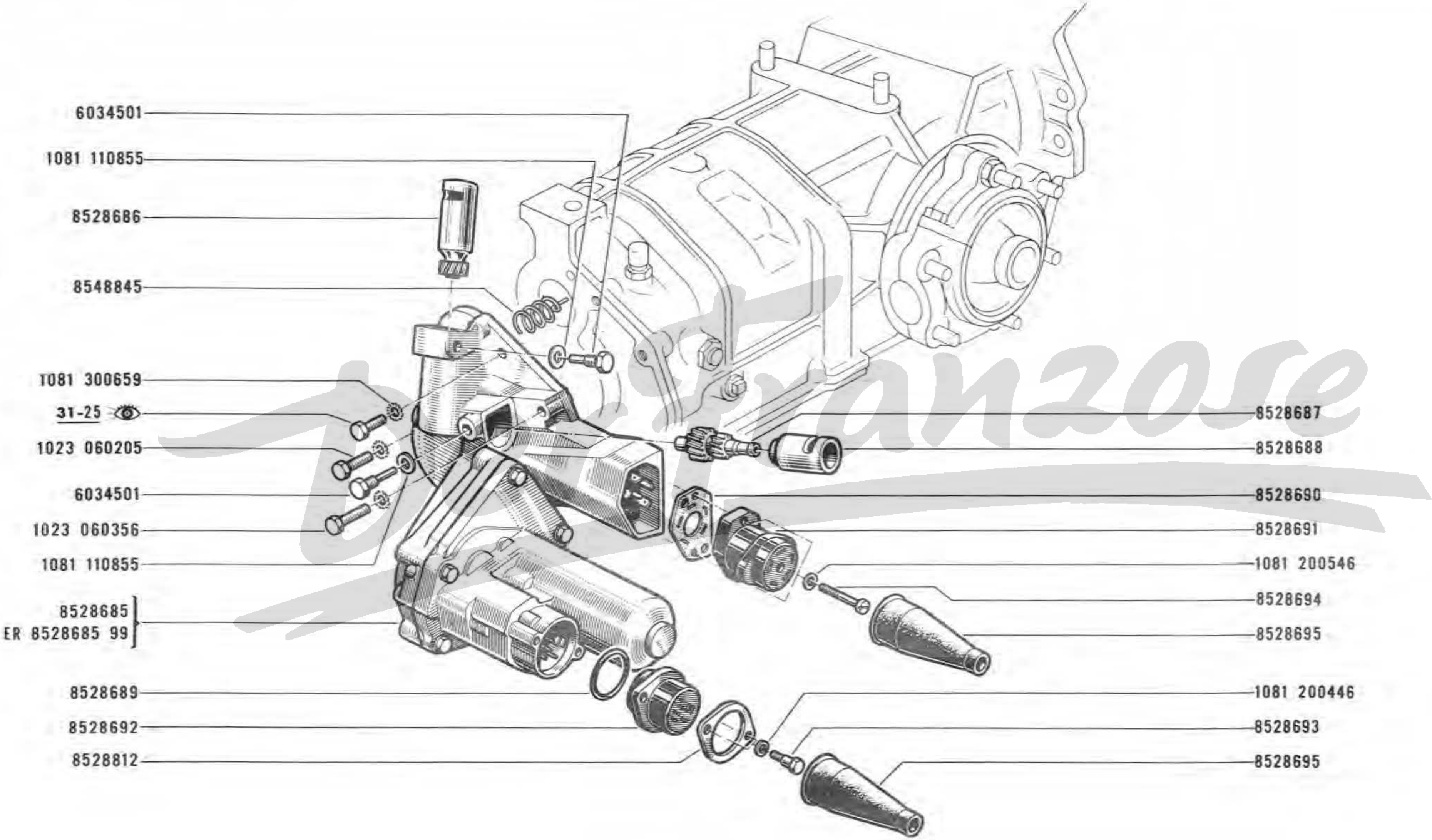
6034501
1081 110855
8528686
8548845
1081 300659
31-25
1023 060205
6034501
1023 060356
1081 110855
8528685
ER 8528685 99
8528689
8528692
8528812
8528687
8528688
8528690
8528691
1081 200546
8528694
8528695
1081 200446
8528693
8528695

34. 20
A P.R. 705

34. 30
A P.R. 705
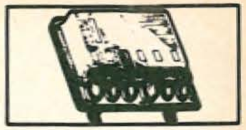

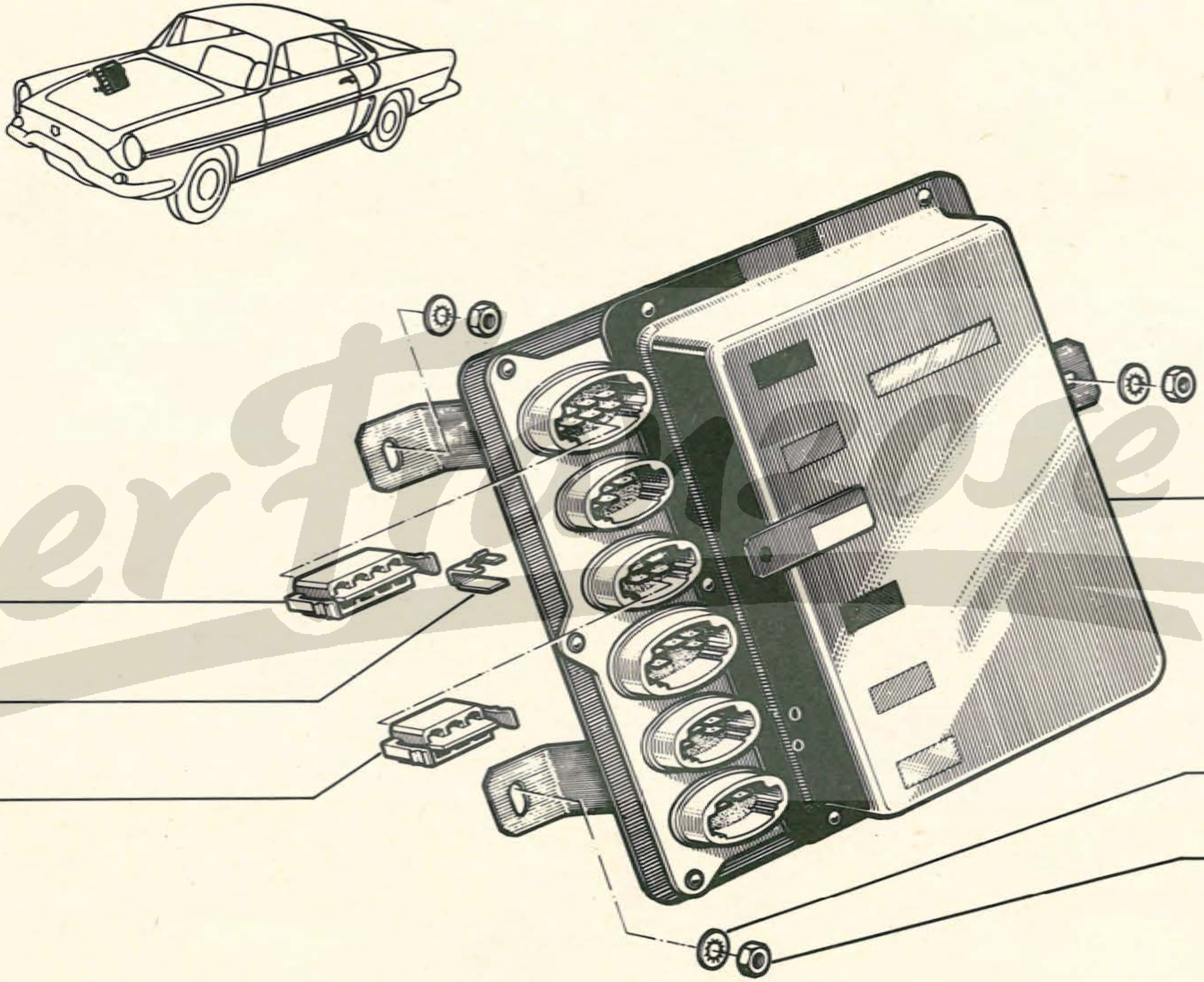
8529030
8529030 99 ER
8528701
8548844
8528700
1081 350669
1080 100655

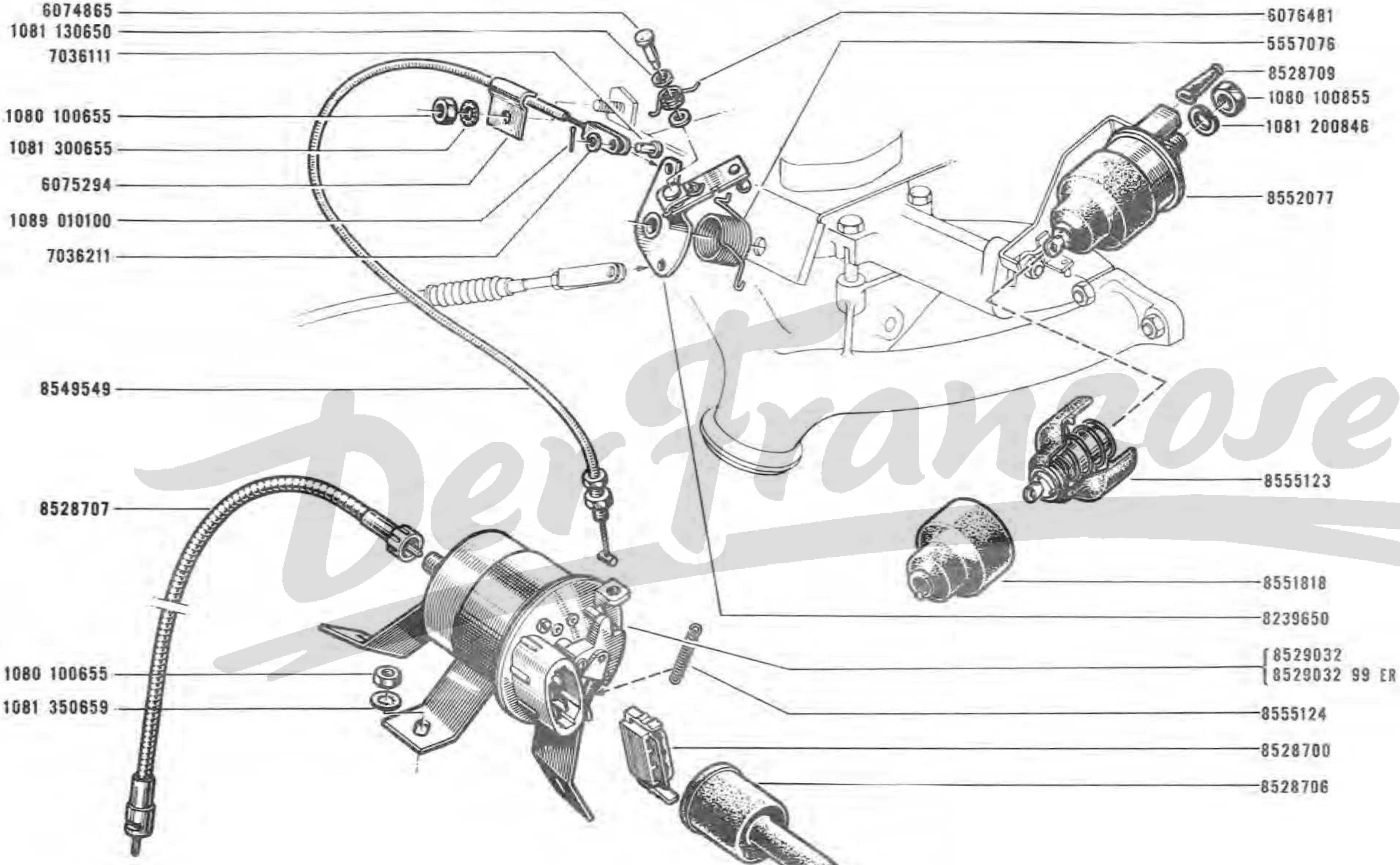

6074865
1081 130650
7036111
1080 100655
1081 300655
6075294
1089 010100
7036211
8549549
8528707
1080 100655
1081 350659
6076481
5557076
8528709
1080 100855
1081 200846
8552077
8555123
8551818
8239650
8529032
8529032 99 ER
8555124
8528700
8528706

34. 60
A P.R. 705

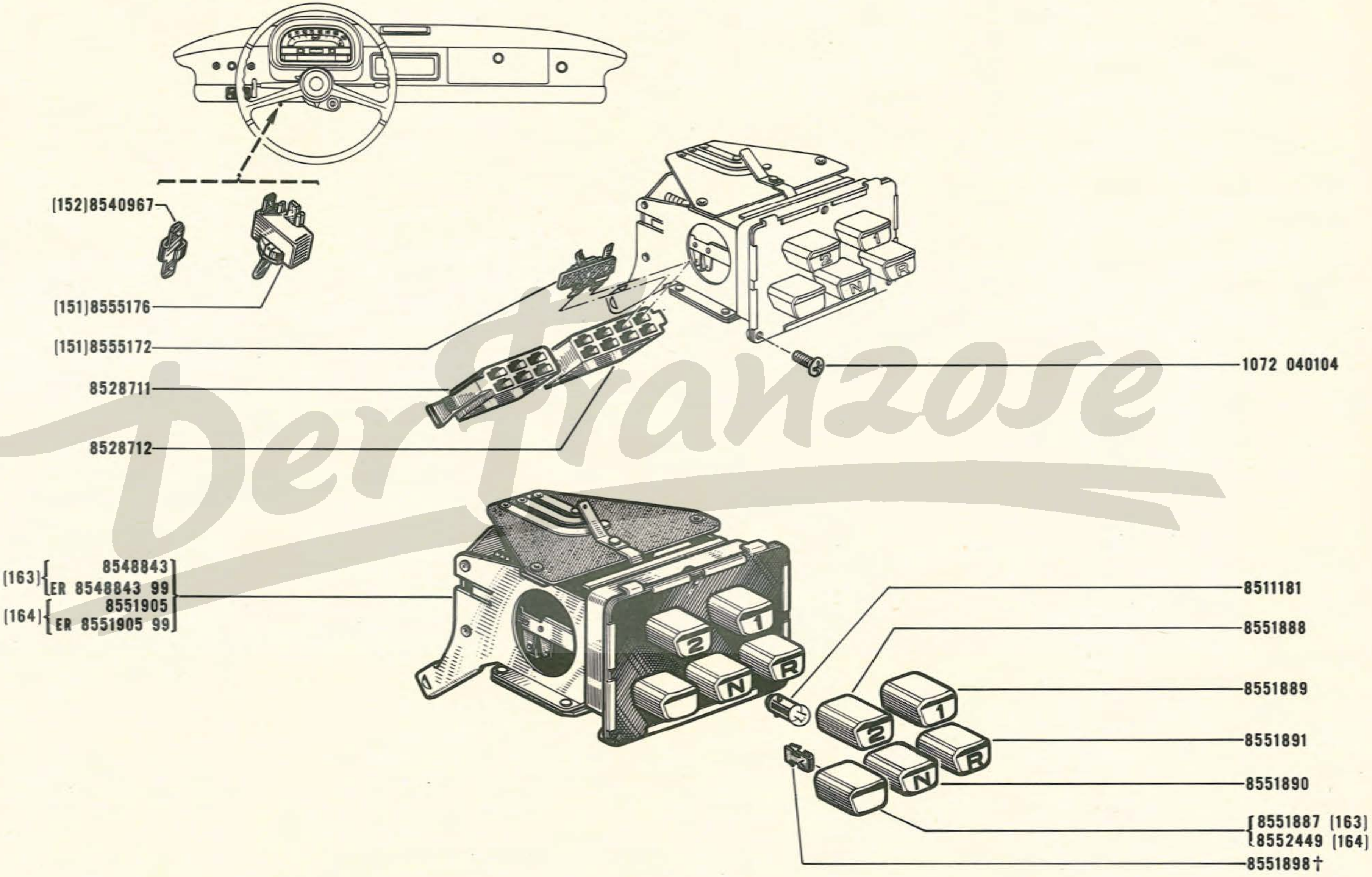

Der Franzose

(151) R.1131/01/02/03/04/05/06/09/11/13/14/16/24/45/50/55/60/61/62/70/77/90/91/93/94
(152) R.1131/43/65/96
(163) R.1131/01/02/03/04/05/06/09/11/13/24/43/45/50/55/60/61/65/91/94
(164) R.1131/14/16/62/70/77/90/93/96

40.01
B P.R. 705

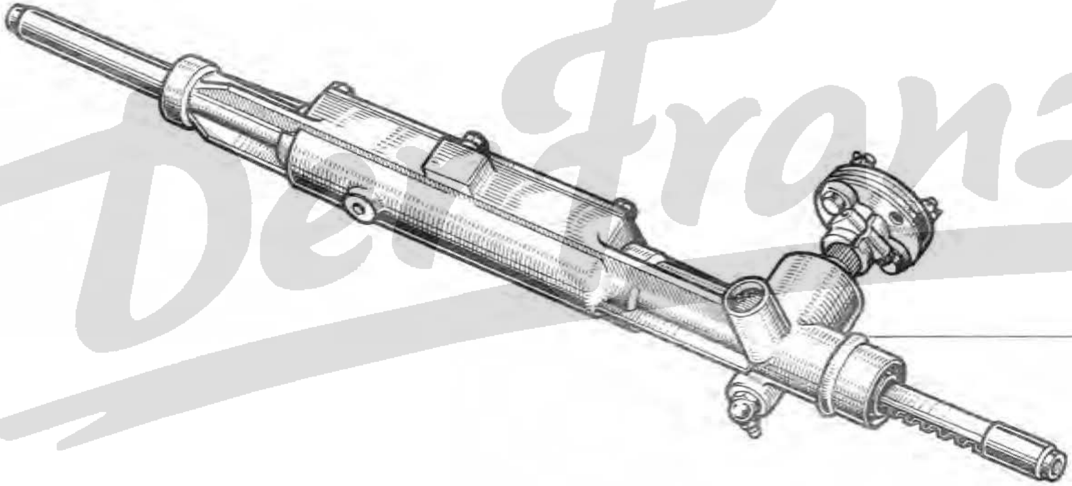

Der Franzose

40.10
B P.R. 705
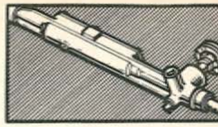

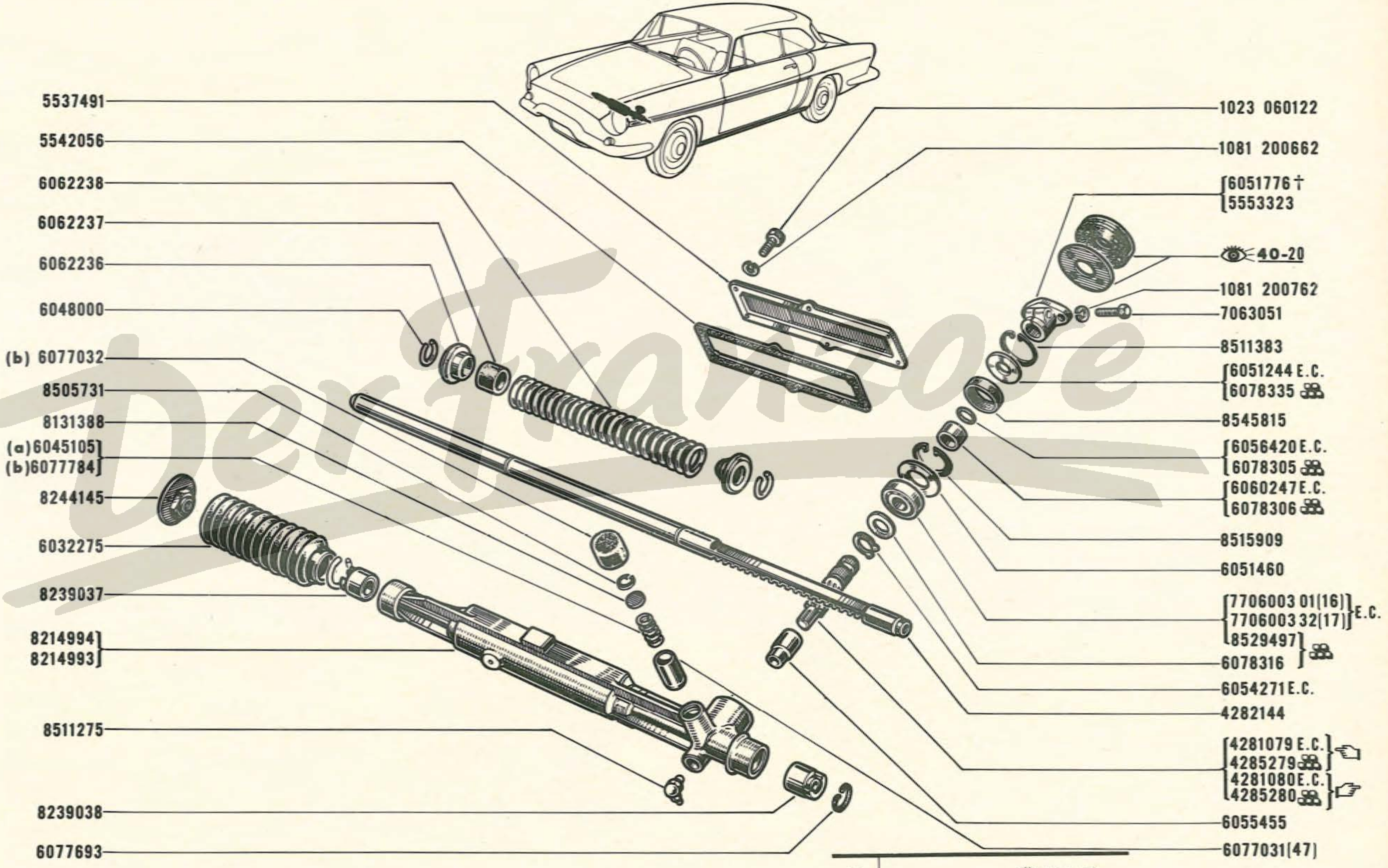

Der Franzose

(a) VEH n° 1 ⇨ VEH n° 20829
(b) VEH n° 20830 ⇨ VEH n° . . .

16	06-00
17	06-00
47	VEH n° 1 ⇨ VEH n° 20829 6077784 -1-

40.20
B P.R. 705

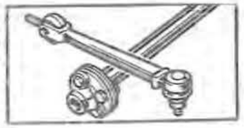

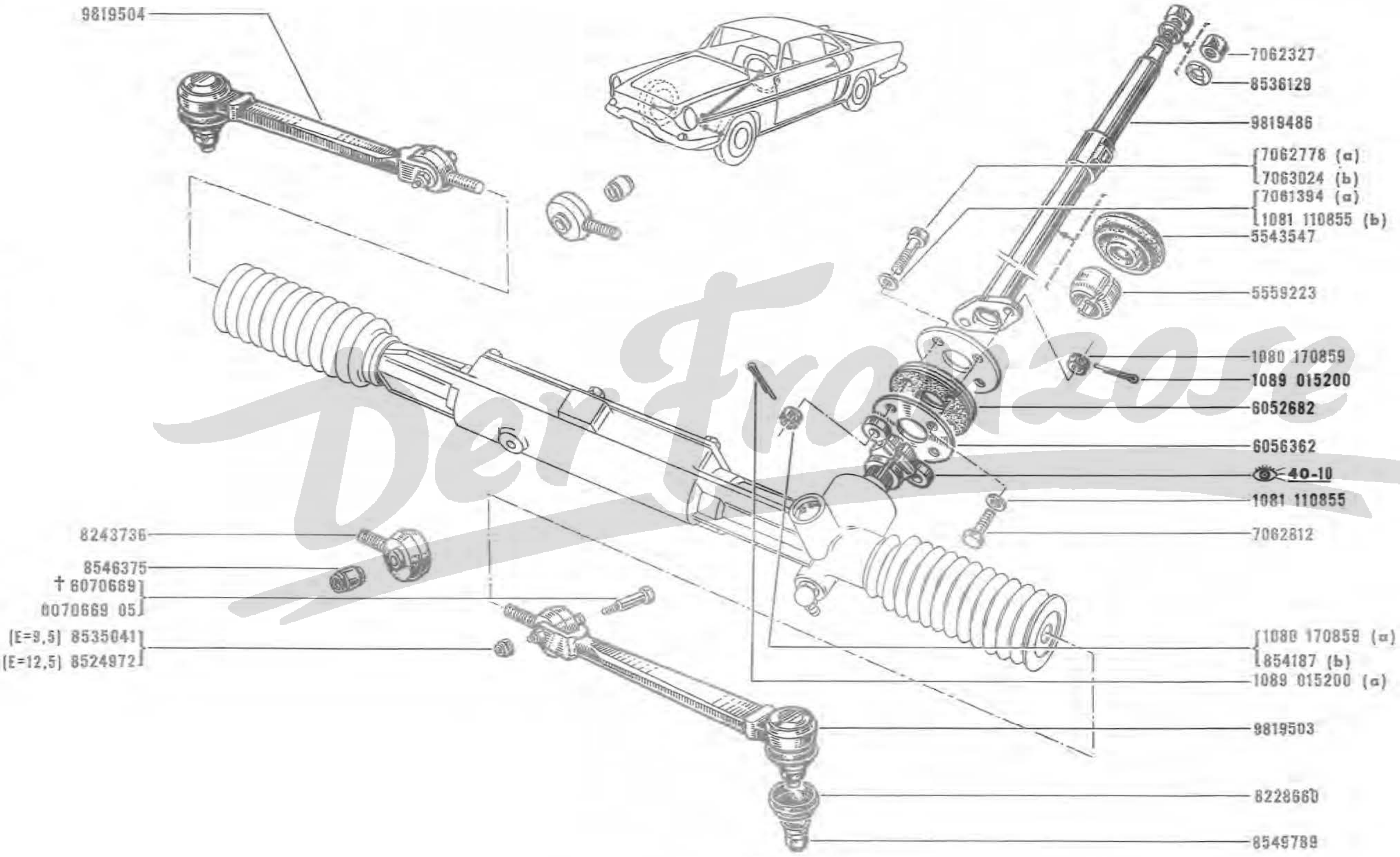

Der Franzose

(a) VEH n° 1 ⇨ VEH n° 15958
(b) VEH n° 15959 ⇨ VEH n° . . .

40. 30
B P.R. 705

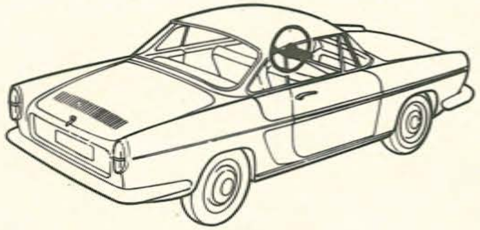

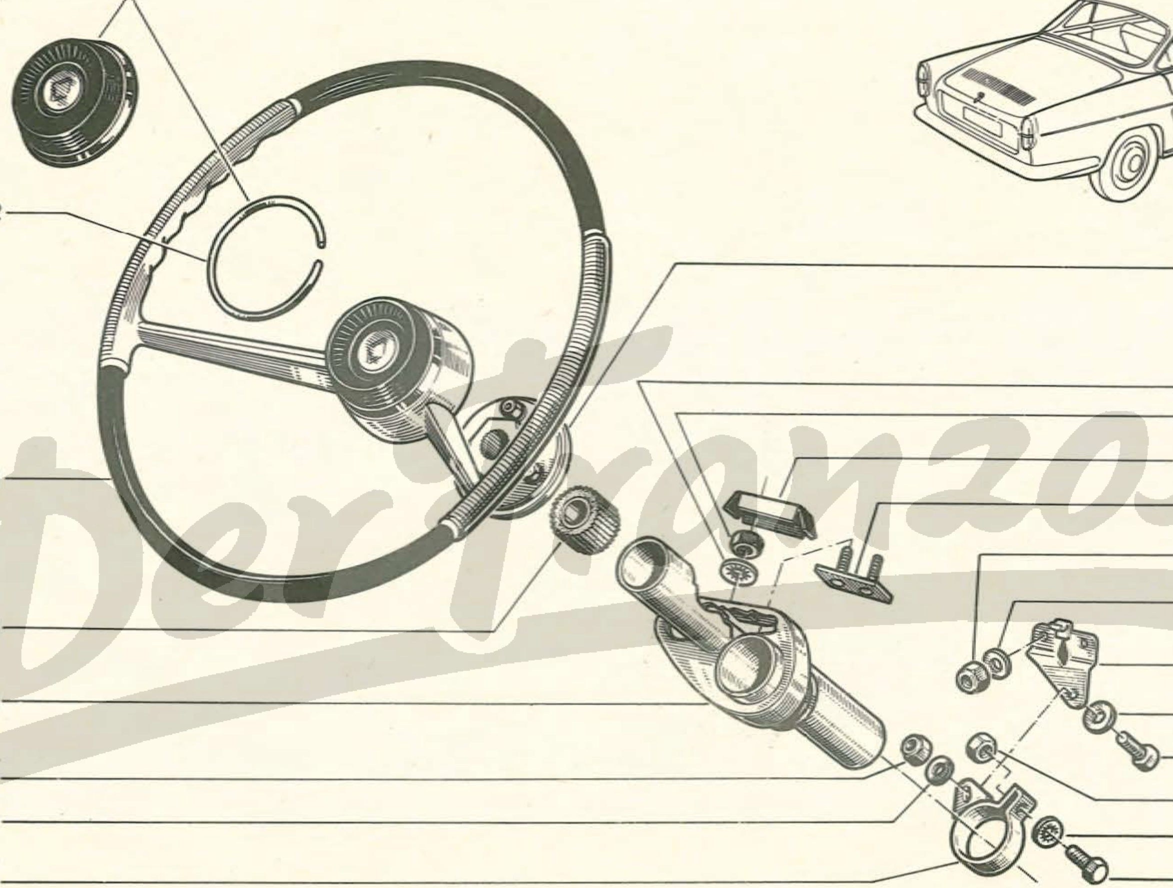

Der Franzose

42.10
B P.R. 705

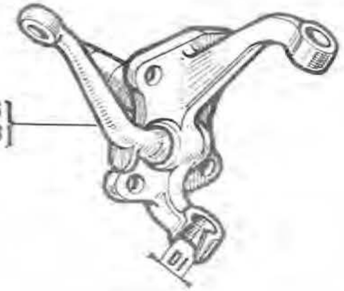

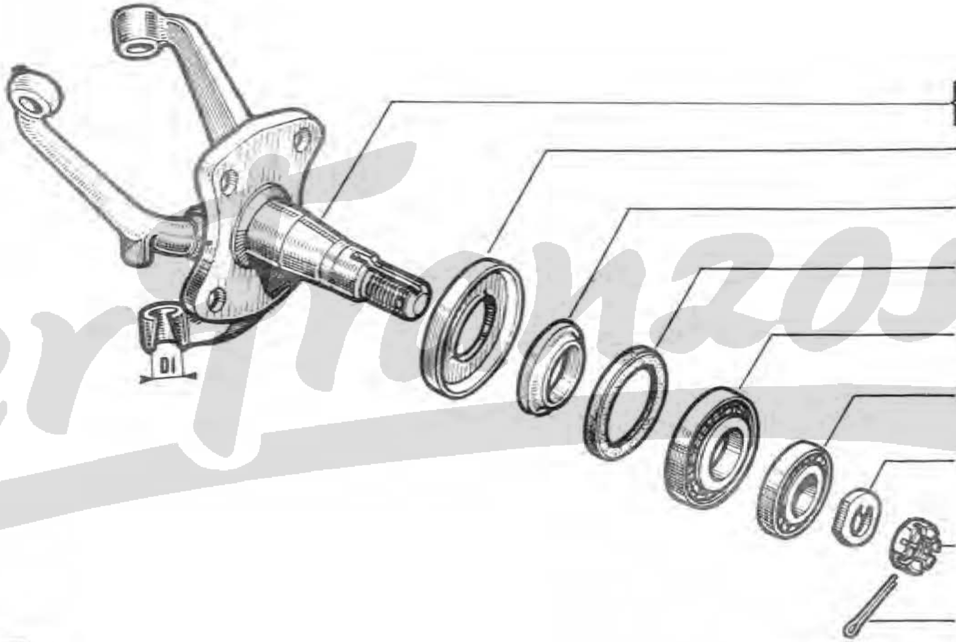

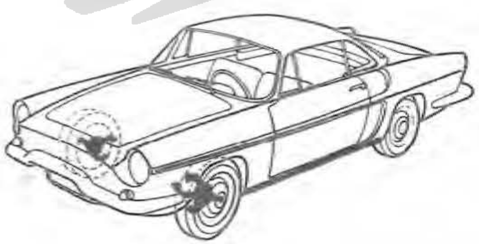

Der Franzose

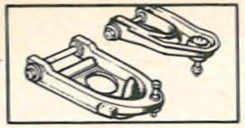

42.20
B P.R. 705

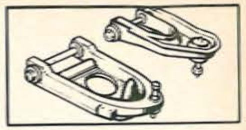

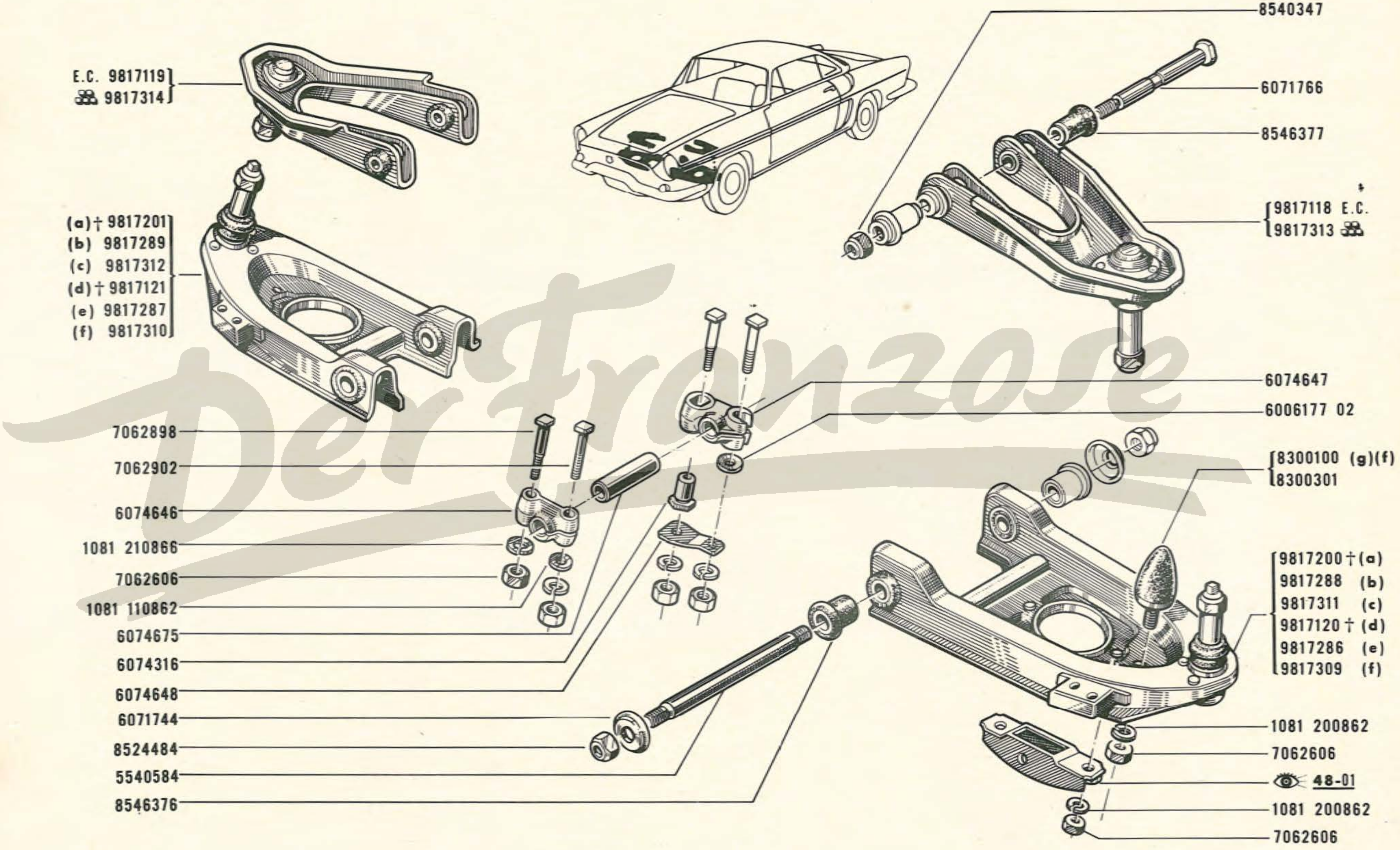

Der Franzose

(a) TAV 080-01 n° 1 ▷ TAV 080-01 n° 20122 } R.1131 E.C./13/14/16/20/21/22/30/40/50/55/75/76/77/80/85
(b) TAV 080-01 n° 20123 ▷ TAV 080-01 n° . . .

(c) R.1131 /13/14/16/24/43/50/55/60/61/62/65/77/90/91/93/94/96

(d) TAV 080-00 n° 1 ▷ TAV 080-00 n° 210570 } R.1131 E.C./01/02/03/04/05/06/10/11/12/70
(e) TAV 080-00 n° 210571 ▷ TAV 080-00 n° . . .

(f) R.1131 /01/02/03/04/05/06/09/11/45/70

(g) R.1131 E.C./01/02/03/04/05/06/10/11/12/16/70

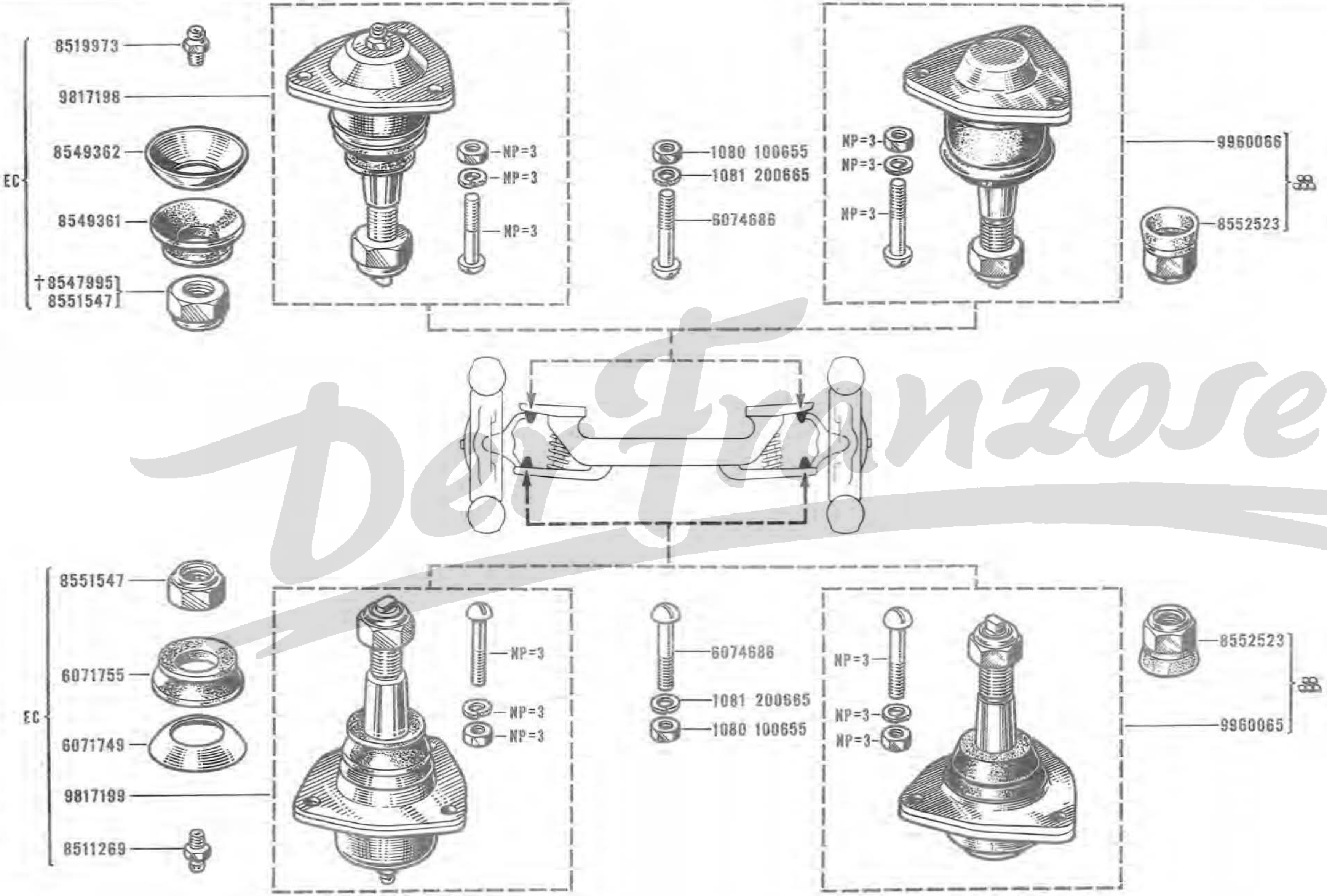

Der Franzose

42.40
B P.R. 705

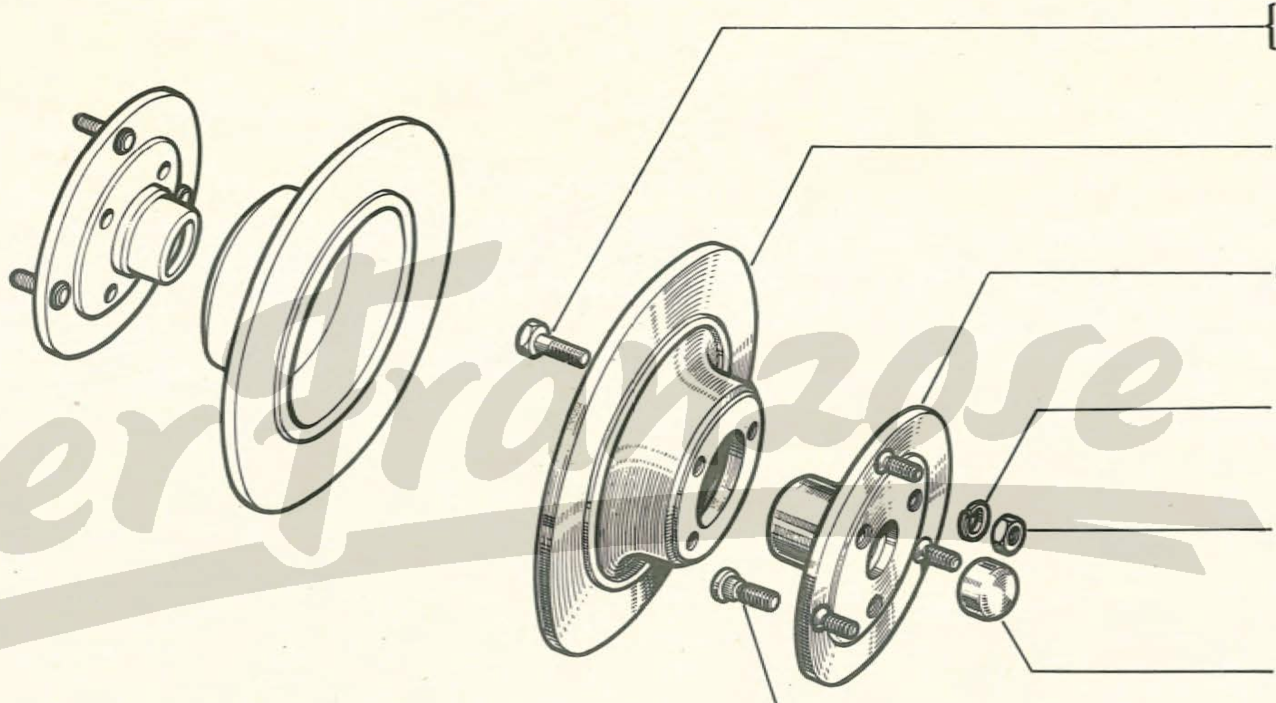

Der Franzose

42. 50
B P.R. 705

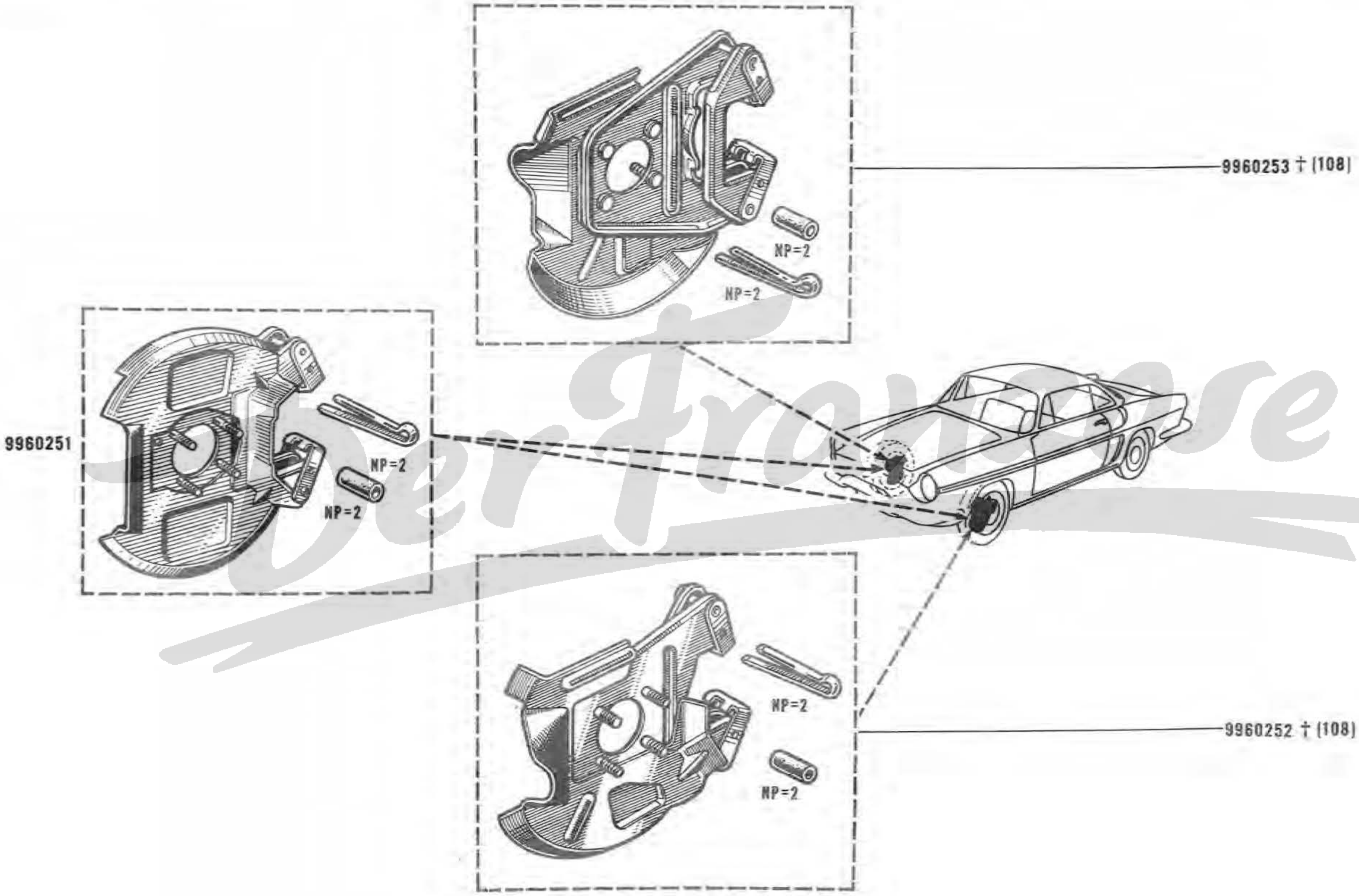

108	†	9960251 -2-

42. 53
A P.R. 705

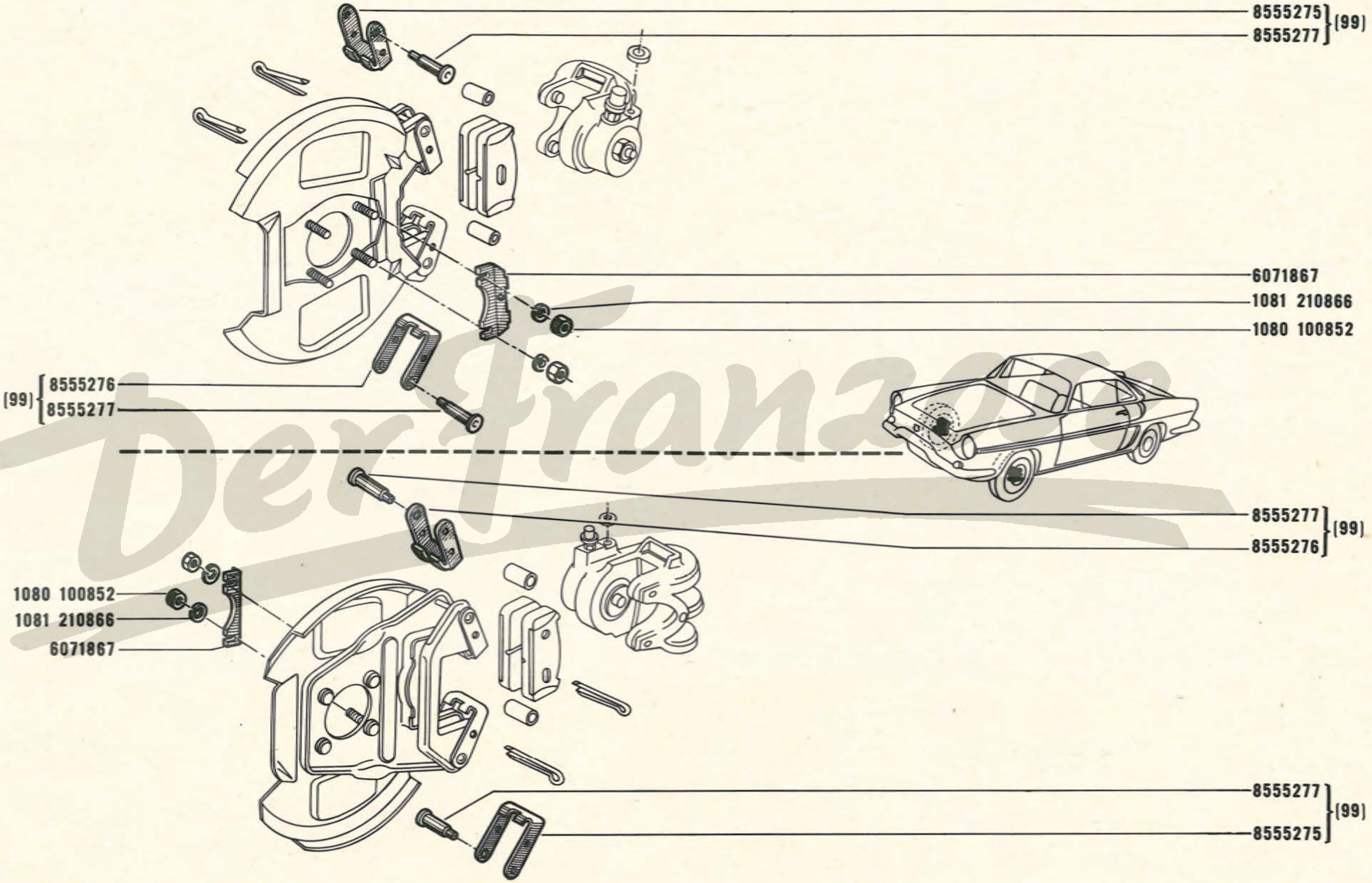

Der Franzose

42.60
B P.R. 705

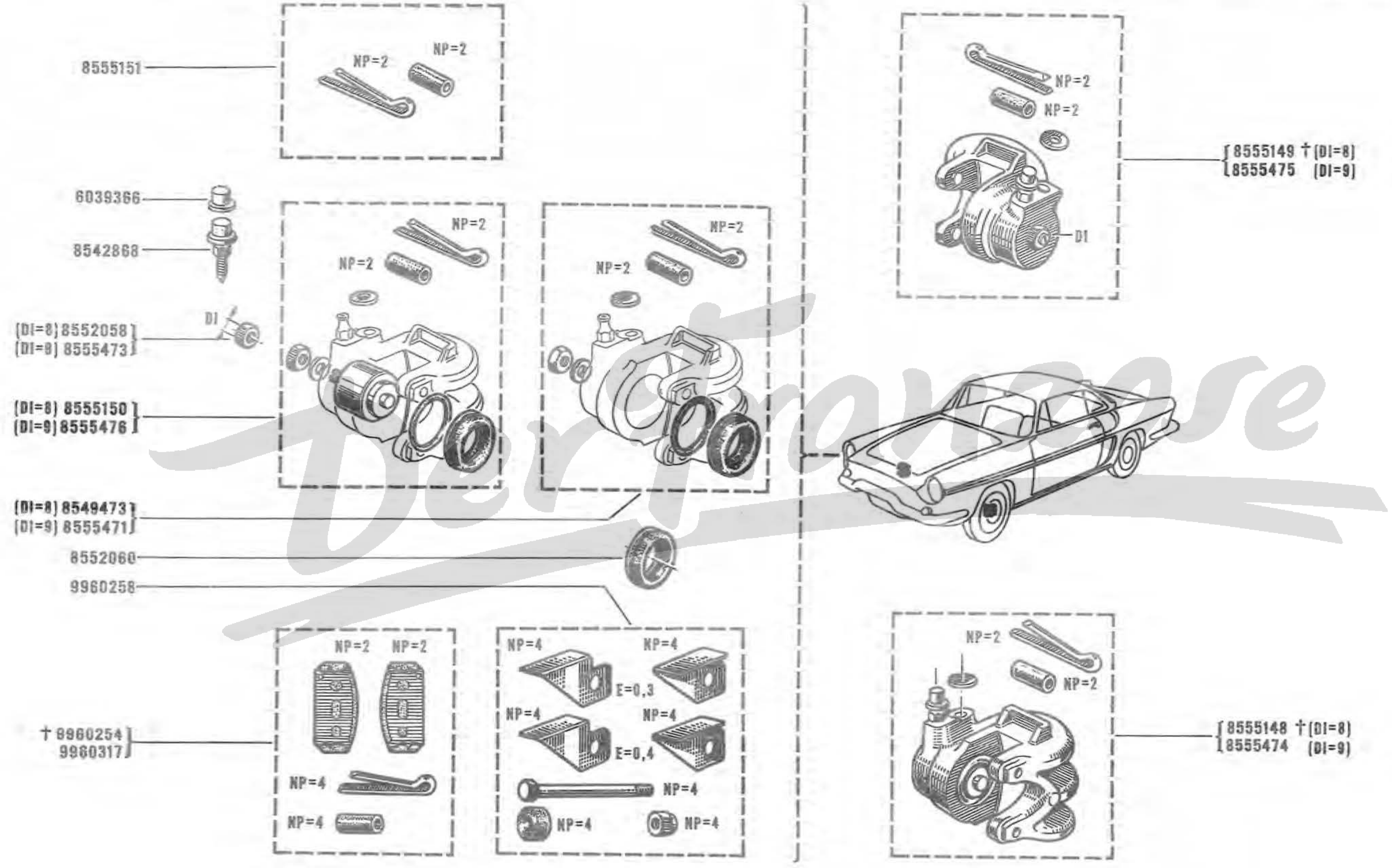
8555151
NP=2
NP=2
6039366
8542868
DI
(DI=8) 8552058
(DI=9) 8555473
(DI=8) 8555150
(DI=9) 8555476
NP=2
NP=2
NP=2
NP=2
(DI=8) 8549473
(DI=9) 8555471
8552060
9960258
NP=2
NP=2
† 9960254
9960317
NP=4
NP=4
NP=4
NP=4
E=0,3
NP=4
NP=4
E=0,4
NP=4
NP=4
NP=4
NP=2
NP=2
DI
8555149 † (DI=8)
8555475 (DI=9)
NP=2
NP=2
8555148 † (DI=8)
8555474 (DI=9)

43.01
B P.R. 705

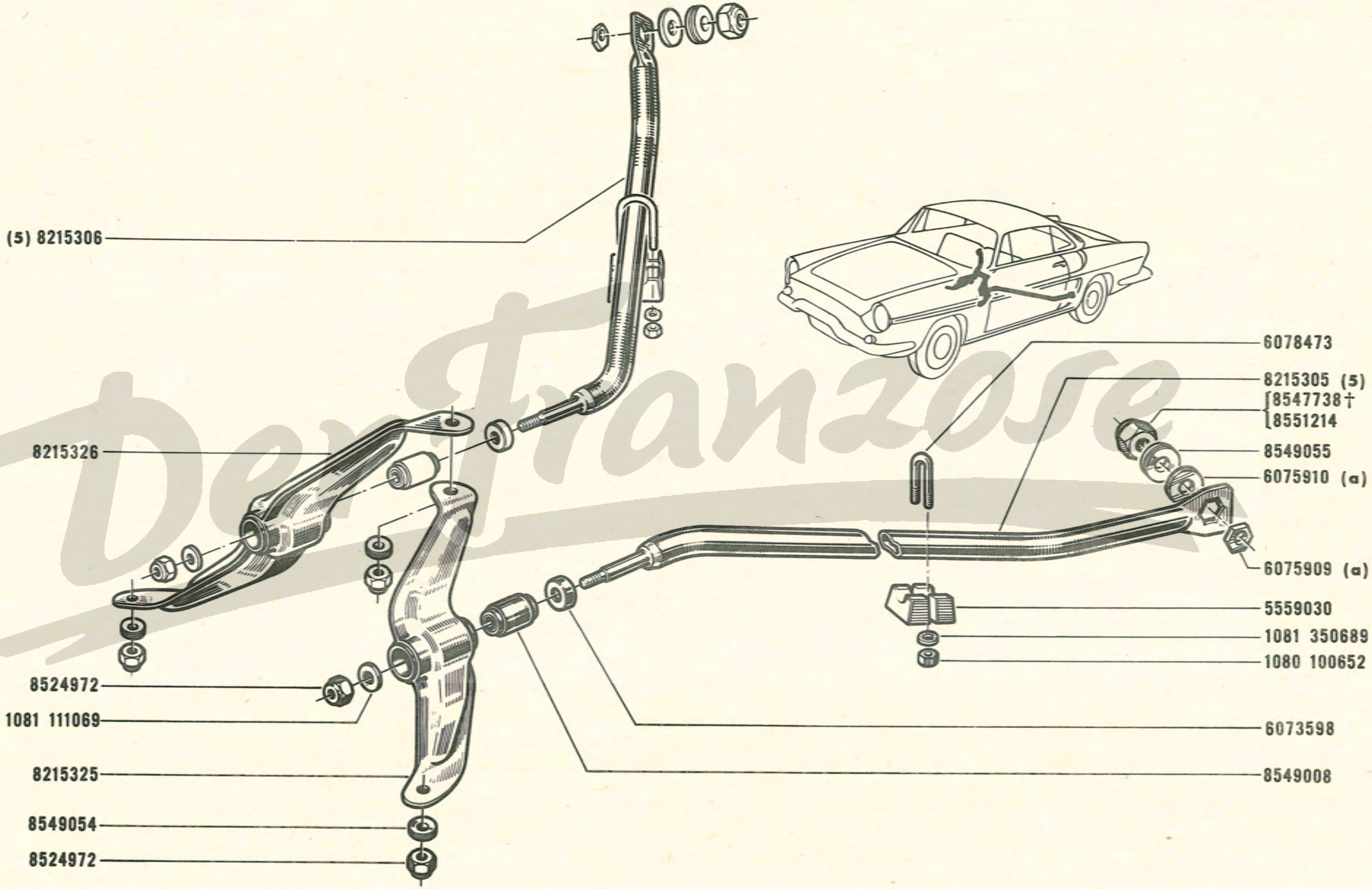

Der Franzose

(a) R.1131 VEH n° 11078 ⇨ VEH n° . . . .

5	VEH n° 1 ⇨ VEH n° 11077 6075909 -1- 6075910 -1- 1080 101236 -2-

43.10
B P.R 705

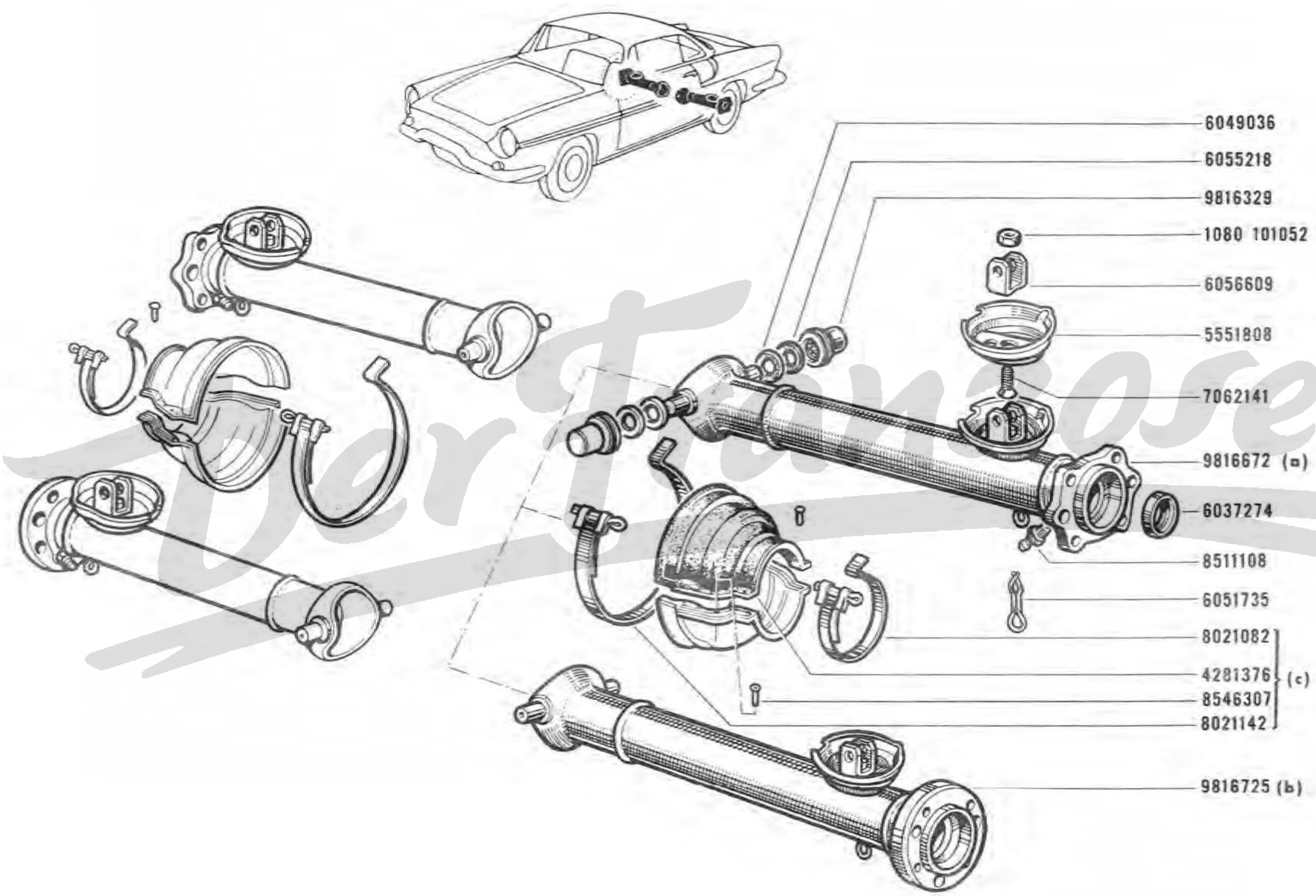

(a) VEH n° 1 ⇨ VEH n° 10960
(b) VEH n° 10961 ⇨ VEH n° . . . . .

(c) { R.1131 E.C./03/06/10/11/12/13/14/16/20/21/22/30/40/50/55/75/76/77/80/85
R.1131 ⛭ /03/06/11/13/14/16/24/43/50/55/60/61/62/65/77/90/91/93/94/96 }

43.20
B P.R. 705

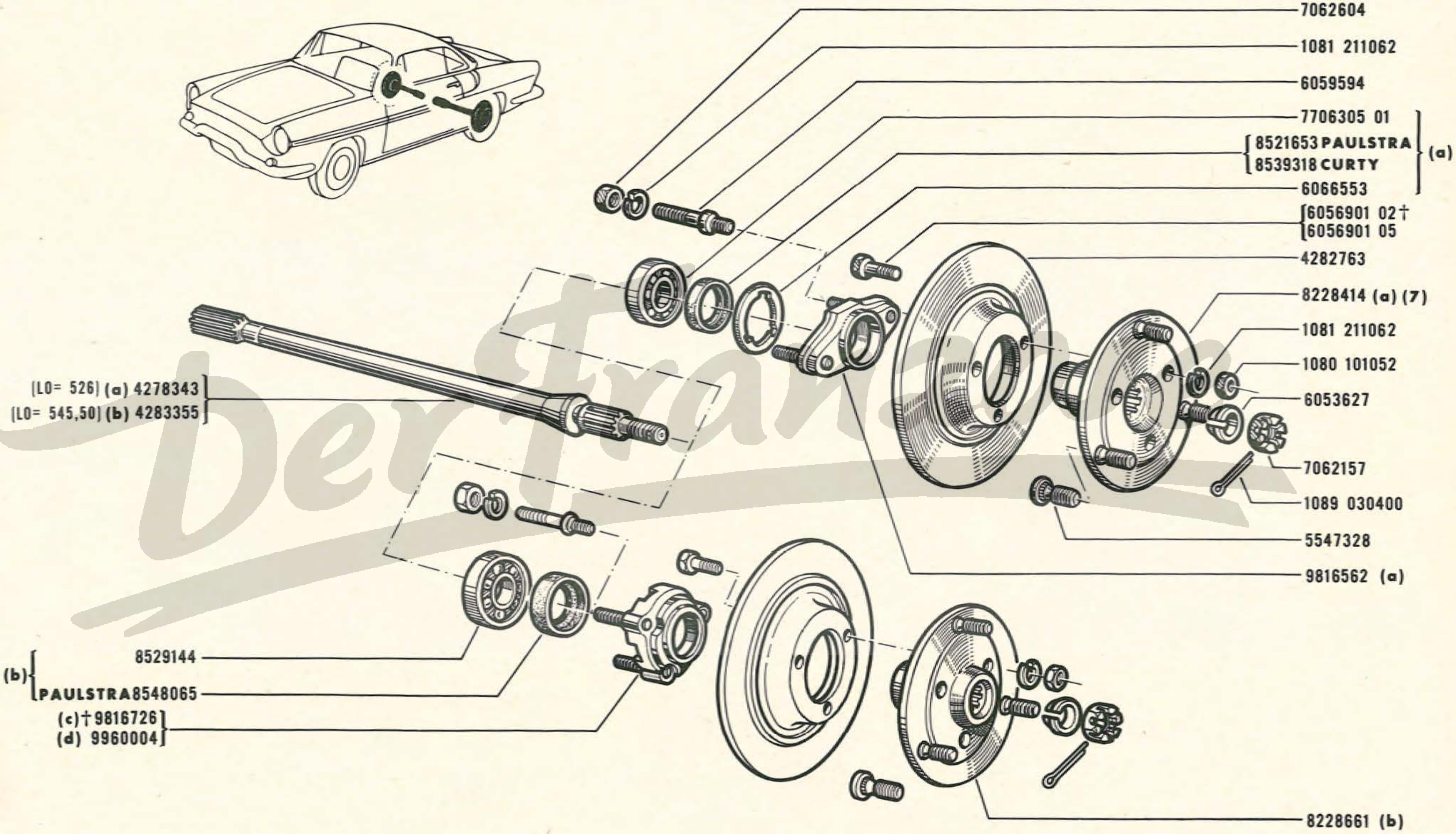

(a) VEH n° 1 ⇨ VEH n° 10960
(b) VEH n° 10961 ⇨ VEH n° . . . .
(c) VEH n° 10961 ⇨ TAR n° 163729
(d) TAR n°163730 ⇨ TAR n° . . . .

7	VEH n° 1 ⇨ VEH n° 10960 8548065 -1-

43.30
B P.R. 705

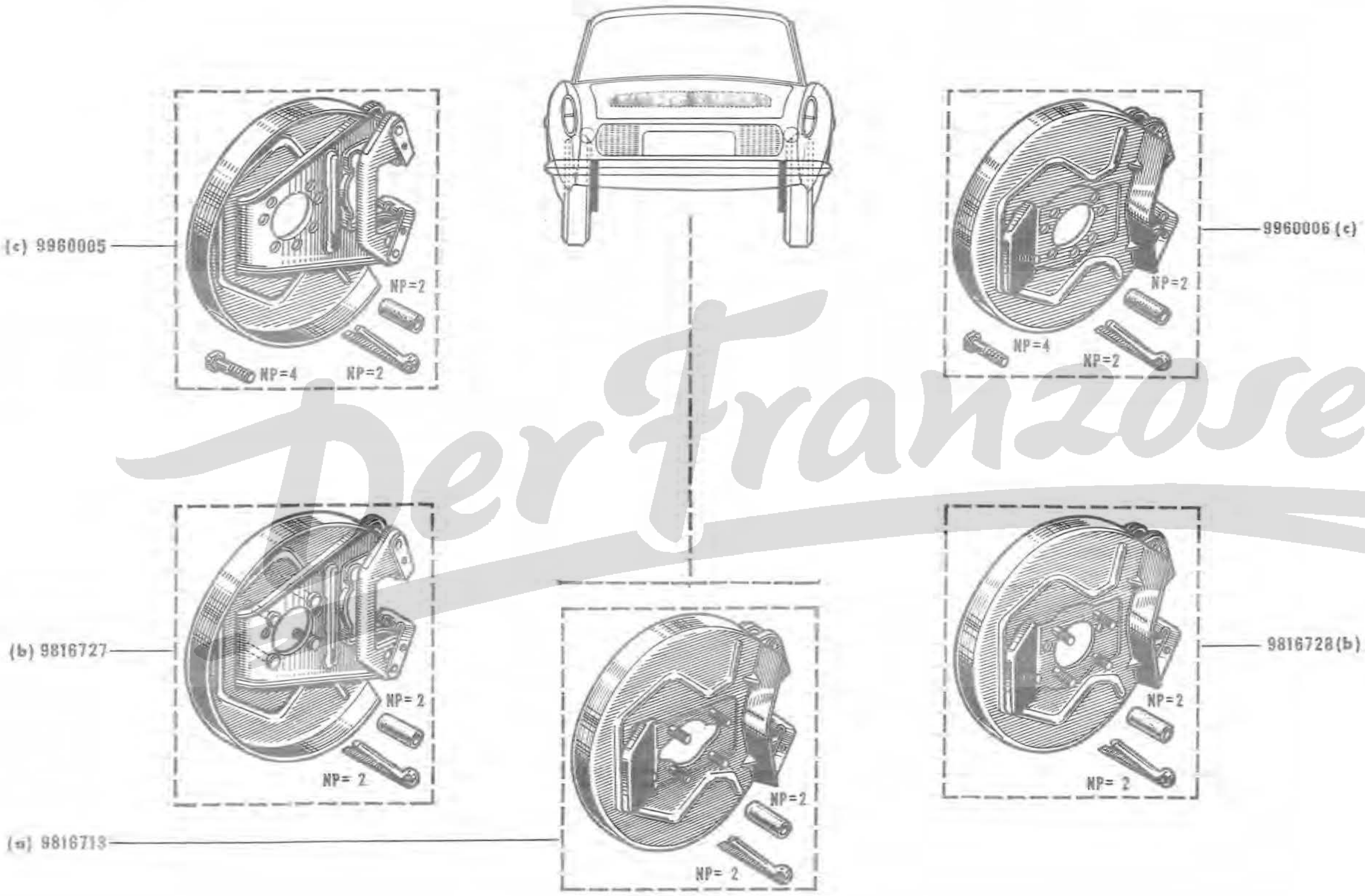

(a) VEH n° 1 ▷ VEH n° 10960
(b) VEH n° 10961 ▷ TAR n° 163729
(c) TAR n° 163730 ▷ VEH n° . . . .

Der Franzose

43. 33
A P.R. 705

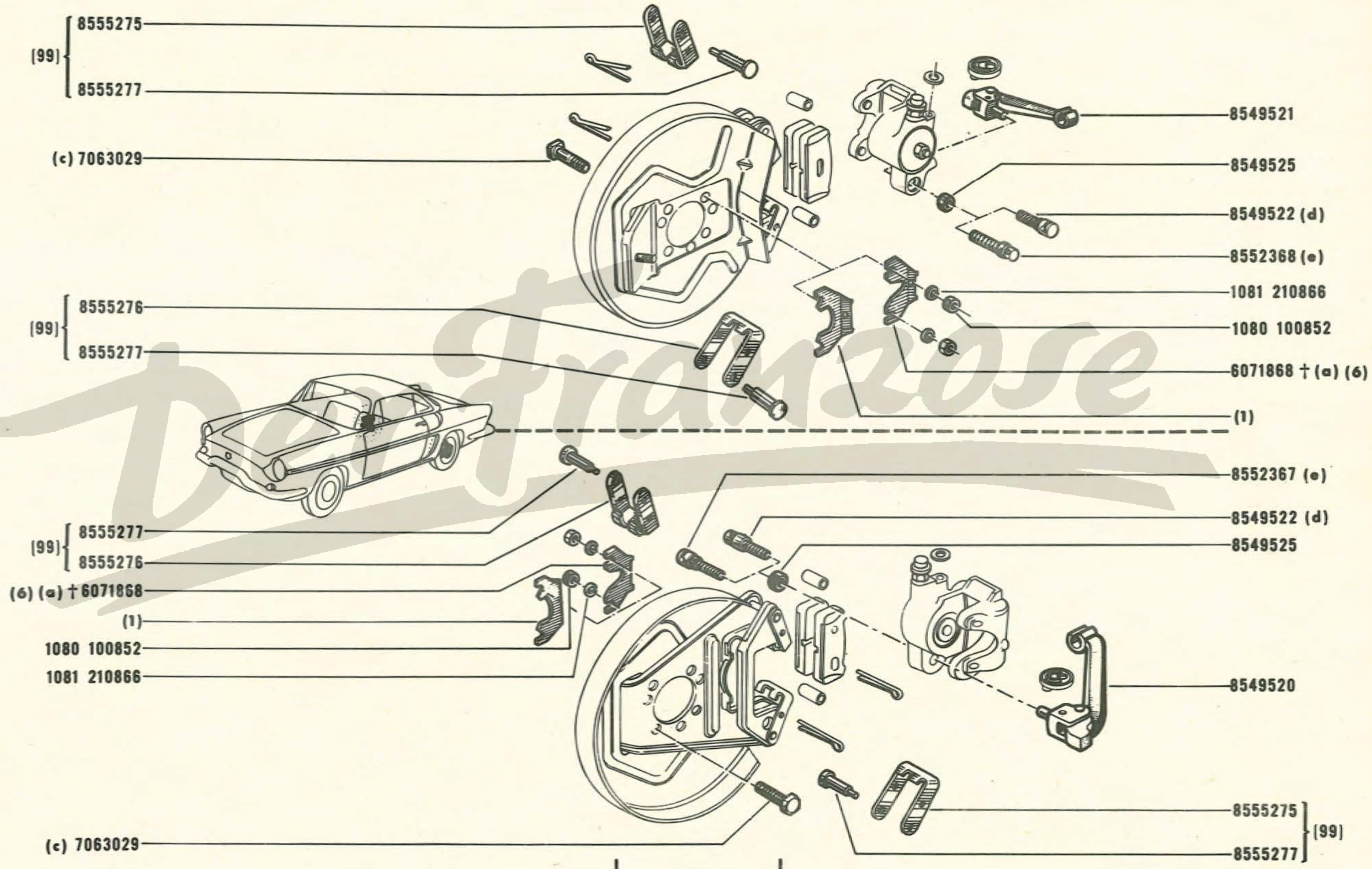

Der Franzose

(a) VEH n° 1 ⇨ VEH n° 10960
(b) VEH n° 10961 ⇨ VEH n° . . .
(c) TAR n° 163730 ⇨ VEH n° . . .
(d) VEH n° 1 ⇨ VEH n° 27635
(e) VEH n° 27636 ⇨ VEH n° . . .

(1)
6074293 E=05 (b)
6079052 E=1
6079053 E=1,5

99	👁 N.T n° 155
6	† 6074293 -x-

43.40
B P.R. 705

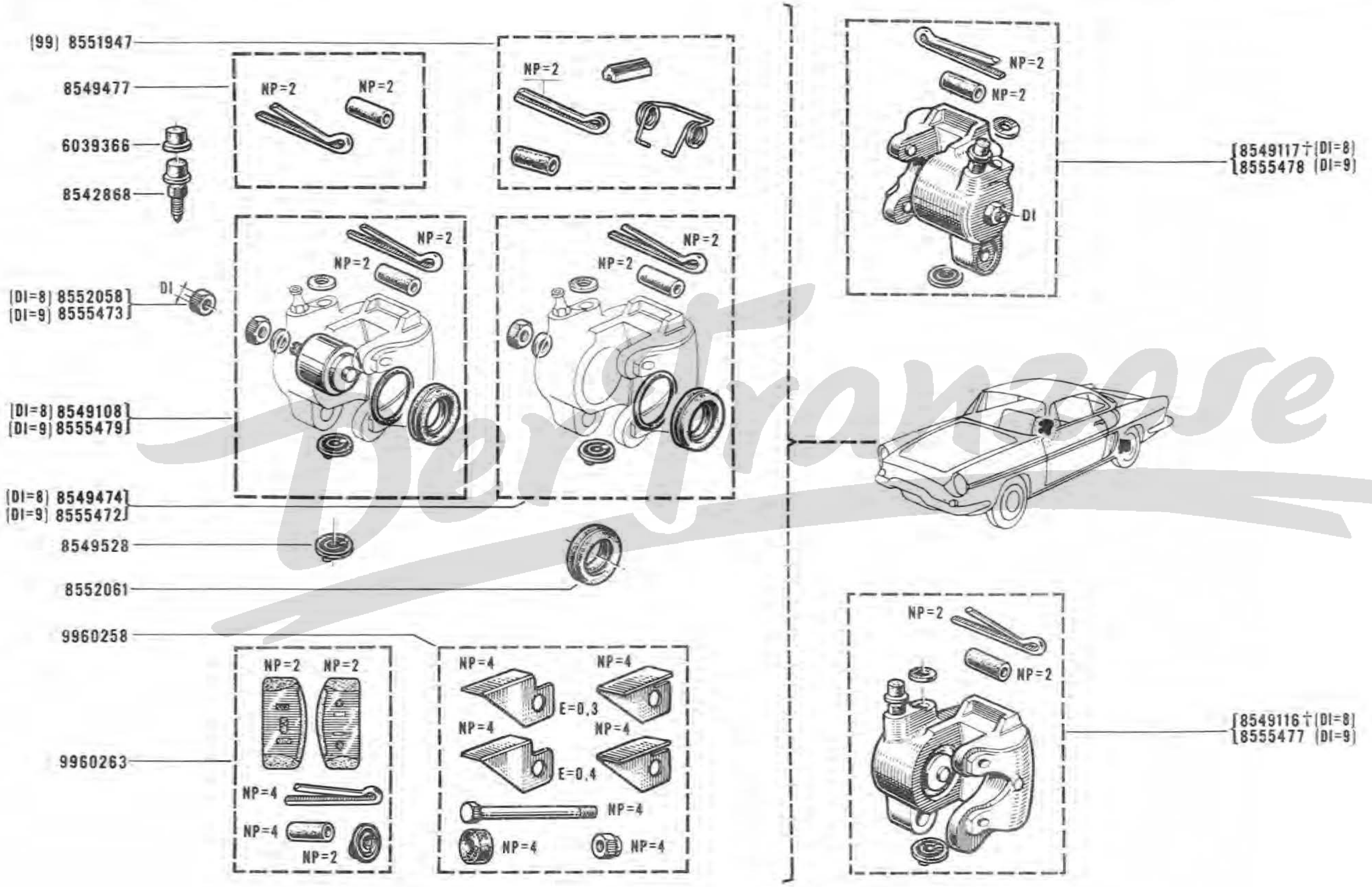
(99) 8551947
8549477
NP=2
NP=2
NP=2
6039366
8542868
NP=2
NP=2
NP=2
NP=2
(DI=8) 8552058
(DI=9) 8555473
DI
(DI=8) 8549108
(DI=9) 8555479
(DI=8) 8549474
(DI=9) 8555472
8549528
8552061
9960258
9960263
NP=2
NP=2
NP=4
NP=4
NP=2
NP=4
NP=4
E=0,3
NP=4
NP=4
E=0,4
NP=4
NP=4
NP=4
NP=2
NP=2
DI
8549117 † (DI=8)
8555478 (DI=9)
NP=2
NP=2
8549116 † (DI=8)
8555477 (DI=9)

DUNLOP {R.1131 E.C./01 | R.1131 /09}

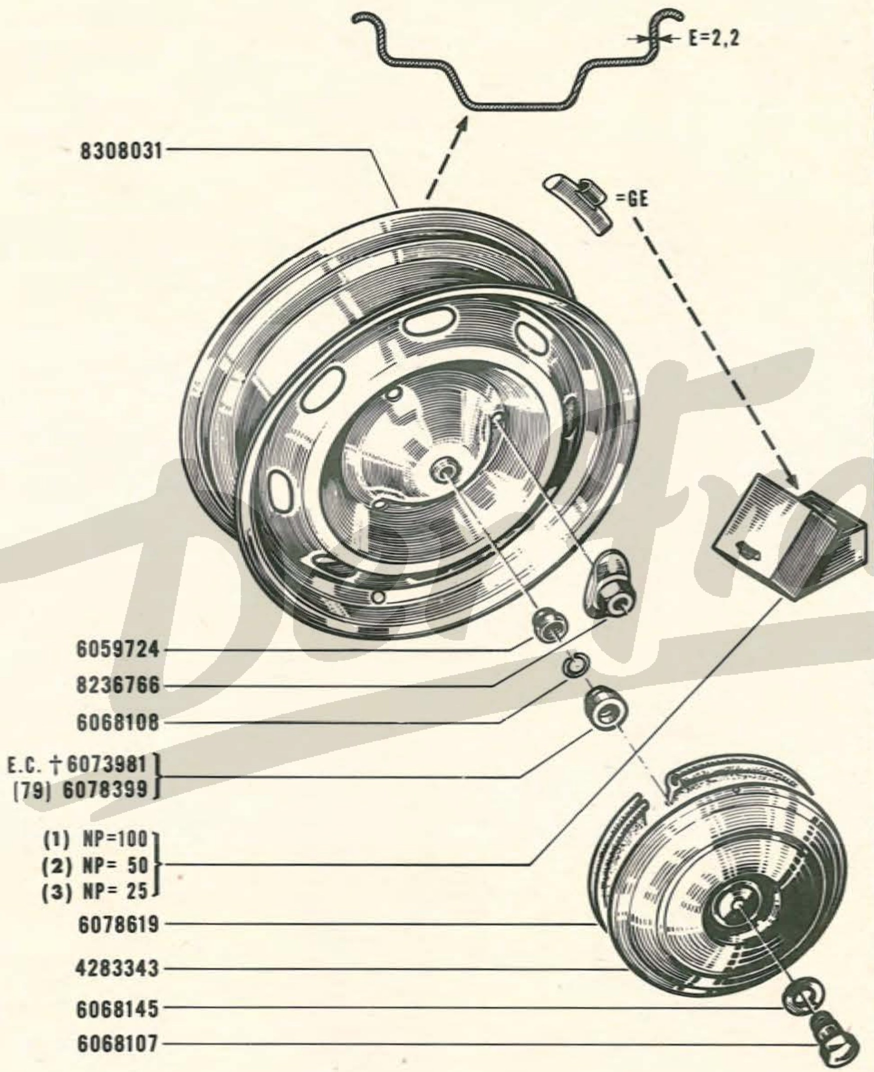

(1)				(2)		(3)	
8541353	GE=10	8541358	GE=35	8541363	GE=70	8541366	GE=100
8541354	GE=15	8541359	GE=40	8541364	GE=80		
8541355	GE=20	8541360	GE=45	8541365	GE=90		
8541356	GE=25	8541361	GE=50				
8541357	GE=30	8541362	GE=60				

44.01 B P.R. 705

MICHELIN

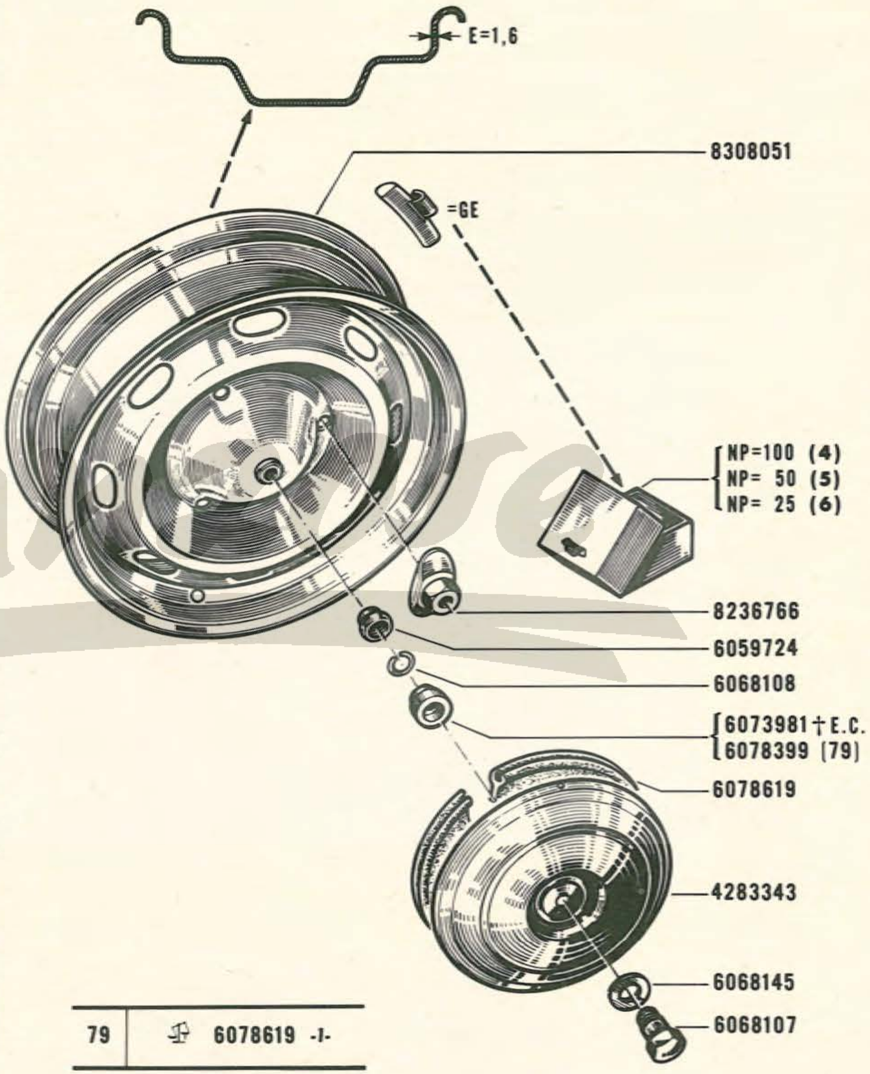

79	6078619 -I-

(4)				(5)		(6)	
8548021	GE=10	8548027	GE=40	8548032	GE=70	8548035	GE=100
8548022	GE=15	8548028	GE=45	8548033	GE=80		
8548023	GE=20	8548029	GE=50	8548034	GE=90		
8548024	GE=25	8548030	GE=55				
8548025	GE=30	8548031	GE=60				
8548026	GE=35						

48.01
B P.R. 705

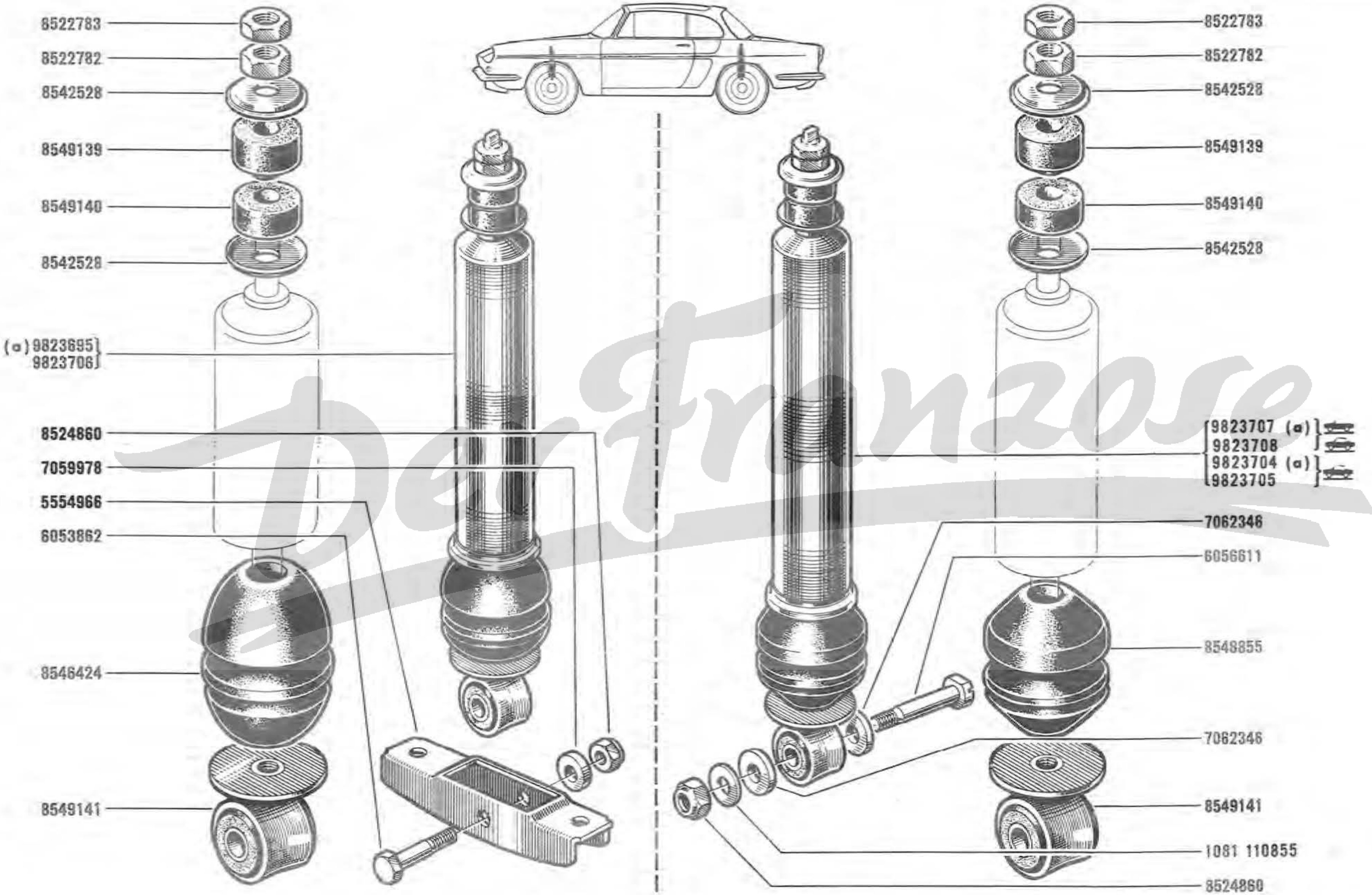

(a) R.1131 E.C./01/02/03/04/05/06/70
R.1131 /01/02/03/04/05/06/09/45/70

DerFranzose

51.01
B P.R. 705
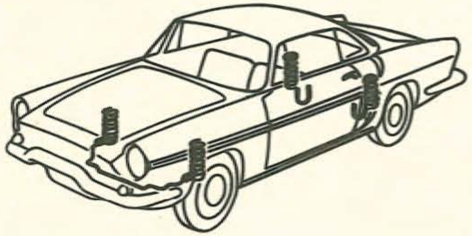

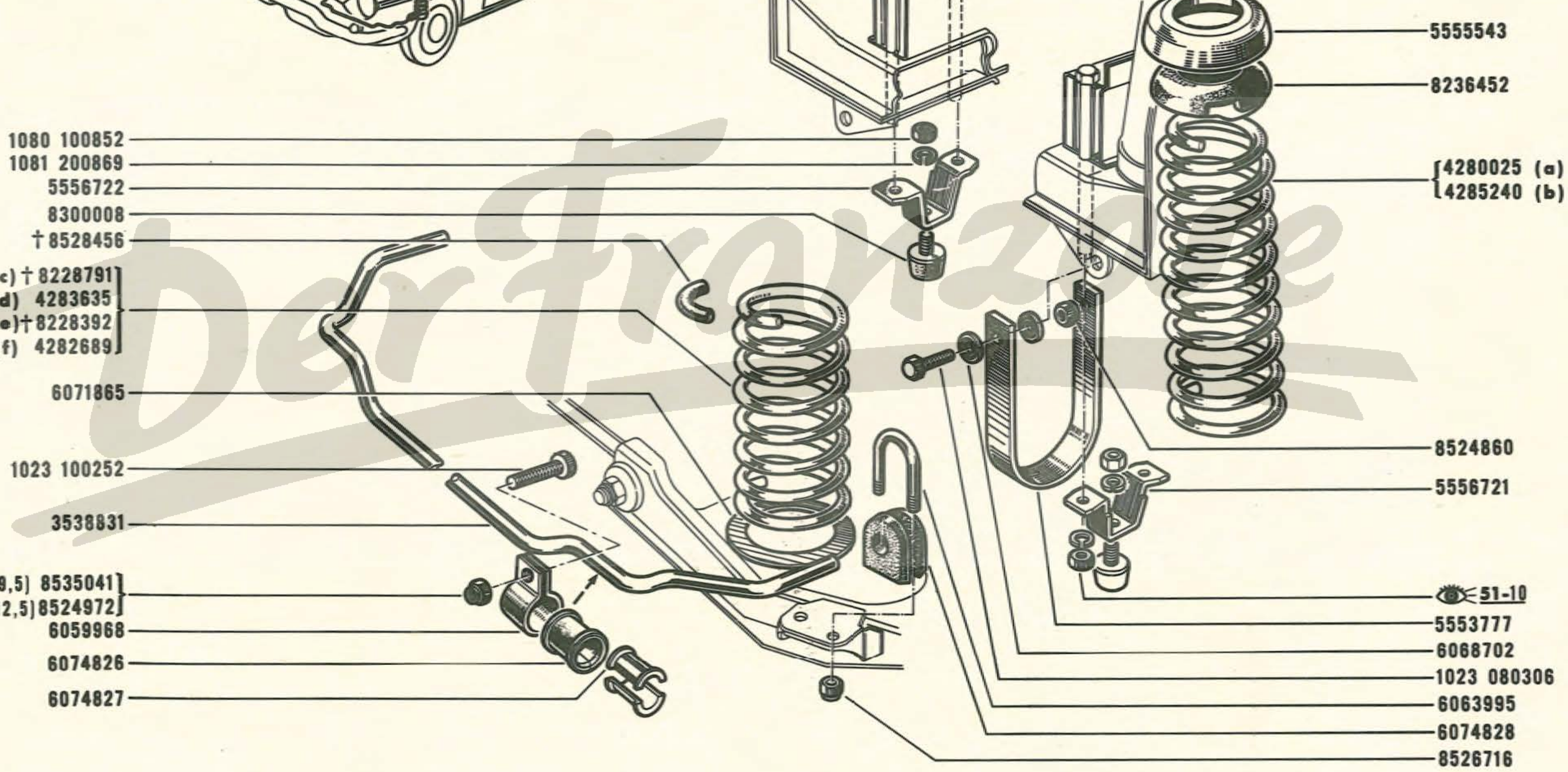

Der Franzose

(a) VEH n° 1 ⇨ VEH n° 25351
(b) VEH n° 25352 ⇨ VEH n° . . .
(c) R.1131 E.C. { /14 VEH n° 1 ⇨ VEH n° 24433
/13/20/21/22/30/40/50/55/75/76/77/80/85
(d) { R.1131 E.C. { /14 VEH n° 1 ⇨ VEH n° 24433
/13/20/21/22/30/40/50/55/75/76/77/80/85
R.1131 /13/24/43/50/55/60/61/62/65/77/90/91/93/94/96

(e) R.1131 E.C. { /14 VEH n° 1 ⇨ VEH n° 24433
/01/02/03/04/05/06/10/11/12/16/70
(f) { R.1131 E.C. { /14 VEH n° 24434 ⇨ VEH n° . . .
/01/02/03/04/05/06/10/11/12/16/70
R.1131 /01/02/03/04/05/06/09/11/14/16/45/70

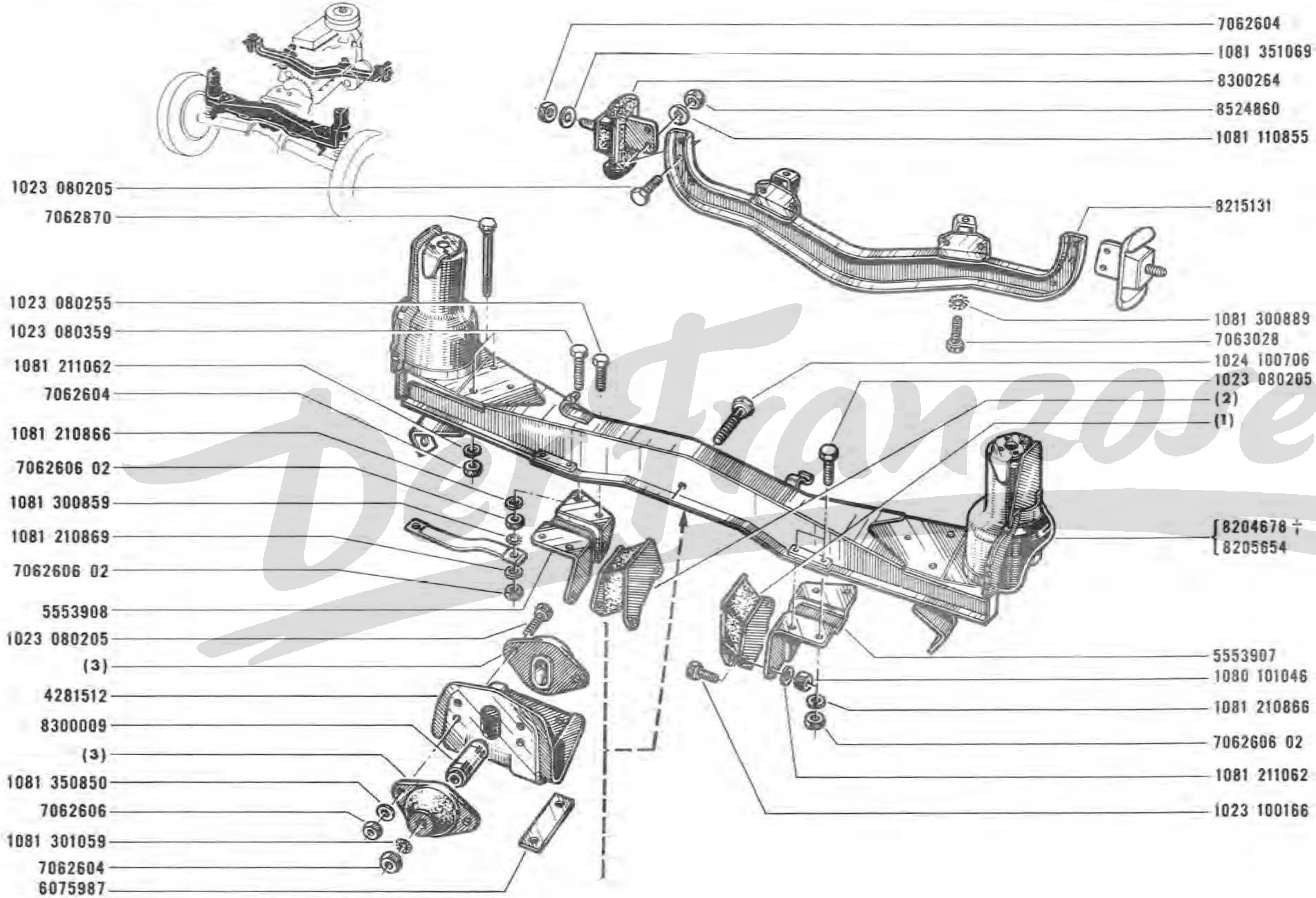

(1)	(2)	(3)
8300015 RENAULT	8300016 RENAULT	8300013 RENAULT
8538669 PAULSTRA	8538668 PAULSTRA	8538667 PAULSTRA

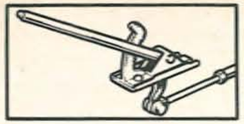

58.01
B P.R. 705

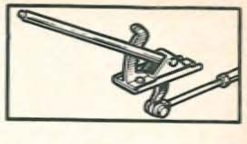

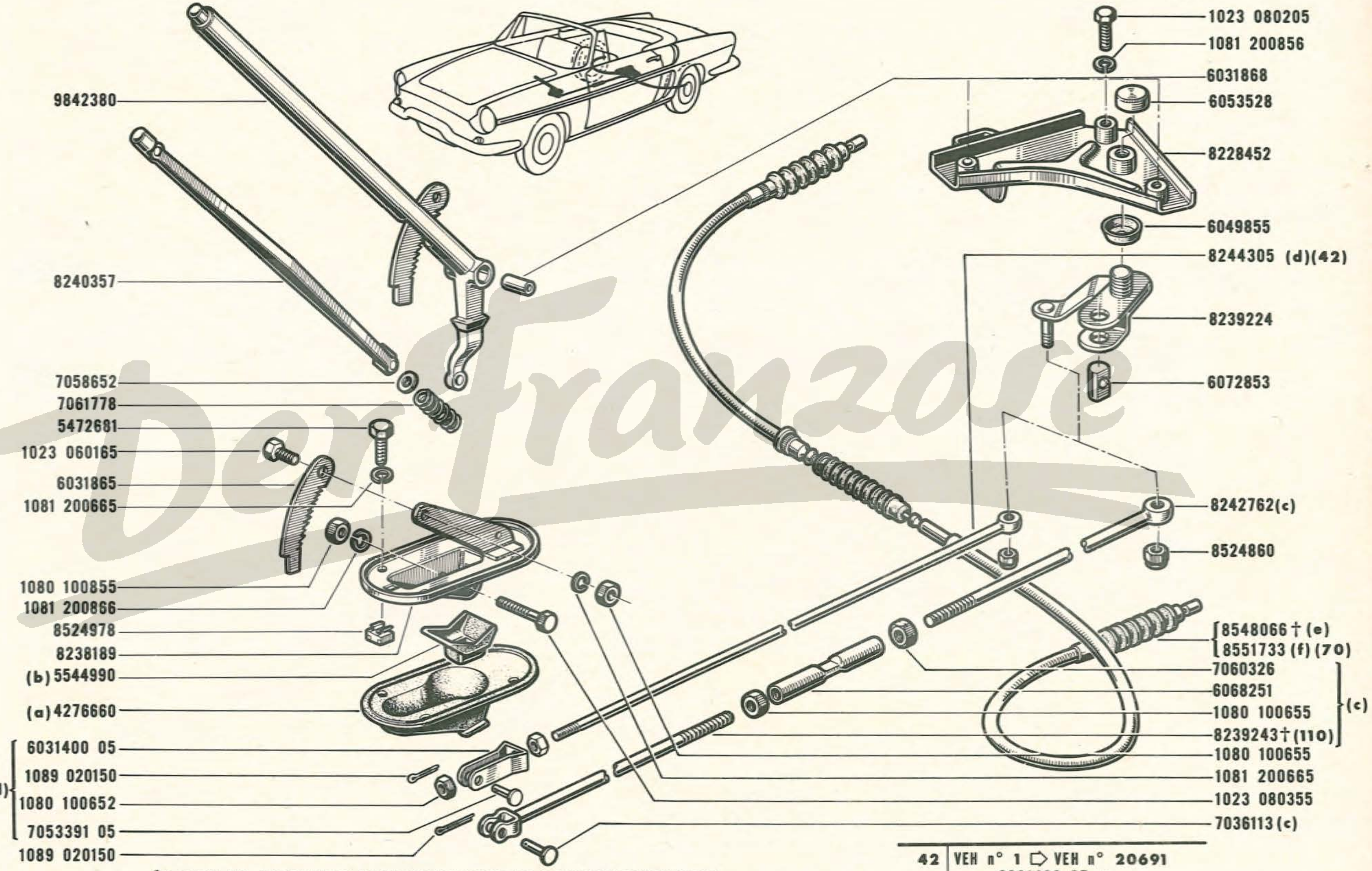

Der Franzose

(a) R.1131 E.C./10/11/12/13/14/16/20/21/22/30/40/50/55/75/76/77/80/85
R.1131 /11/13/14/16/24/43/50/55/60/61/62/65/77/90/91/93/94/96

(b) R.1131 E.C./01/02/03/04/06/70
R.1131 /01/02/03/04/09/45/70

(c) VEH n° 1 ⇨ VEH n° 20691

(d) VEH n° 20692 ⇨ VEH n° . . . .

(e) VEH n° 1 ⇨ VEH n° 27635

(f) VEH n° 27636 ⇨ VEH n° . . .

42	VEH n° 1 ⇨ VEH n° 20691 6031400 05 -1- 7053391 05 -1-
70	VEH n° 1 ⇨ VEH n° 27635 8552367 -1- 8552368 -1- 43-33
110	† 8244305 -1-

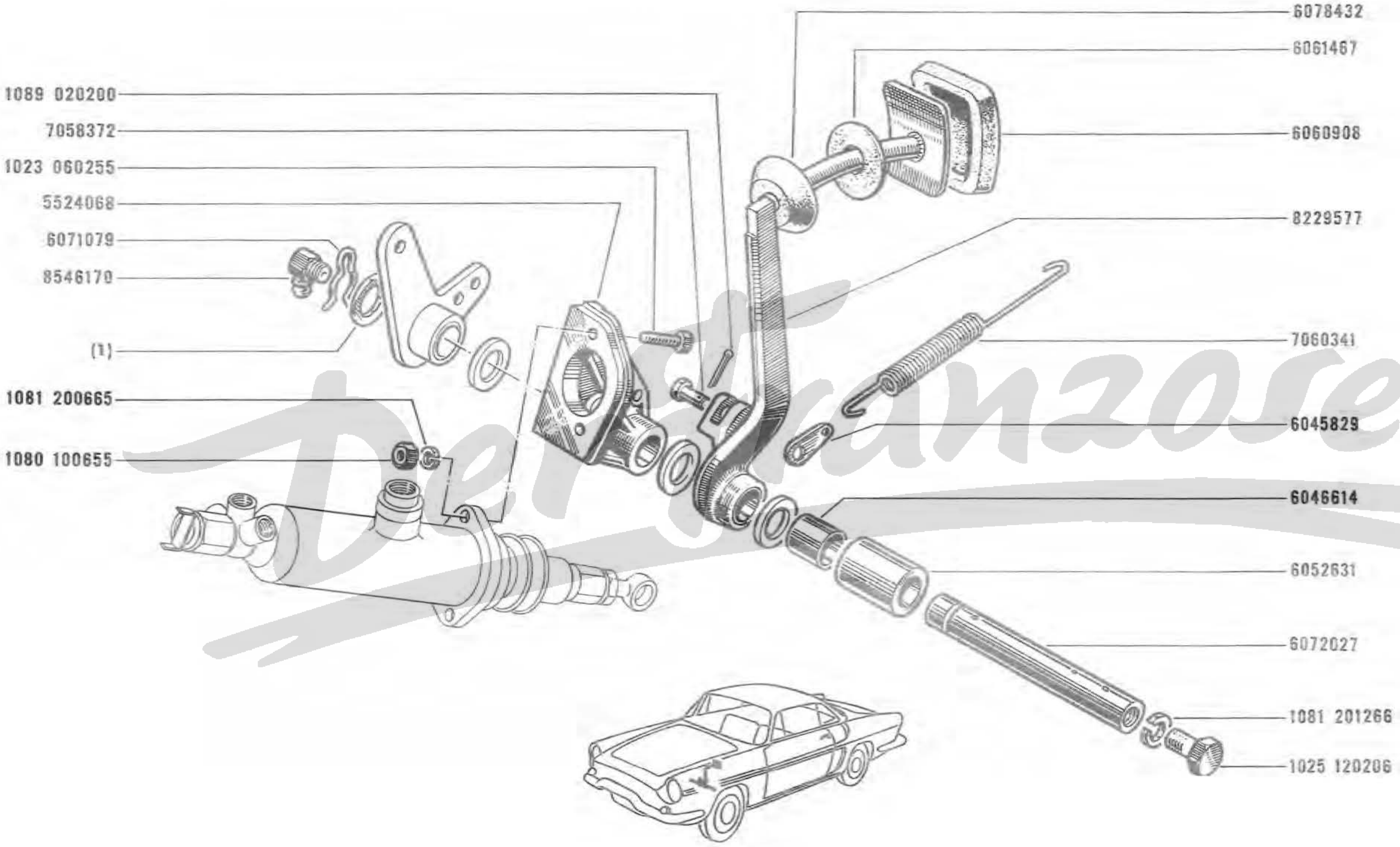

(1)
6031389 E=2
7052158 E=1,5

58.10
B P.R. 705

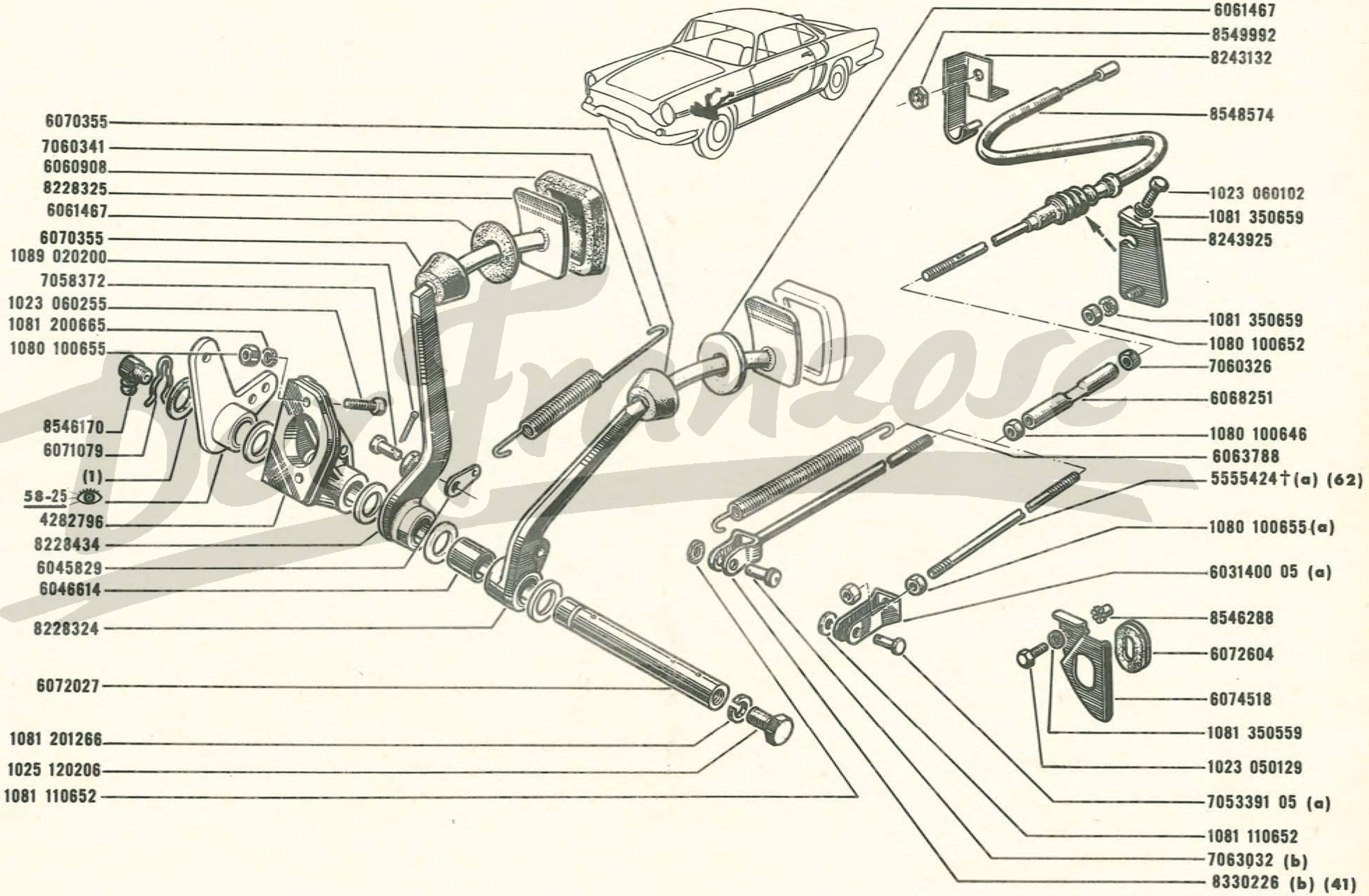

(a) VEH n° 1 ⇨ VEH n° 22367
(b) VEH n° 22368 ⇨ VEH n° . . . .

(1)
6031389 E=2
7052158 E=1,5

41	VEH n° 1 ⇨ VEH n° 22367 7063032 -1-
62	† 8330226 -1-

58.15
A P.R. 705

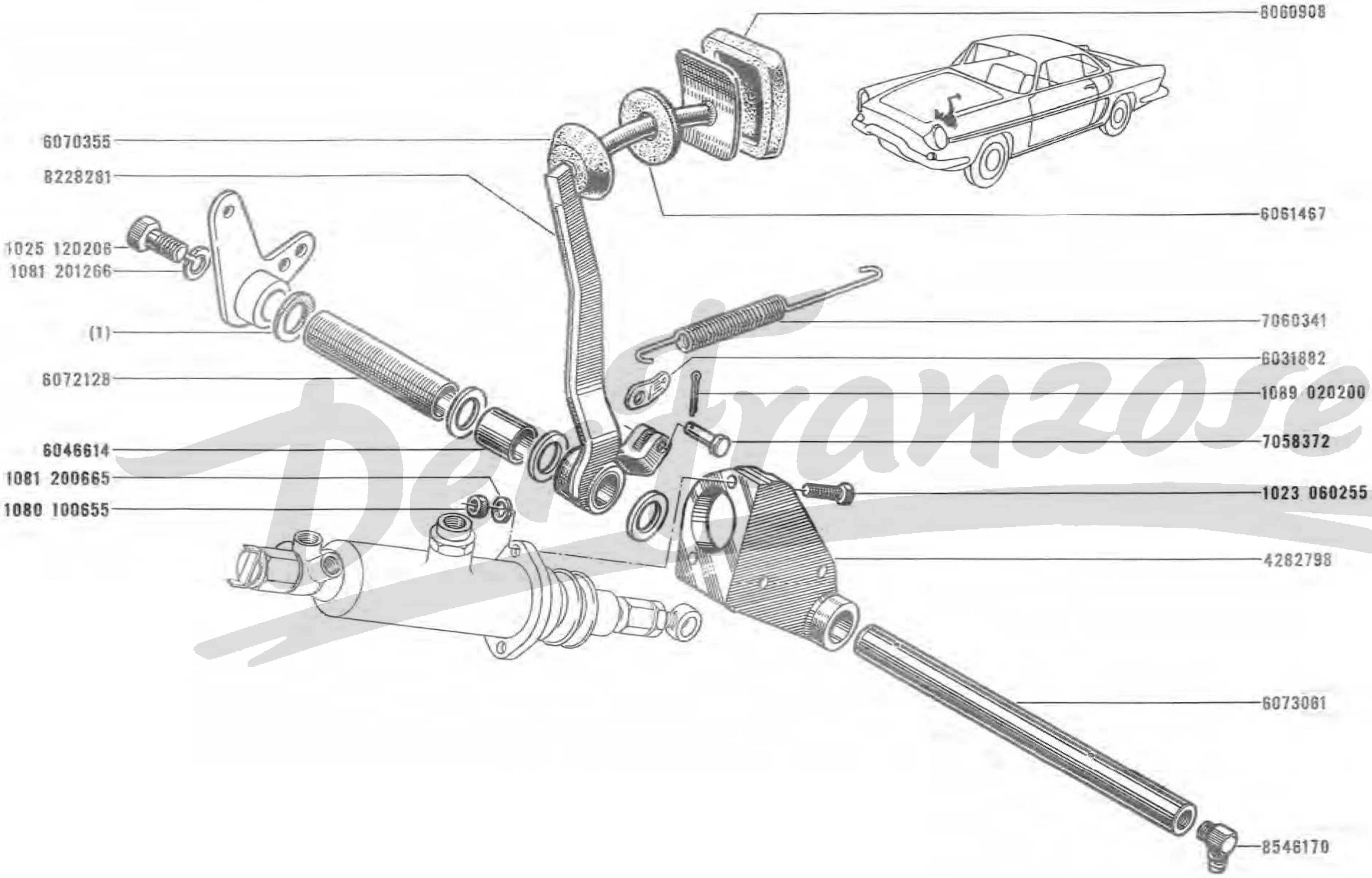

(1)
6031389 E=2
7052158 E=1,5

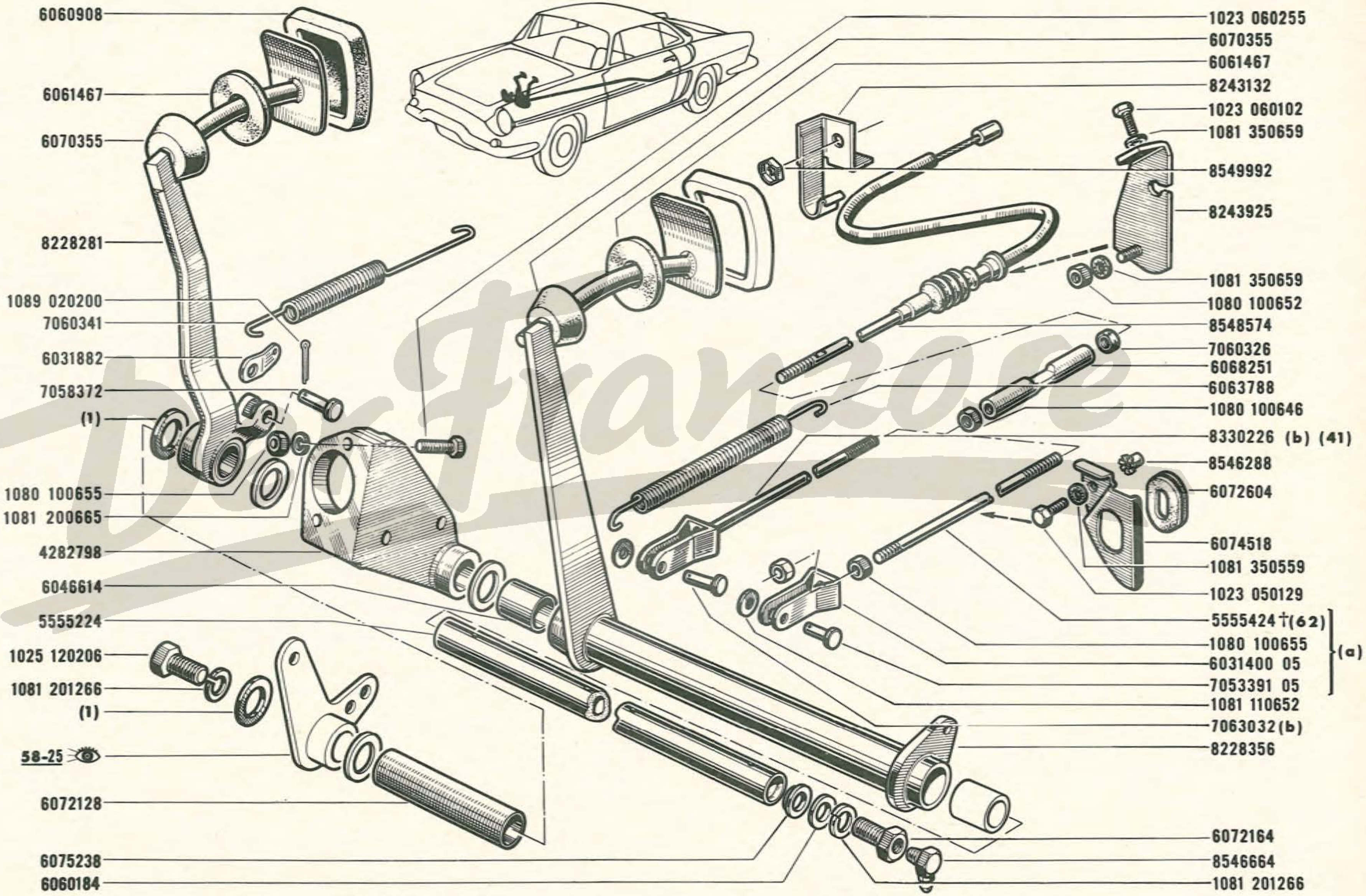

(a) VEH n° 1 ▷ VEH n° 22367
(b) VEH n° 22368 ▷ VEH n° . . . .

(1)	
6031389	E= 2
7052158	E= 1,5

41	VEH n° 1 ▷ VEH n° 22367 7063032 -1-
62	† 8330226 -1-

58.25
B P.R. 705

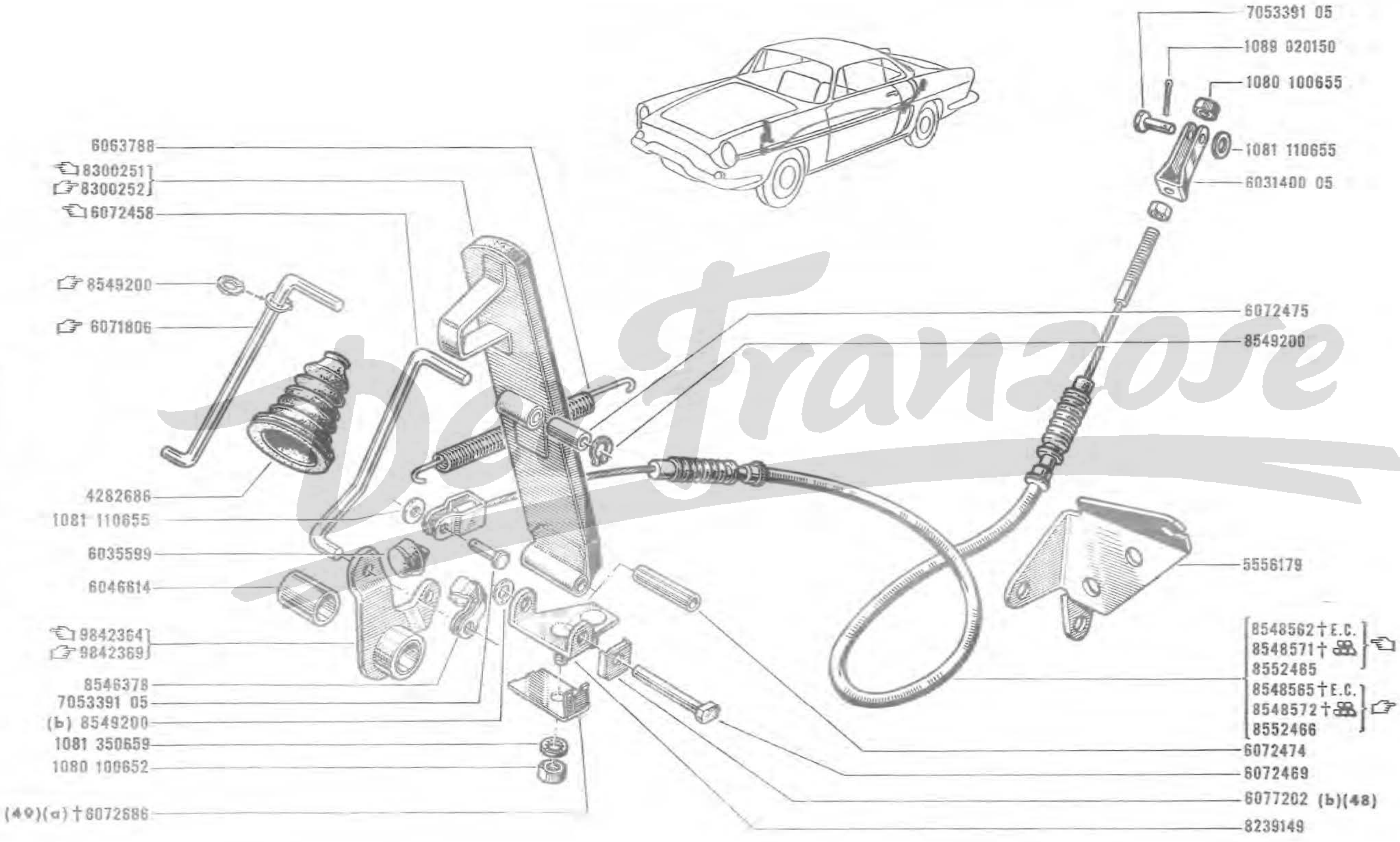

(a) VEH n° 1 ⇨ VEH n° 21105
(b) VEH n° 21106 ⇨ VEH n° . . .

48	VEH n° 1 ⇨ VEH n° 21105 8549200 -1-
49	6077202 -1-

58.30
B P.R. 705
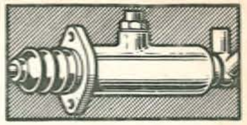

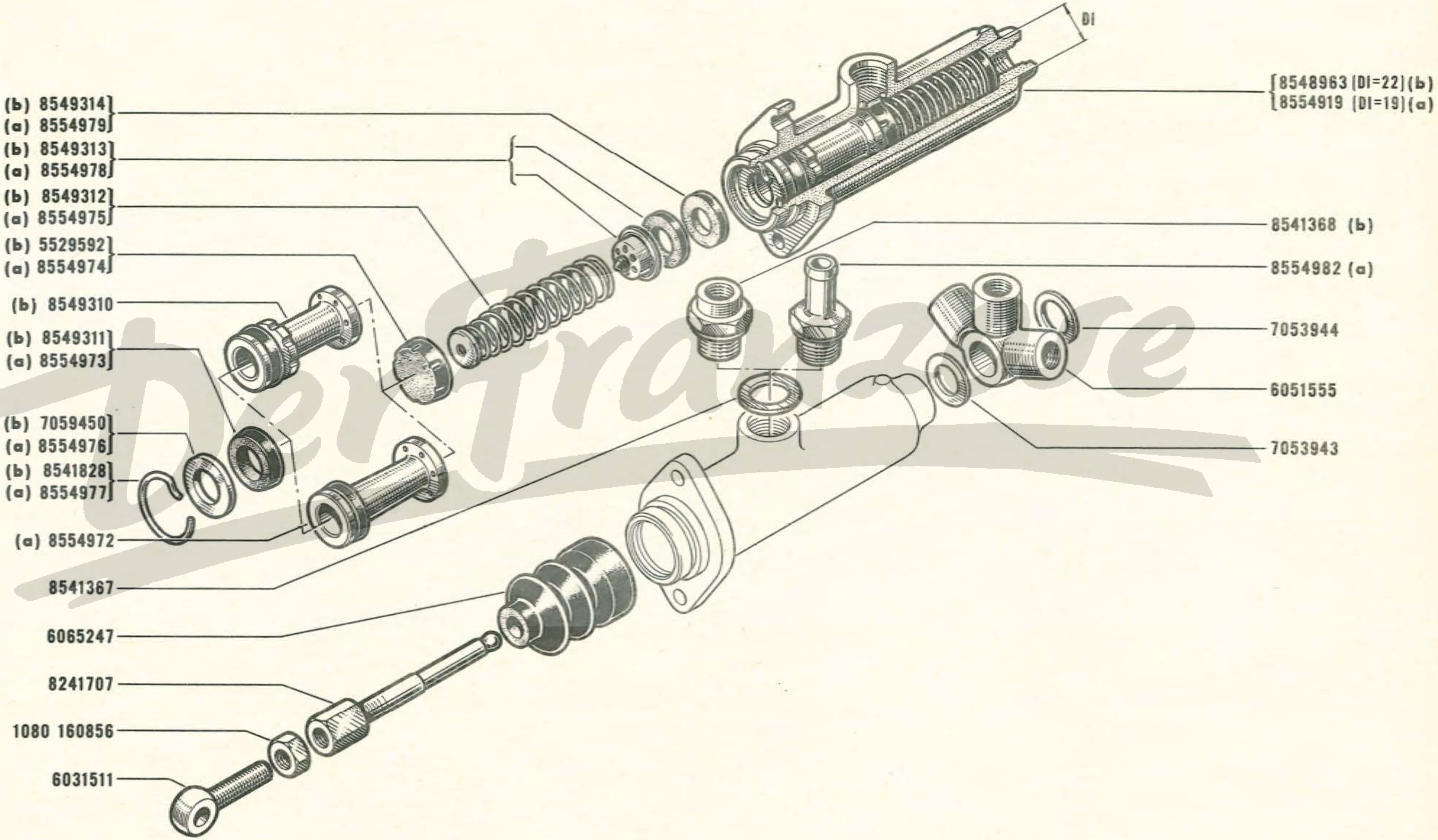

(a) R.1131

(b) { R.1131 E.C.
R.1131 }

58. 35
B P.R. 705
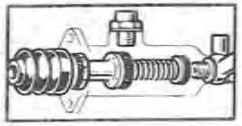

(b) 8548961
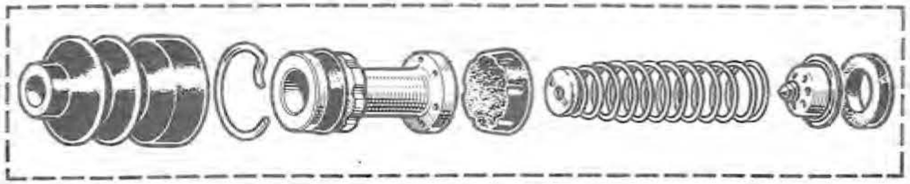

(a) 8554921
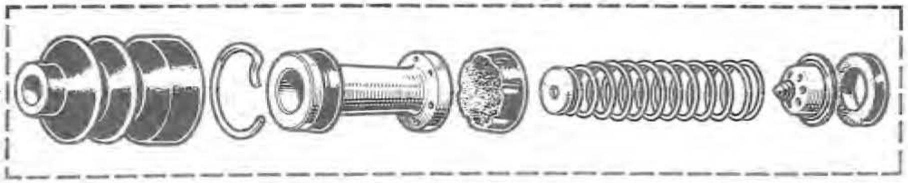

(b) 8548962
(a) 8554922

(DI=19) (b)
(DI=22) (a)
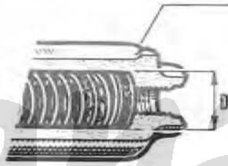

(b) † 8546355
8555182
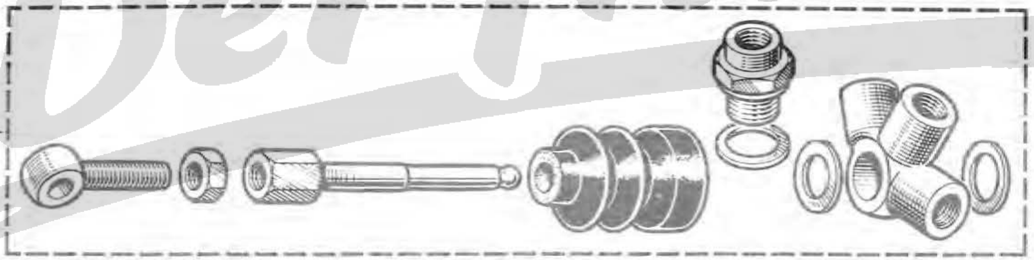

(a) 8554920
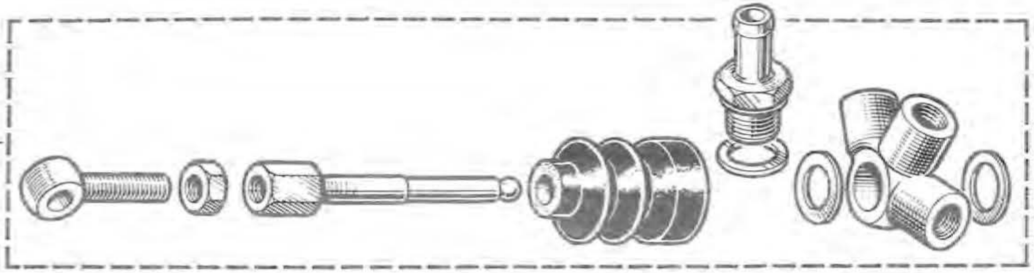

(a) R.1131
(b) R.1131 E.C.
R.1131

Der Franzose

58.40
B P.R. 705

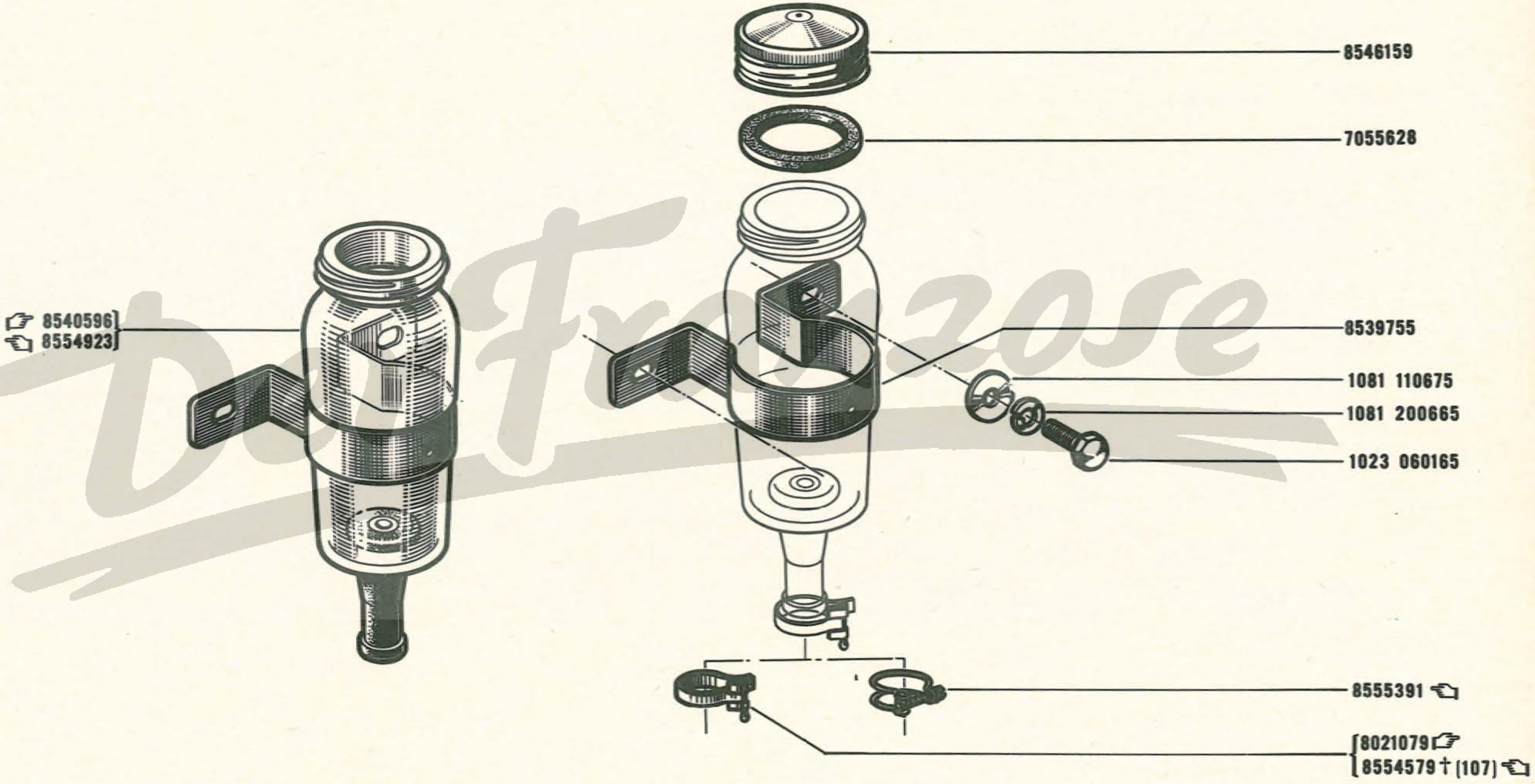

107	⊞ 8555391 -:-

Der Franzose

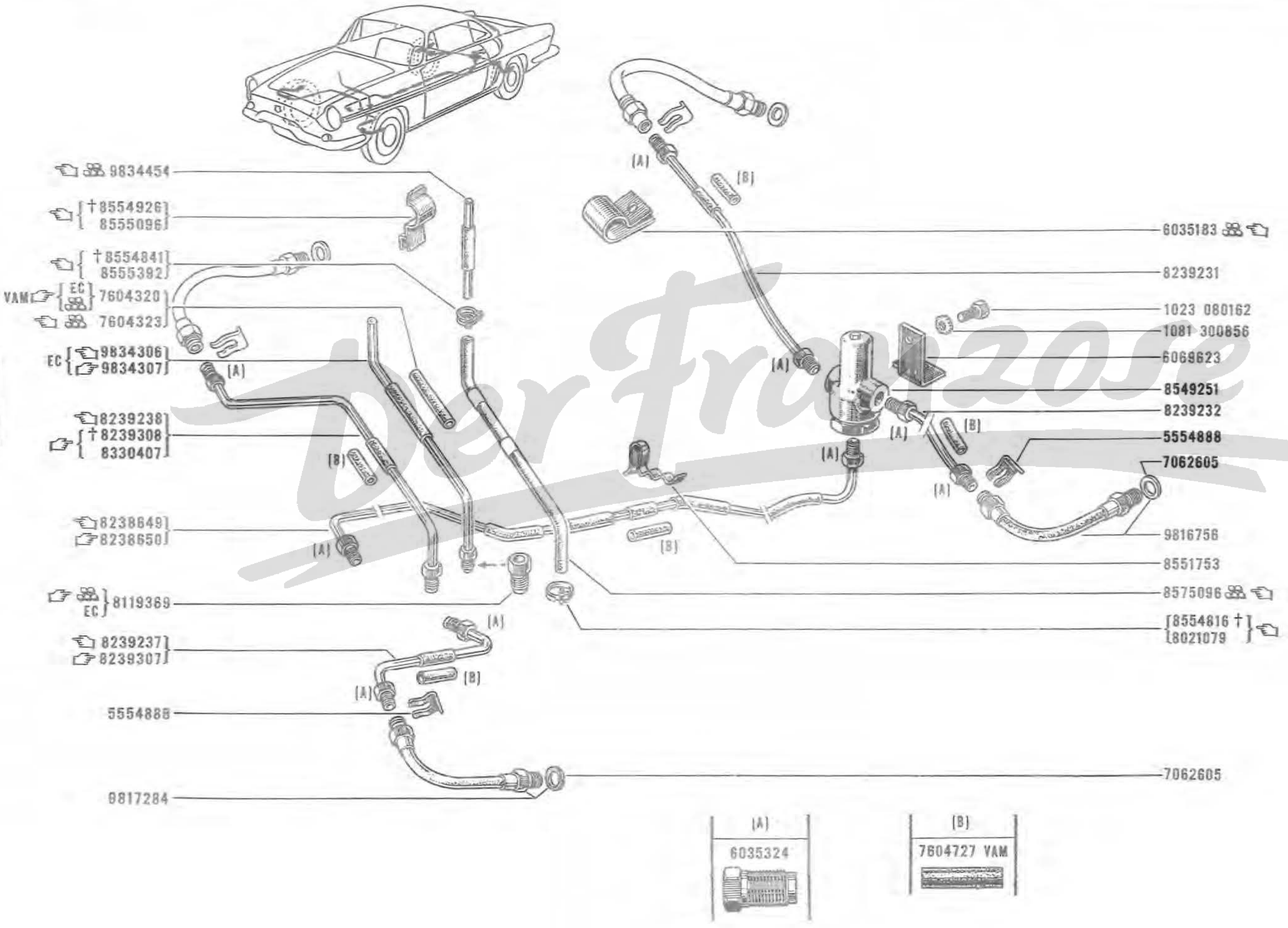

Der Franzose

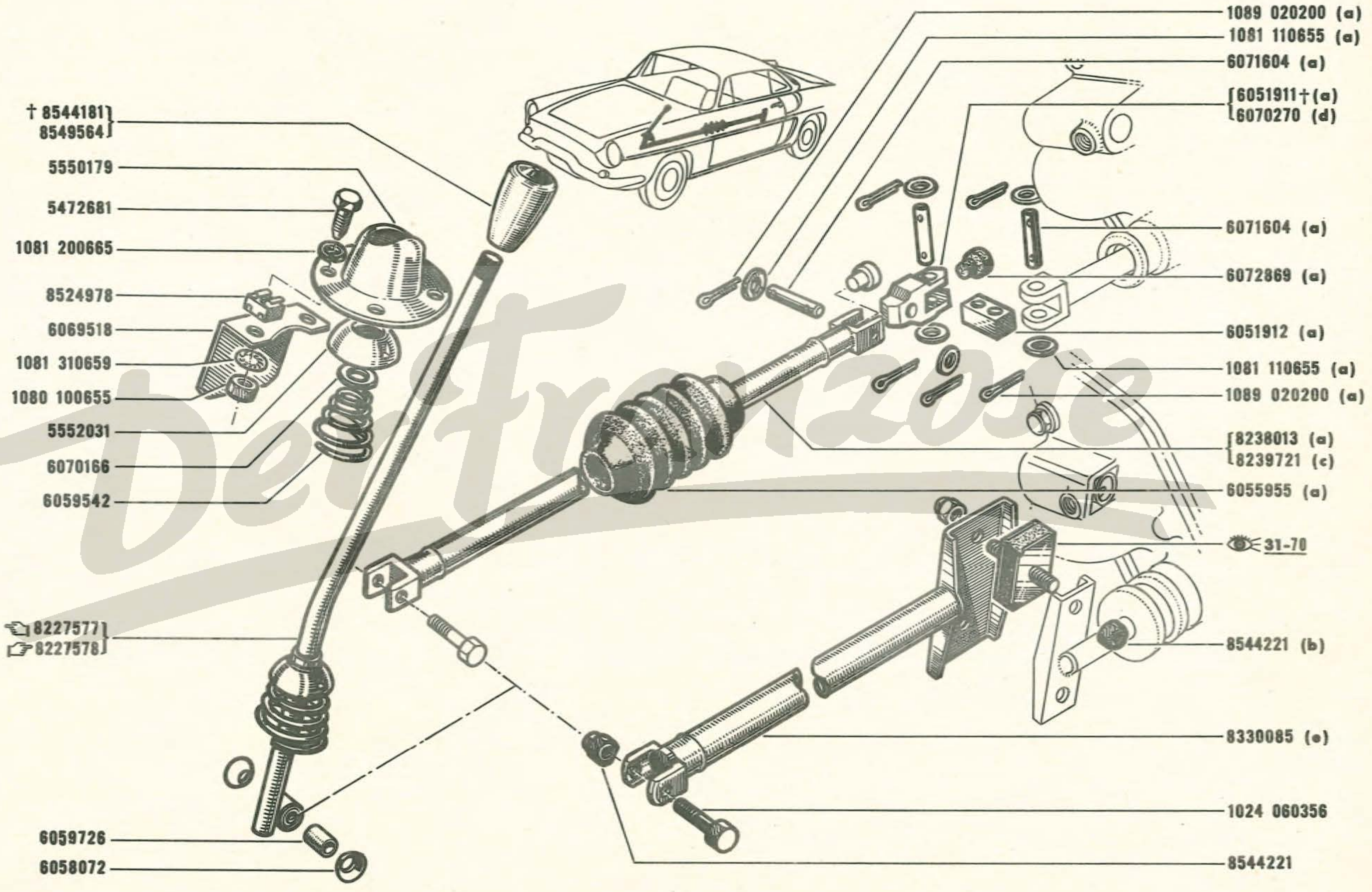

(a) BP n° 1 ⇨ BP n° 1446
(b) BP n° 1447 ⇨ BP n° . . .
(c) BP n° 1447 ⇨ VEH n° 11720
(d) BP n° 1447 ⇨ BP n° 14462
(e) VEH n° 11721 ⇨ VEH n° . . . .

62.01
B P.R. 705

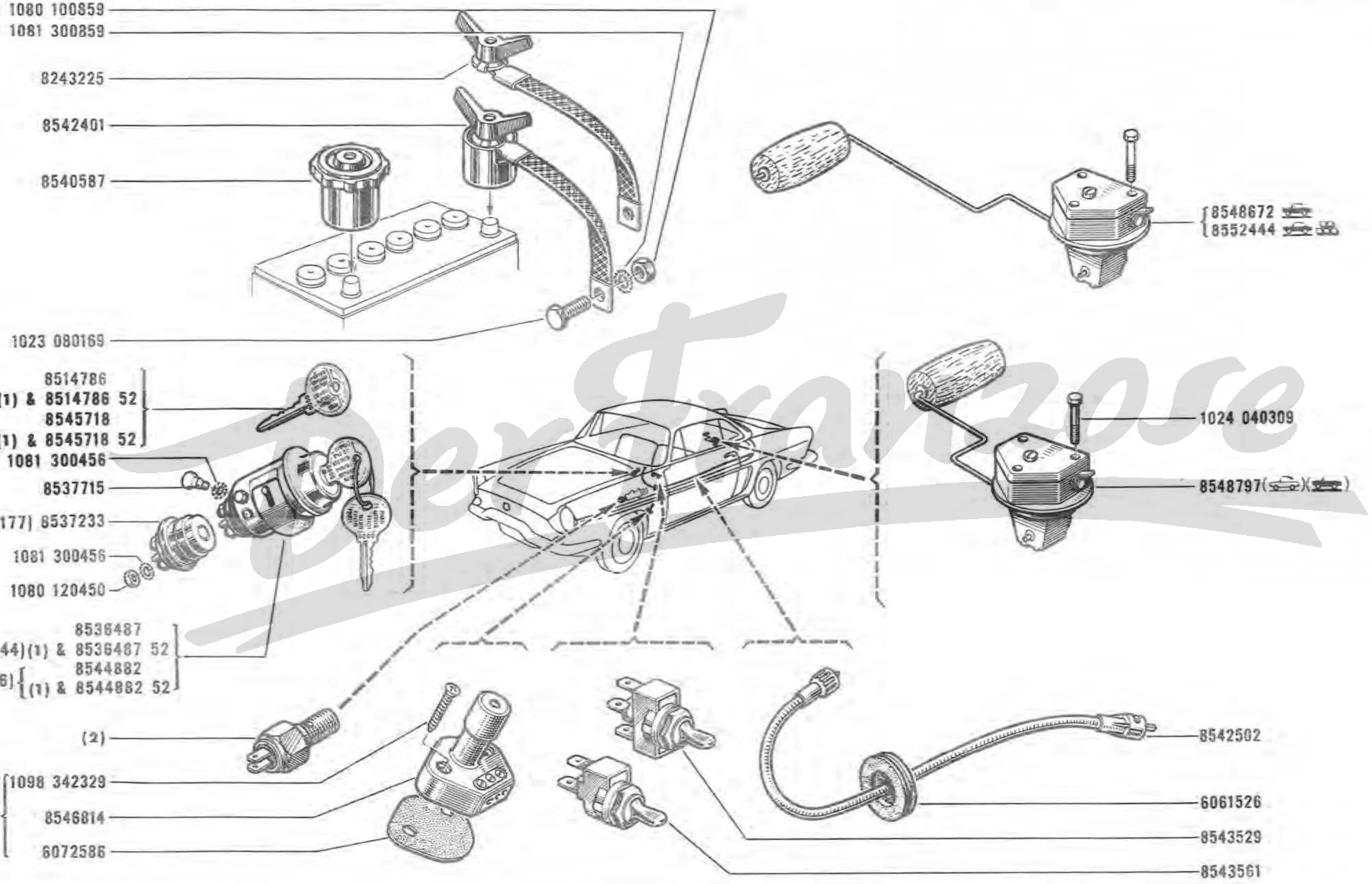

Der Franzose

(176){ R.1131 E.C./12/14/16
R.1131 /14/16

(177){ R.1131 E.C./01/02/03/04/05/06/10/11/13/20/21/22
/30/40/50/55/70/75/76/77/80/85
R.1131 /01/02/03/04/05/06/09/11/13/24/43/45
/50/55/60/61/62/65/70/77/90/91/93/94/96

44	06-00

(1)

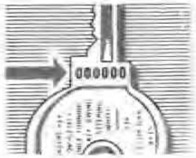

(2)
8540297 - STOP 8540298 - DAVAUTO

62. 05
B P.R. 705

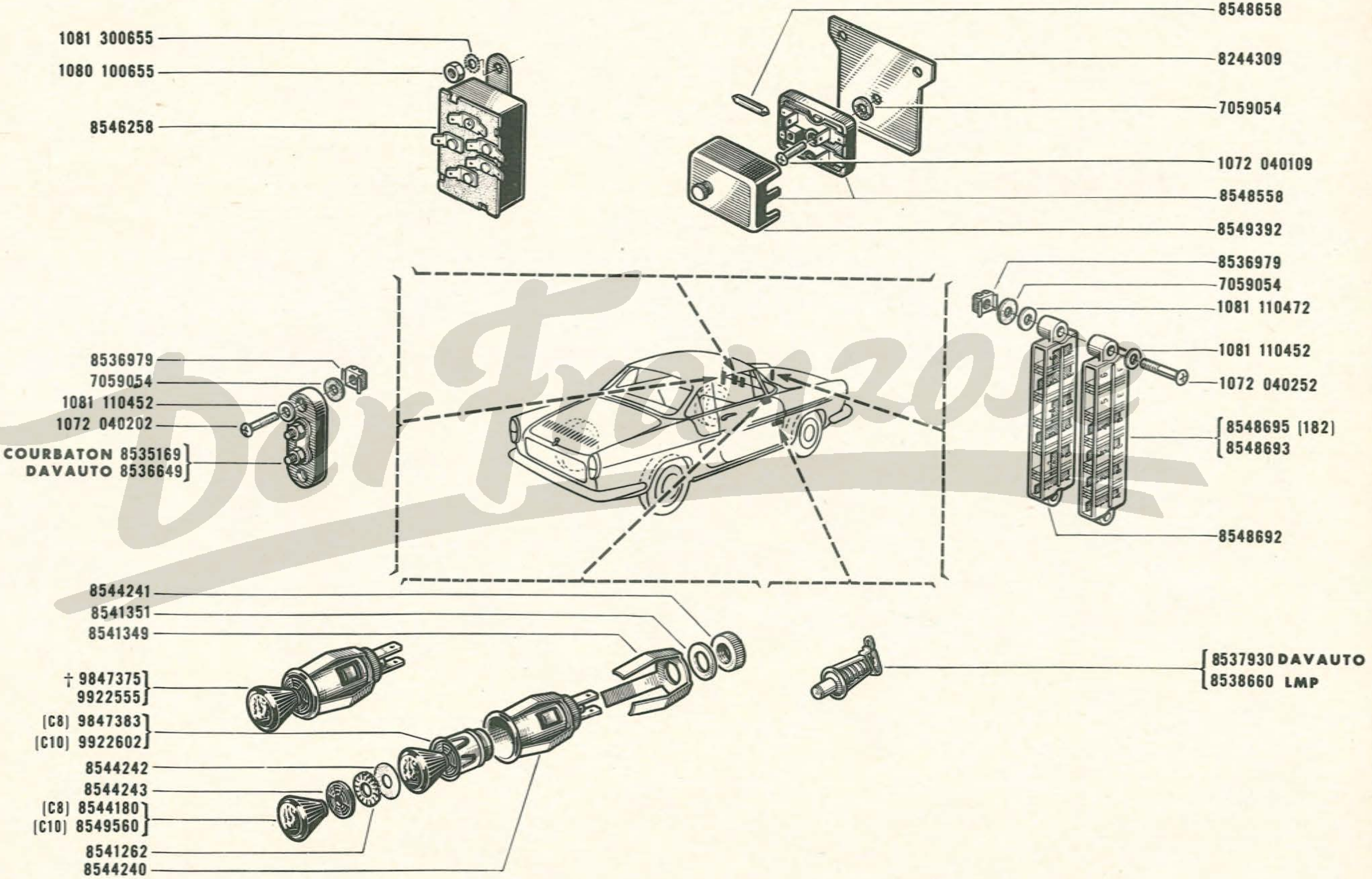

(C8)(C10) 👁 100-00

(182) R.1131E.C./01/11/20
R.1131 /01/09/60

Der Franzose

62. 06
A P.R. 705
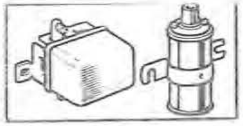

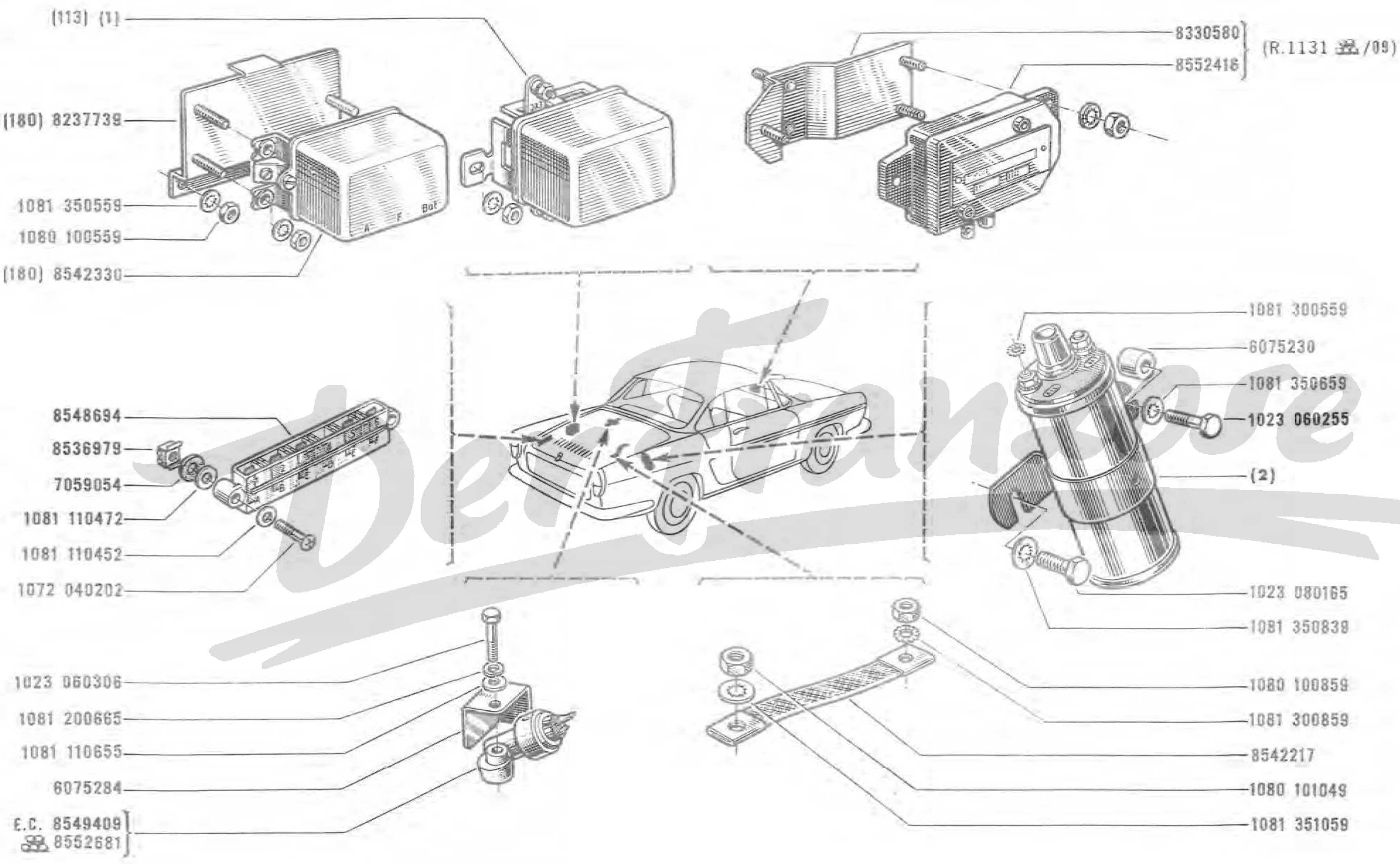

(113) R.1131 E.C./01/02/03/04/05/06/20/21/22/30/40/50/55/70/75/76/77/80/85

(180) [R.1131 E.C./10/11/12/13/14/16
[R.1131 /01/02/03/04/05/06/11/13/14/16/24/43/45/50/55/60/61/62/65/70/77/90/91/93/94/96

(1)	(2)
8547753 -PARIS-RHONE	8542698 -SEV
8548079 -DUCELLIER	8543377 -DUCELLIER

62.08
B P.R. 705

(a) 8548324
8544551

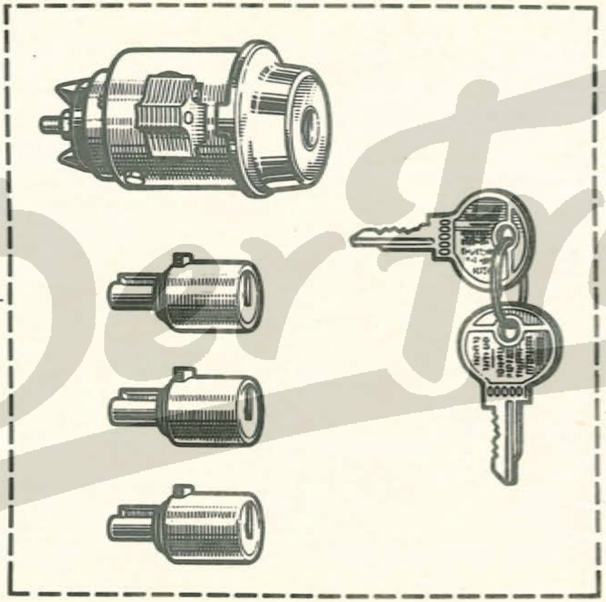

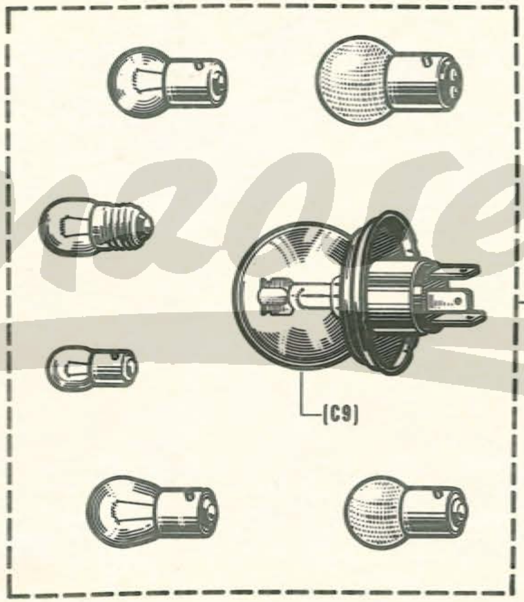

8549502

(a) R.1131 E.C./12/16
R.1131 /14

(C9) 100-00

Der Franzose

62.10
B P.R. 705

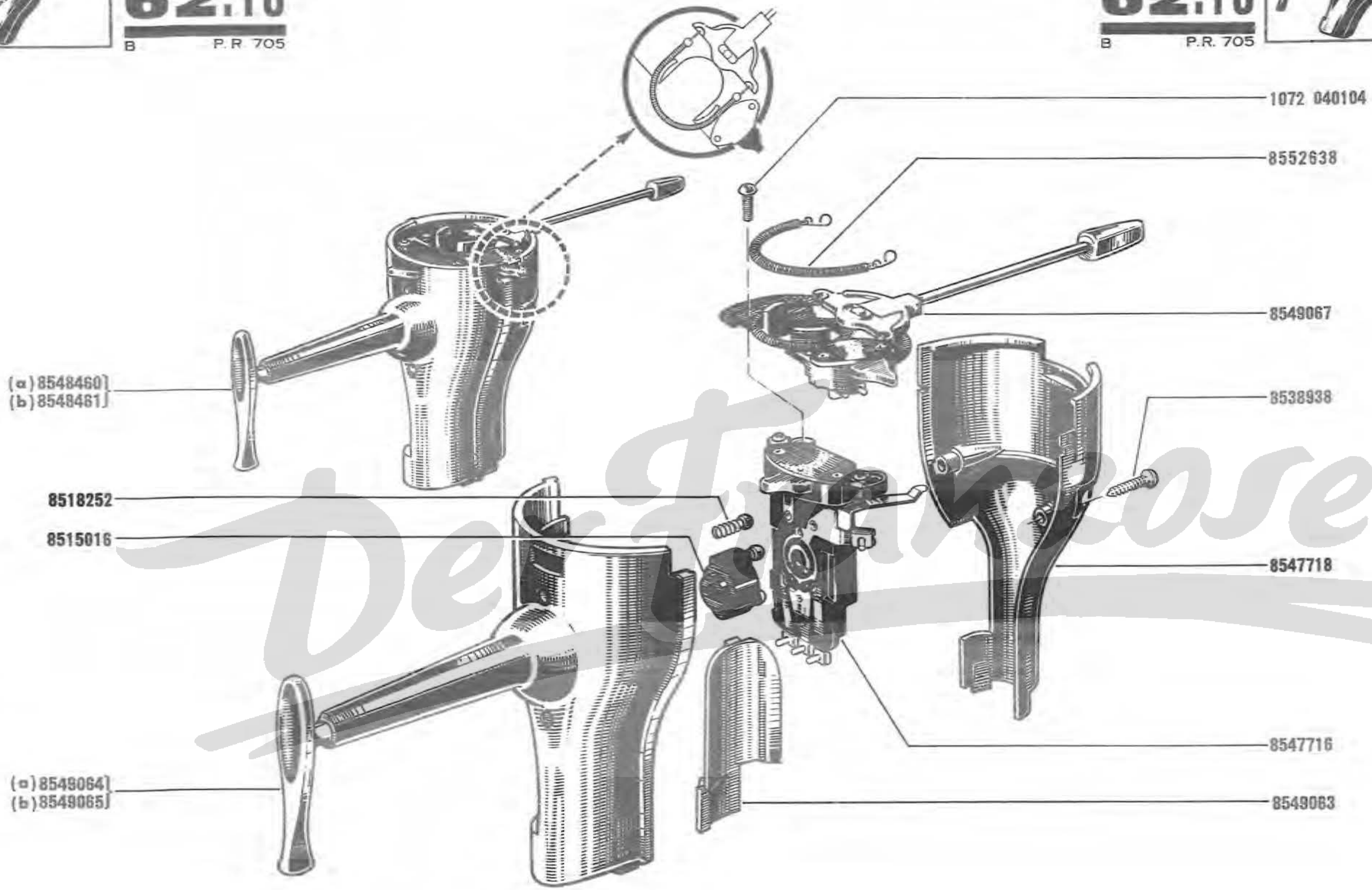

(a) R.1131 E.C./01/04/13/20/21/22/30/40/50/55
R.1131 E.C./03 VEH n° 14333 ▷ VEH n° . . .
R.1131 ⛟ /01/03/09/13/24/43/45/50/55/60/61/62/65

(b) R.1131 E.C./12/14/16
R.1131 ⛟ /14/16

62.15
B P.R. 705

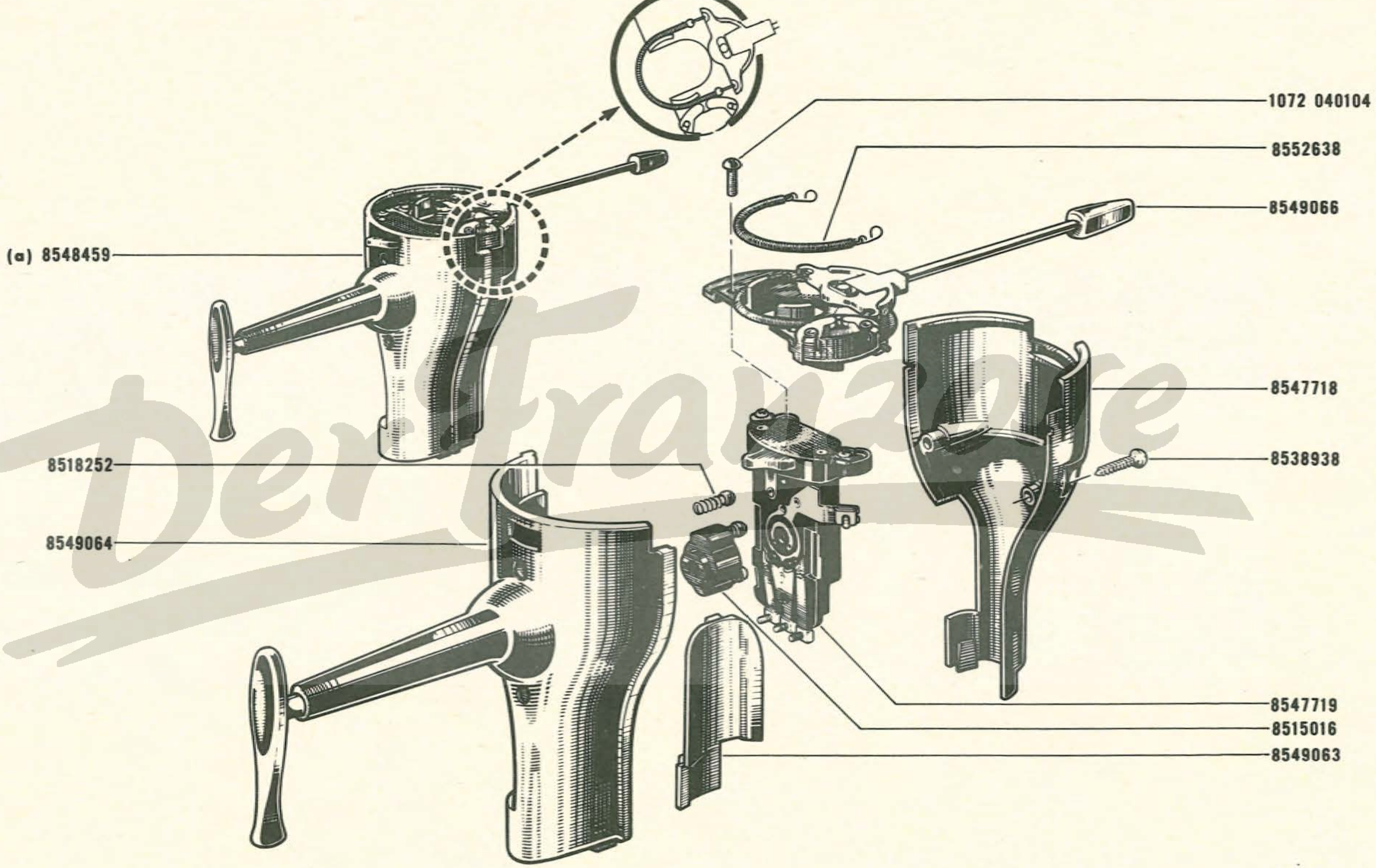

(a) { R.1131 E.C./02/05/06/10/11/70/75/76/77/80/85
R.1131 E.C./03 VEH n° 1 ⇨ VEH n° 14332
R.1131 /02/04/05/06/11/70/77/90/91/93/94/96

62. 18
A P.R. 705

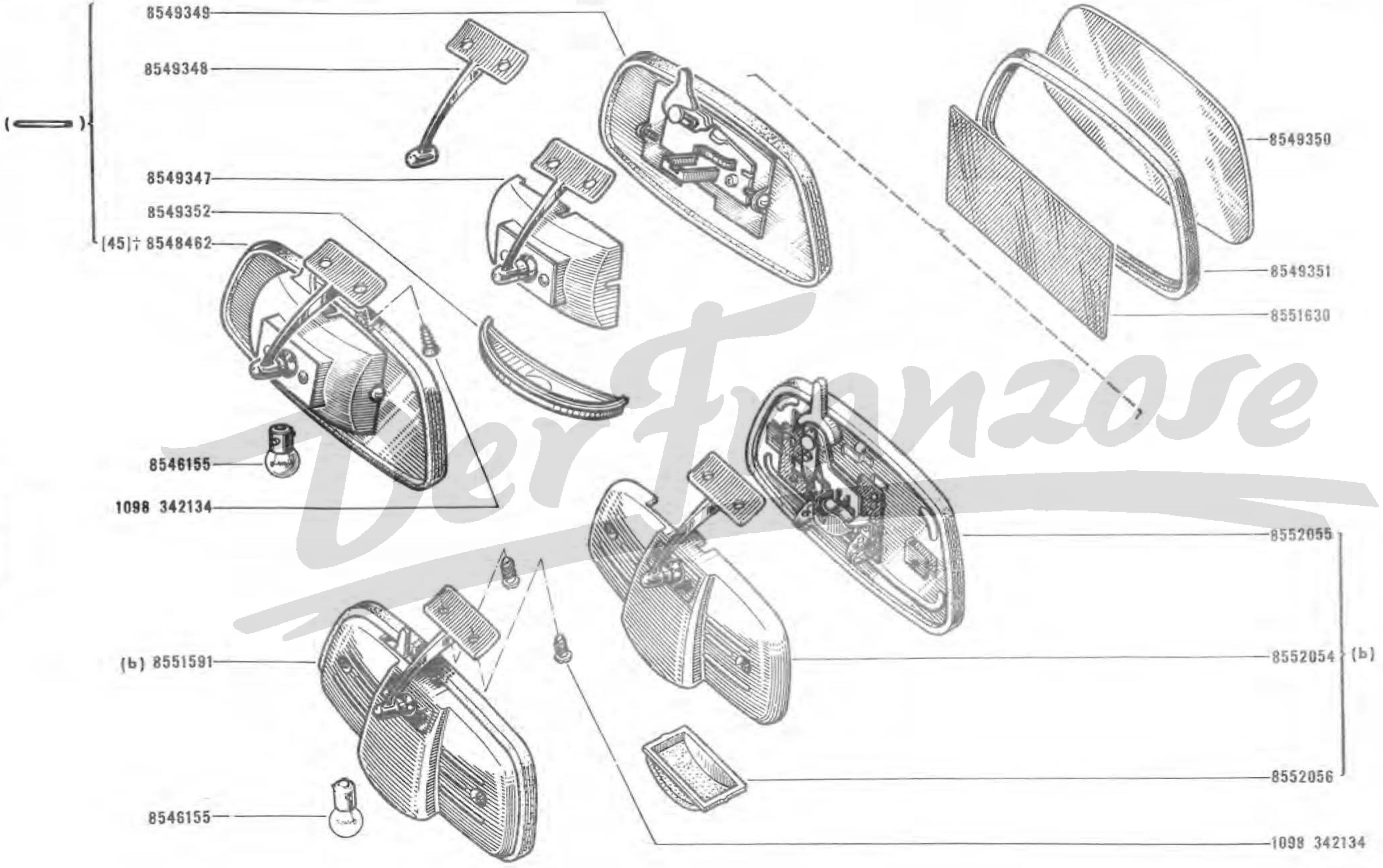

(a) VEH n° 1 ➩ VEH n° 14251
(b) VEH n° 14252 ➩ VEH n° . . .

45	8551591 -1-

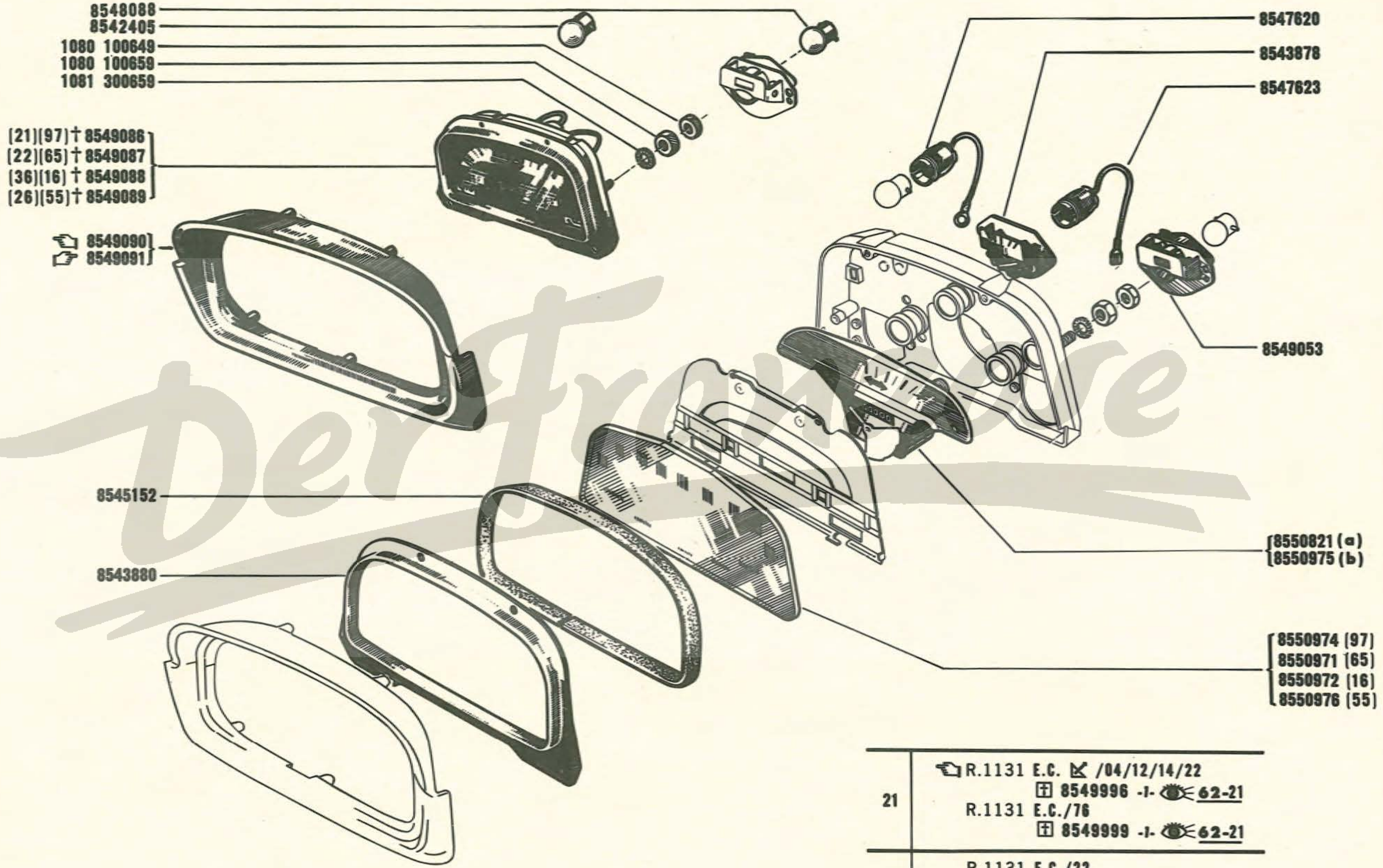

(16) R.1131/04
(55) R.1131/12/14/16
(65) R.1131/22/70/75/77/80/85
(97) R.1131/01/02/03/05/10/11/13/20/21/30/40/50/55/76

(a) Kms
(b) Miles

21	☜ R.1131 E.C. ⇙ /04/12/14/22 ⊞ 8549996 -I- 👁 **62-21** R.1131 E.C./76 ⊞ 8549999 -I- 👁 **62-21**
22	R.1131 E.C./22 ⊞ 8550000 -I- 👁 **62-21** ☞ R.1131 E.C. ⇙ /76 ⊞ 8549997 -I- 👁 **62-21**
26	⊞ 8550501 -I- 👁 **62-21**
36	⊞ 8549998 -I- 👁 **62-21**

E.C. VEH n° 12144 ▷ VEH n° . . . ,

62. 21
A P.R. 705

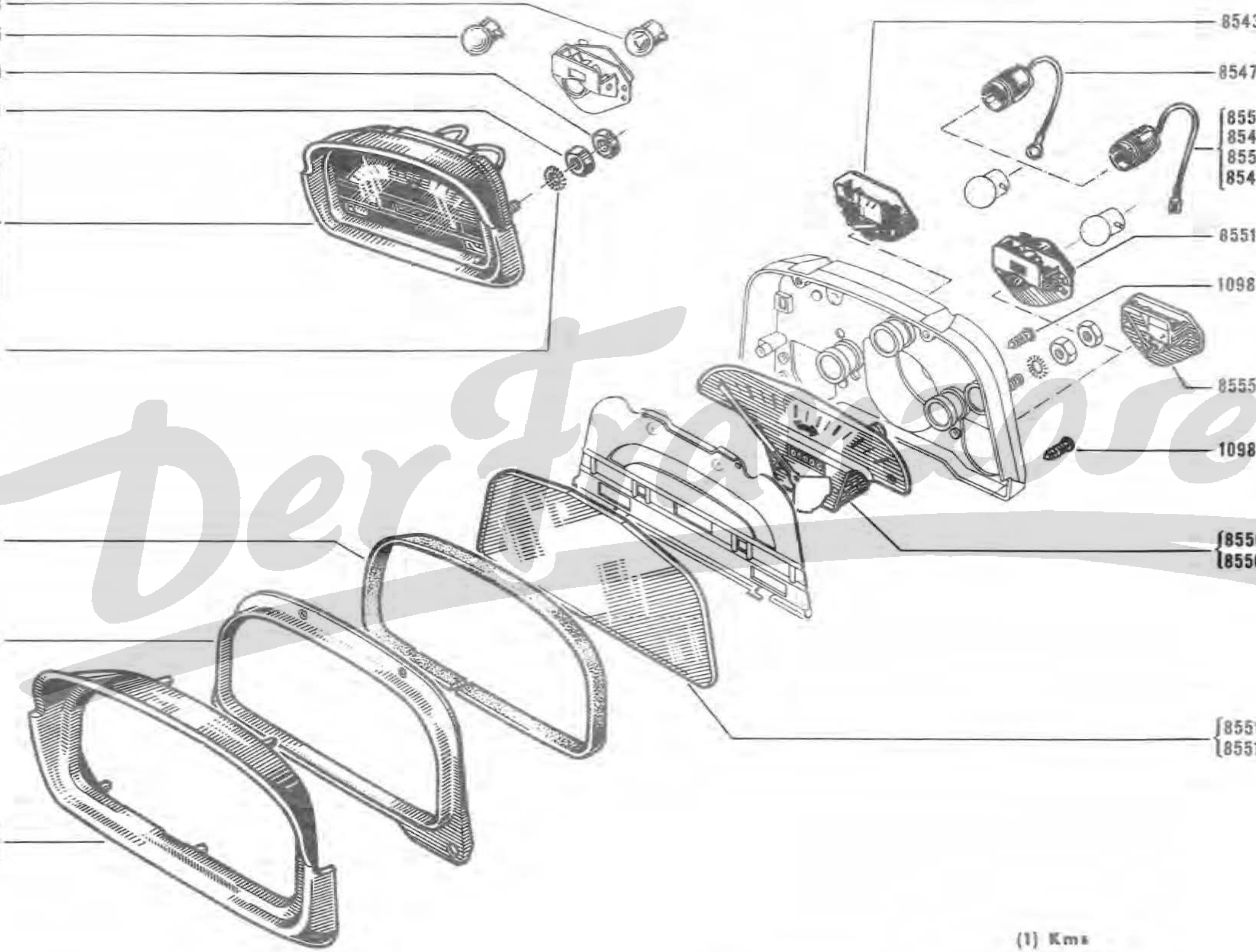

Der Franzose

(1) Kms
(2) Miles

(E.C.)
- (16) R.1131/04
- (42) R.1131/76
- (46) R.1131/22
- (55) R.1131/12/14/16
- (98) R.1131/01/02/03/05/06/10/11/13/20/21/30/40/50/55
- (99) (R.1131/70/75/77/80/85

- (80) R.1131/04
- (147) R.1131/09
- (179) R.1131/14/16
- (187) R.1131/01/02/03/05/06/11/13/24/43/45/50/55/60/61/65
- (188) R.1131/70/77/90/93/96
- (189) R.1131/91/94
- (190) R.1131/62

R.1131 E.C. { /01/02/04/06/10/11/13/20/21/22/30 /40/55/70/75/76/77/80/85

R.1131 [symbol] { /01/02/04/06/09/11/13/24/43/50/55 /60/61/62/65/70/77/90/91/93/94/96

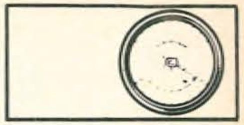

62.25

B P.R. 705

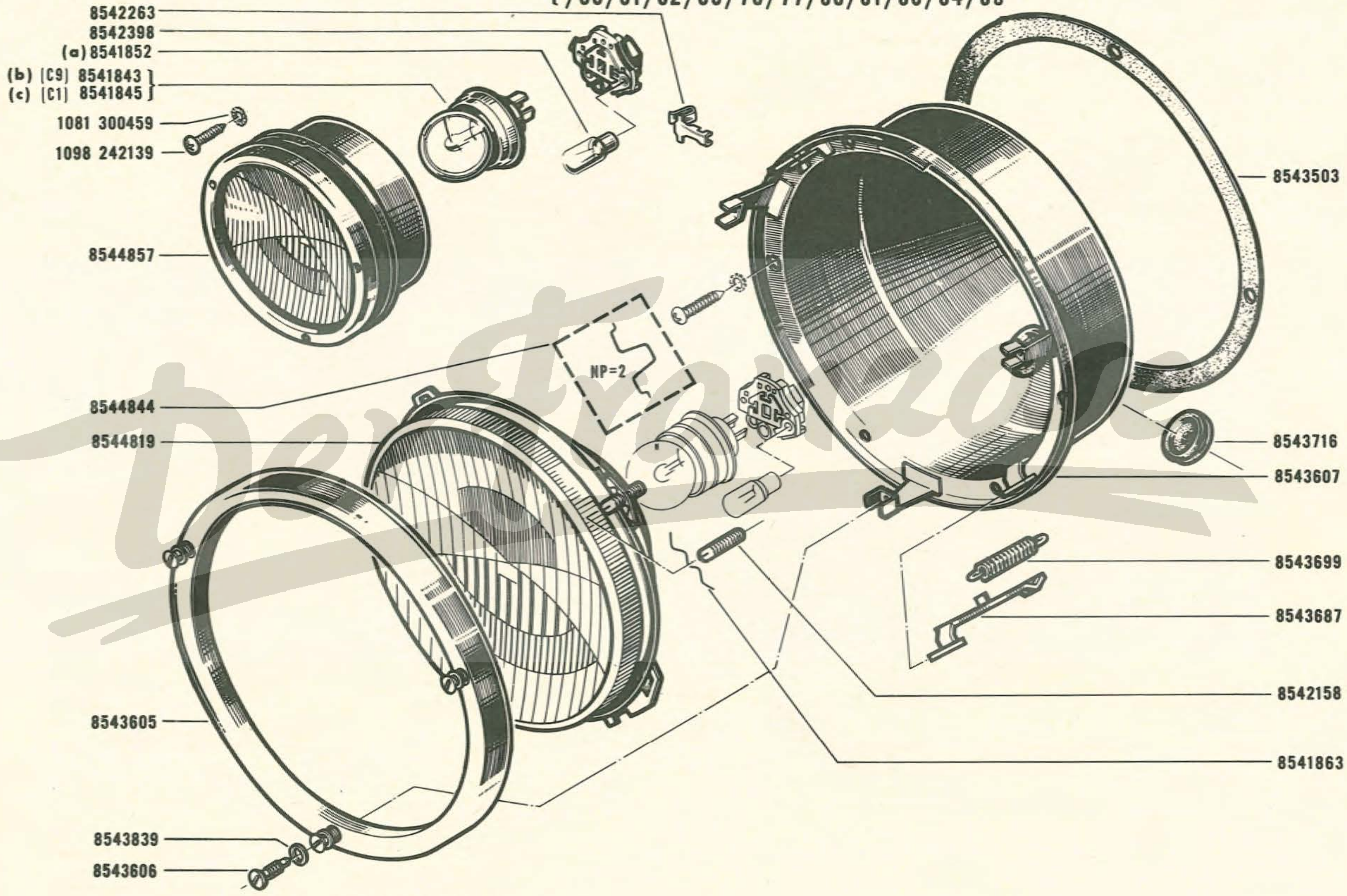

(a) { R.1131 E.C./75/77
R.1131 E.C./80/85 VEH n° **12958** ⇨ VEH n° . . .
R.1131 [symbol] /77/90/91/93/94/96 }

(b) { R.1131 E.C./01/20
R.1131 [symbol] /01/09/60 }

(c) { R.1131 E.C./02/04/06/10/11/13/21/22/30/40/55/70/75/76/77/80/85
R.1131 [symbol] /02/04/06/11/13/24/43/50/55/61/62/65/70/77/90/91/93/94/96 }

(C1)(C9) [eye symbol] 100-00

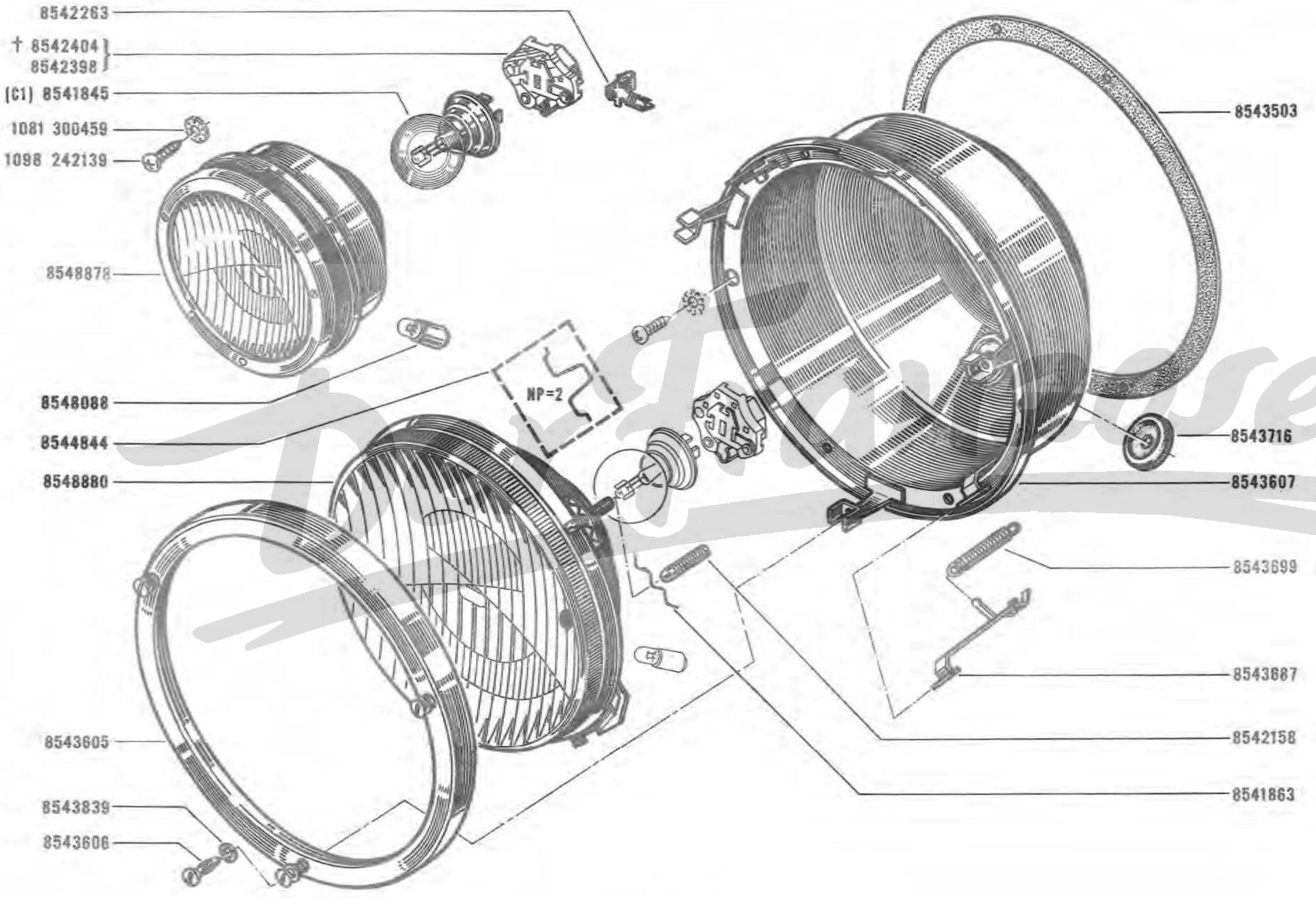
8542263
† 8542404
8542398
(C1) 8541845
1081 300459
1098 242139
8548878
8548088
8544844
NP=2
8548880
8543605
8543839
8543606
8543503
8543716
8543607
8543699
8543687
8542158
8541863

(C1) 100-00

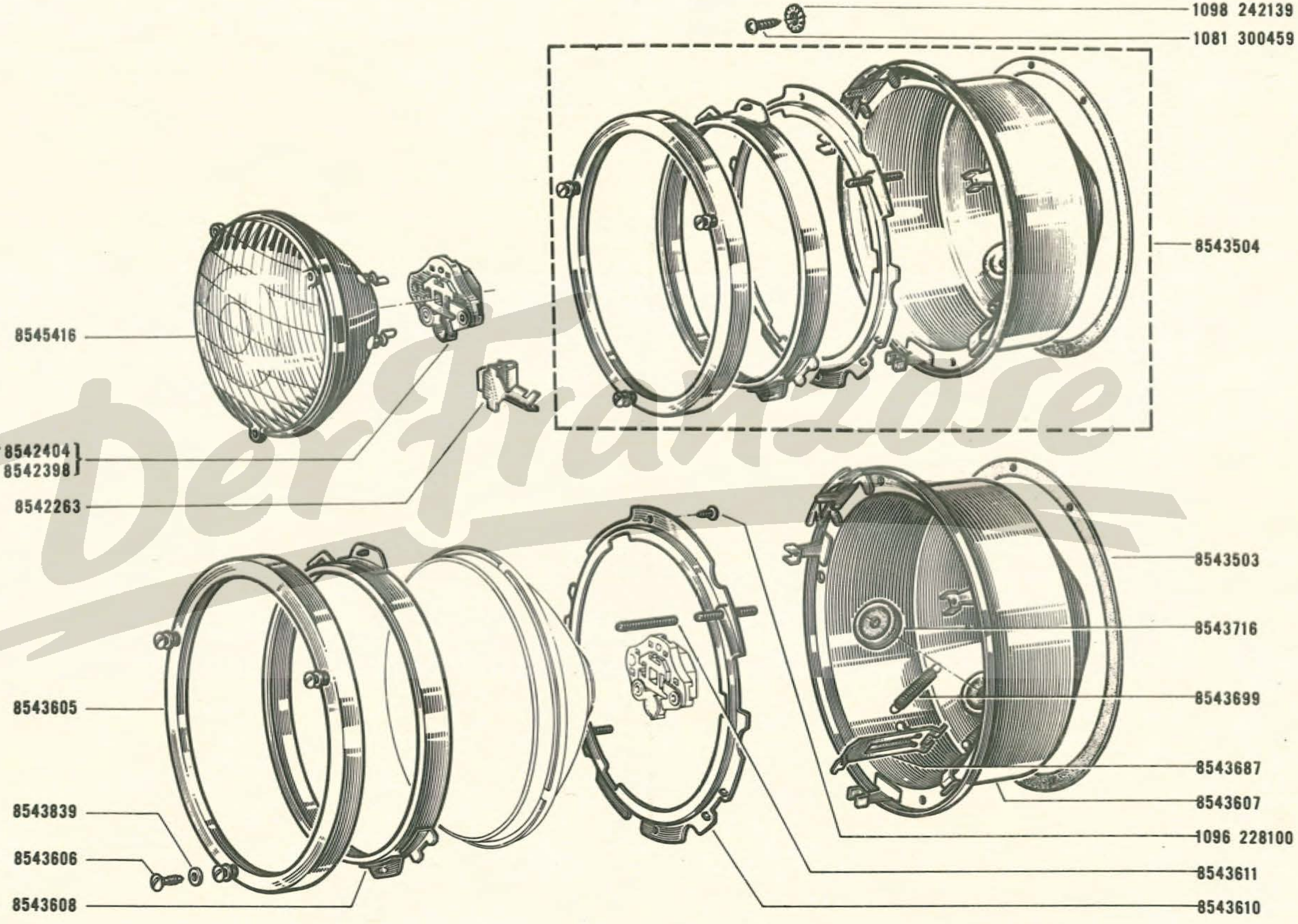
1098 242139
1081 300459
8543504
8545416
† 8542404
8542398
8542263
8543503
8543716
8543699
8543605
8543687
8543607
1096 228100
8543839
8543606
8543611
8543608
8543610

62.35
B P.R. 705

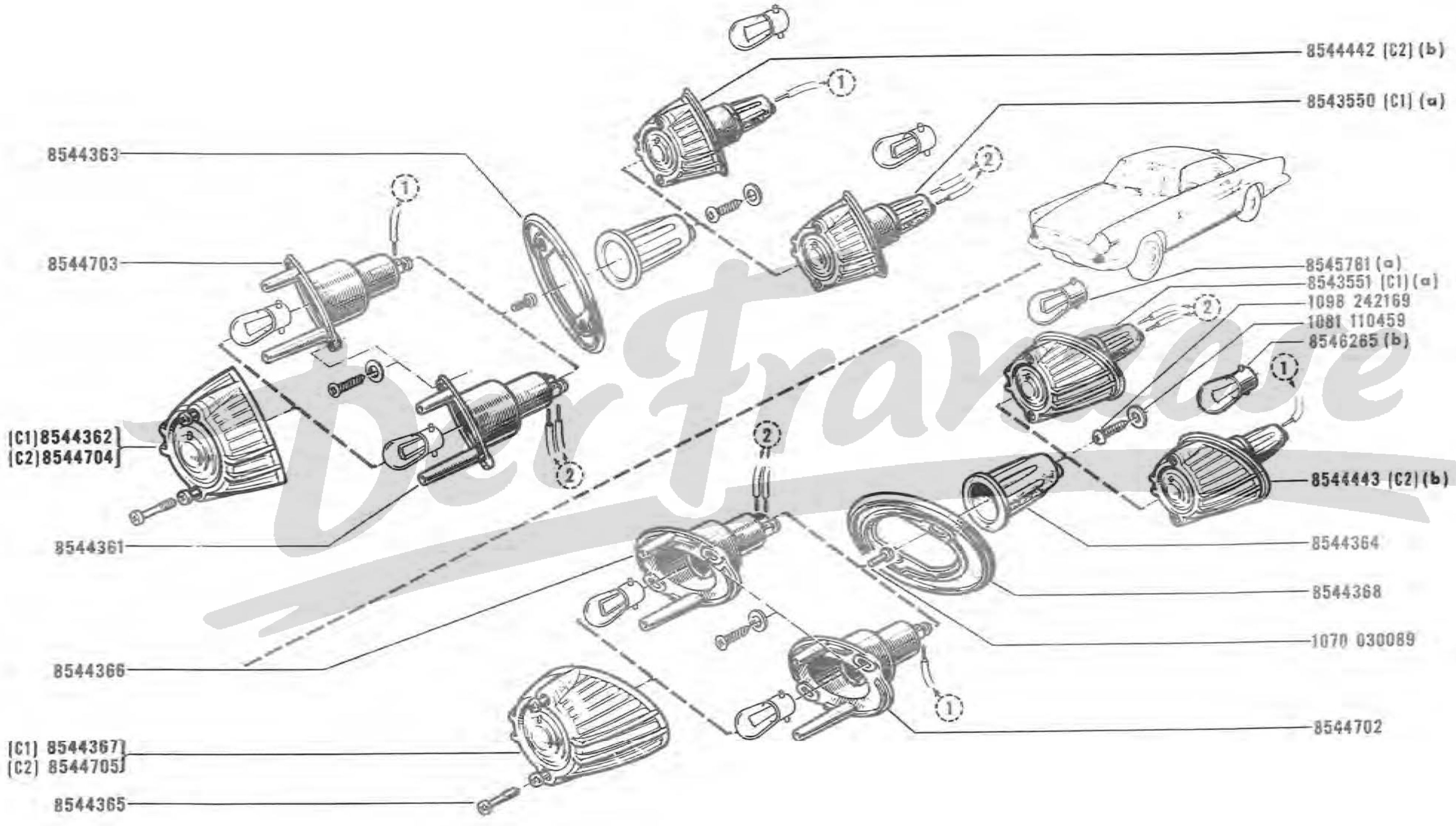

(a) R.1131 E.C./80/85 VEH n° 1 ⇨ VEH n° 12957
R.1131 E.C./01/02/04/06/10/11/12/13/14/16/20/21/22/30/40/55/70/76/77
R.1131 /01/02/04/06/09/11/13/14/16/24/43/50/55/60/61/62/65/70

(b) R.1131 E.C./80/85 VEH n° 12958 ⇨ VEH n° . . .
R.1131 E.C./03/05/50/75
R.1131 /03/05/45/77/90/91/93/94/96

(C1) (C2) 100-00

(R.1131/04/12/14/16/ 👁 62-42)

62.40
B P.R. 705

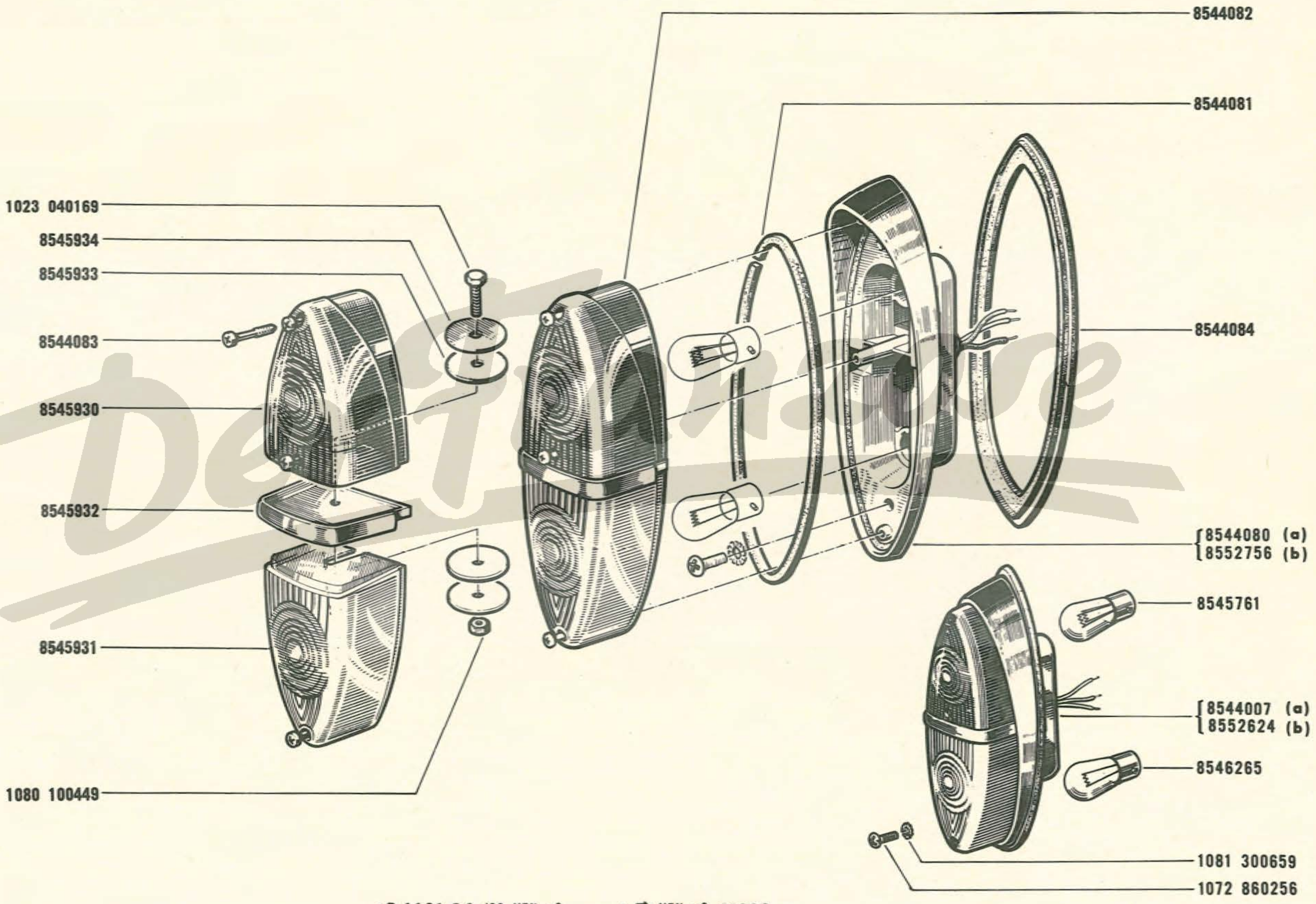

(a) {
R.1131 E.C./03 VEH n° 1 ⇨ VEH n° 21802
R.1131 E.C./01/02/05/06/10/11/13/20/21/22/30/40/50/55/70/75/76//77/80/85
R.1131 /09/24/43/45/60/61/62/65/90/91/93/94/96

(b) {
R.1131 E.C./03 VEH n° 21803 ⇨ VEH n° . . .
R.1131 /01/02/03/05/06/11/13/50/55/70/77

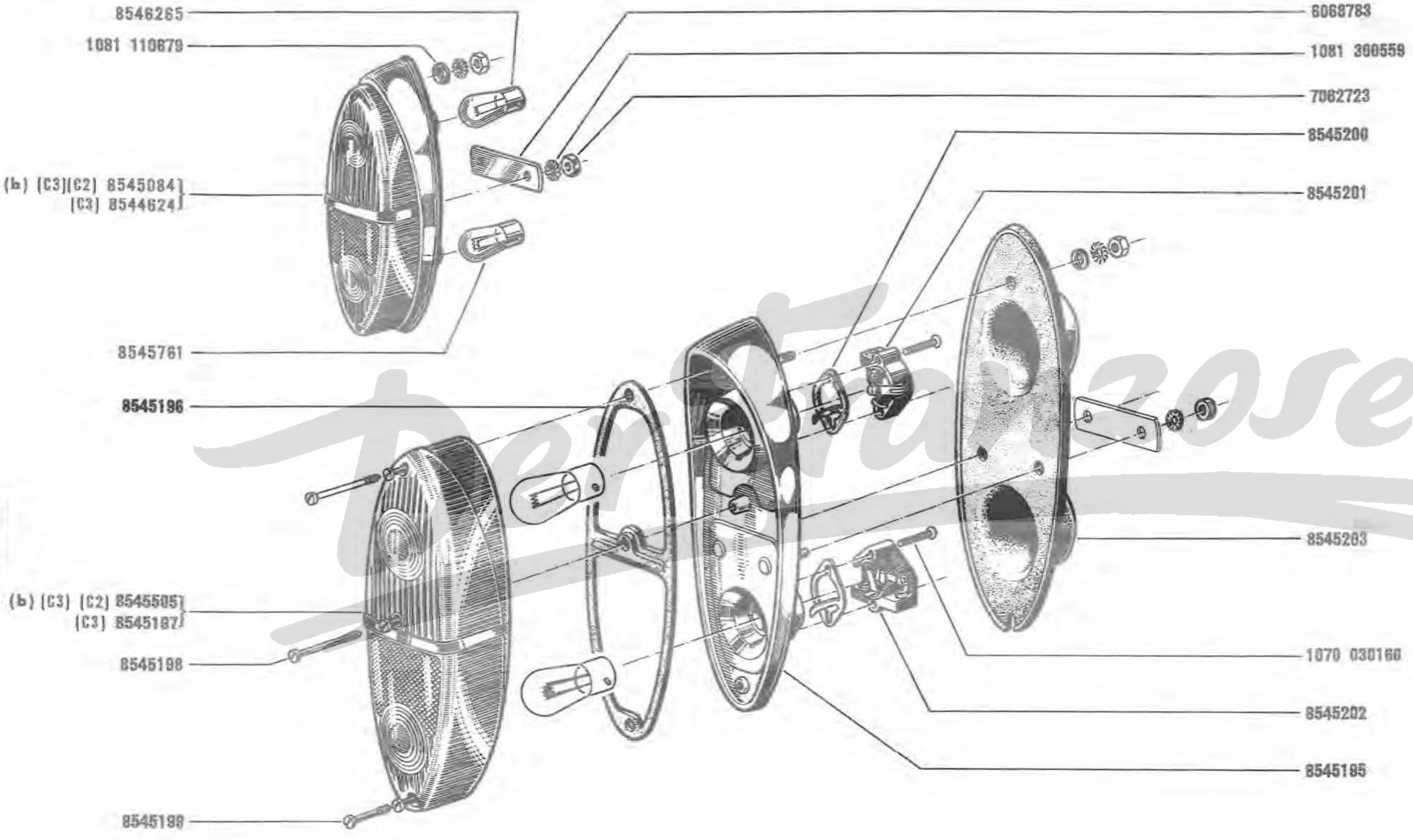

(b) R.1131/04

(C2) (C3) 100-00

R.1131 E.C./03 VEH n° 14333 ⇨ VEH n° . . . .
R.1131 E.C./06/10/50 ,R.1131 /03/06/45

62. 44
A P.R. 705

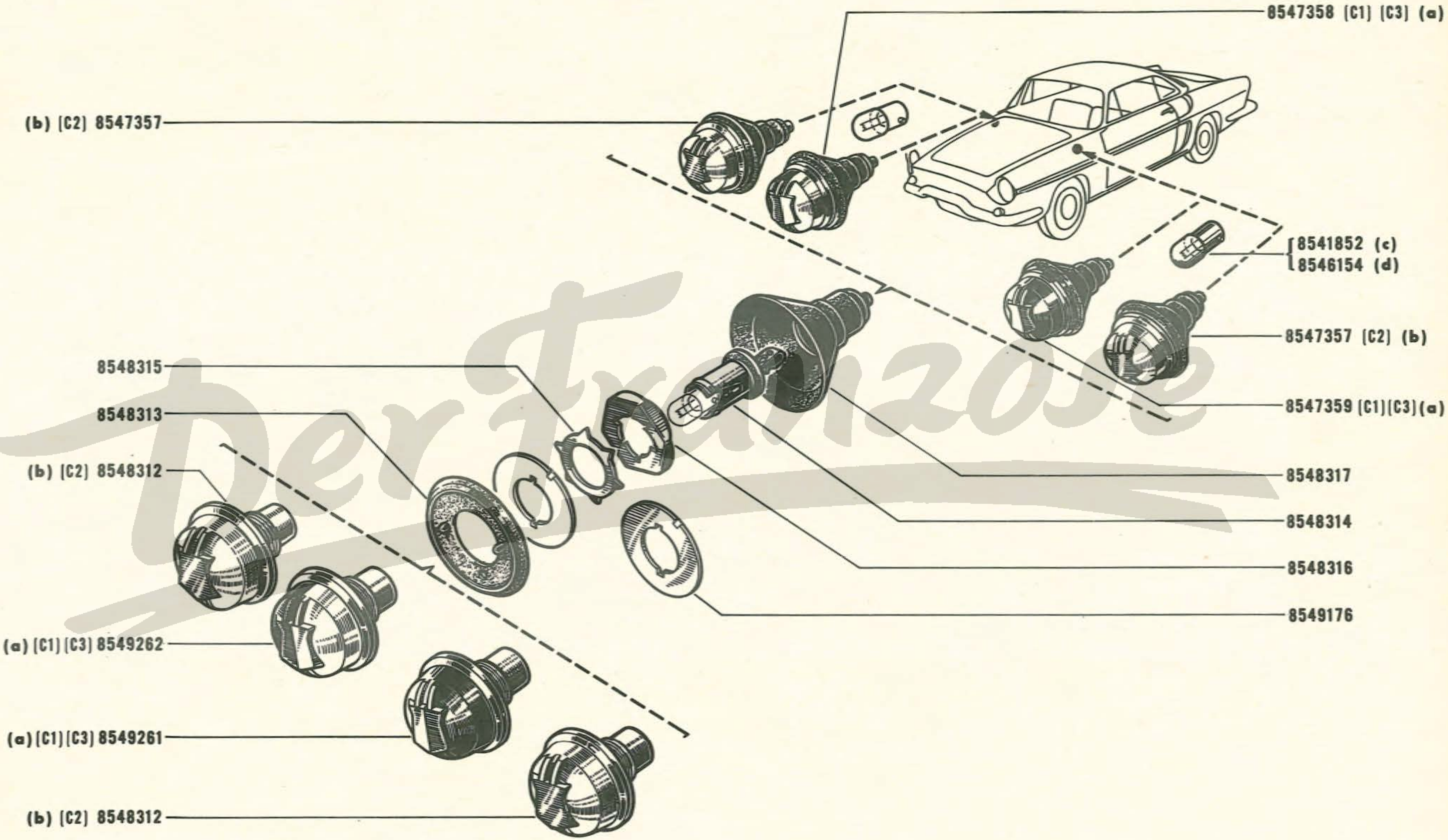

(a) { R.1131 E.C. { /03 VEH n° 14333 VEH n° . . . / /50 ; R.1131 /03/45 }

(b) R.1131 { E.C. /06/10 ; /06 }

(c) R.1131 /03/45

(d) { R.1131 E.C. { /03 VEH n° 14333 ⇨ VEH n° . . . / /06/10/50 ; R.1131 /06 }

(C1) (C2) (C3) 100-00

R.1131 E.C. /03 VEH n° 1 ⇨ VEH n° 14332

R.1131 E.C. {/01/02/04/05/11/12/13/14/16/20/21/22 /30/40/55/70/75/76/77/80/85}

R.1131 ⚙ {/01/02/04/05/09/11/13/14/16/24/43/50 /55/60/61/62/65/70/77/90/91/93/94/96}

62. 45
B P.R. 705

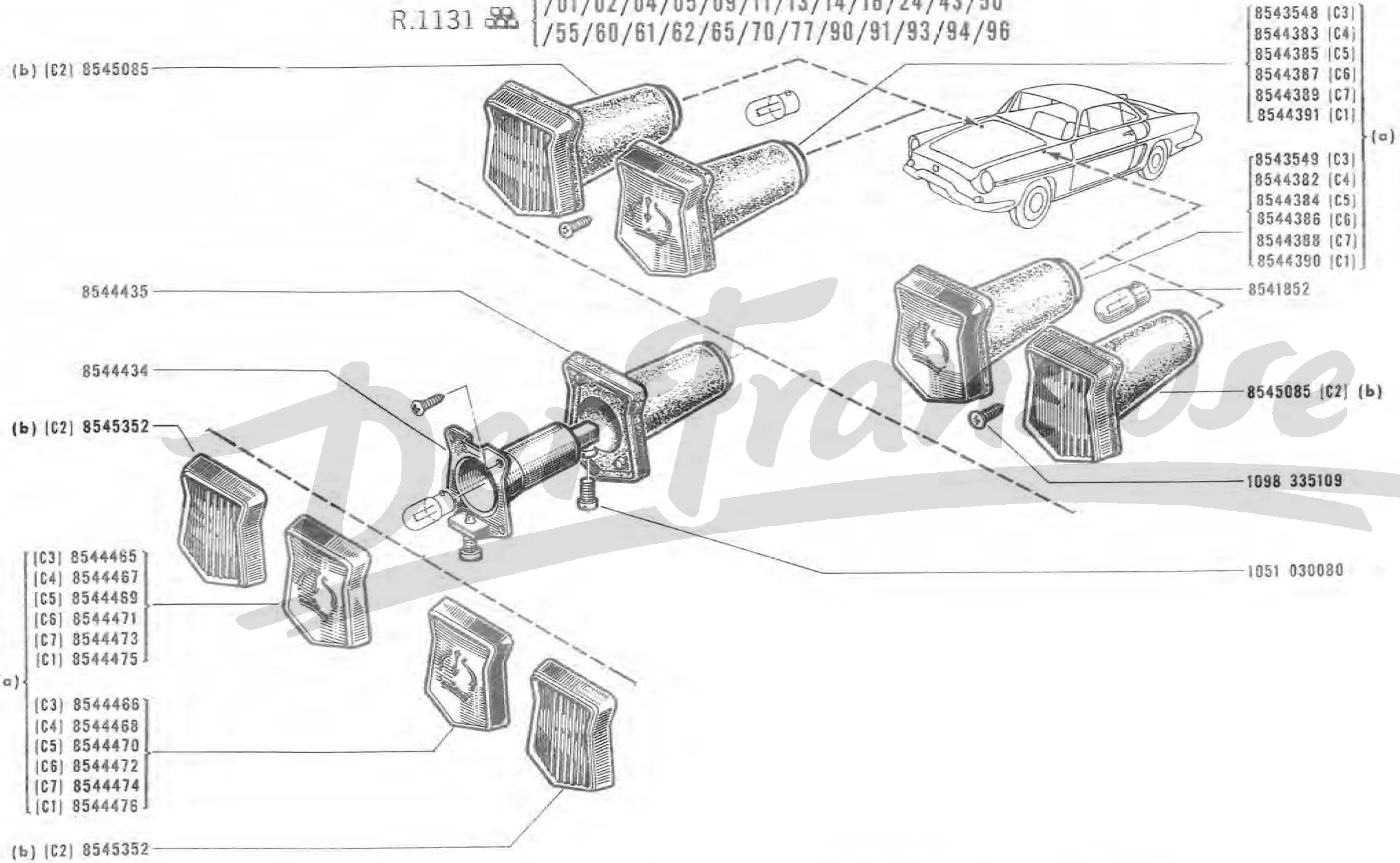

(a) {R.1131 E.C./01/12/13/14/16/20/21/22/30/40/55
R.1131 ⚙ /01/09/13/14/16/24/43/50/55/60/61/62/65}

(b) {R.1131 E.C. {/03 VEH n° 1 ⇨ VEH n° 14332
/02/04/05/11/70/75/76/77/80/85}
R.1131 ⚙ /02/04/05/11/70/77/90/91/93/94/96}

(C1) (C2) (C3) (C4) (C5) (C6) (C7) 👁 100-00

62. 47
B P.R. 705

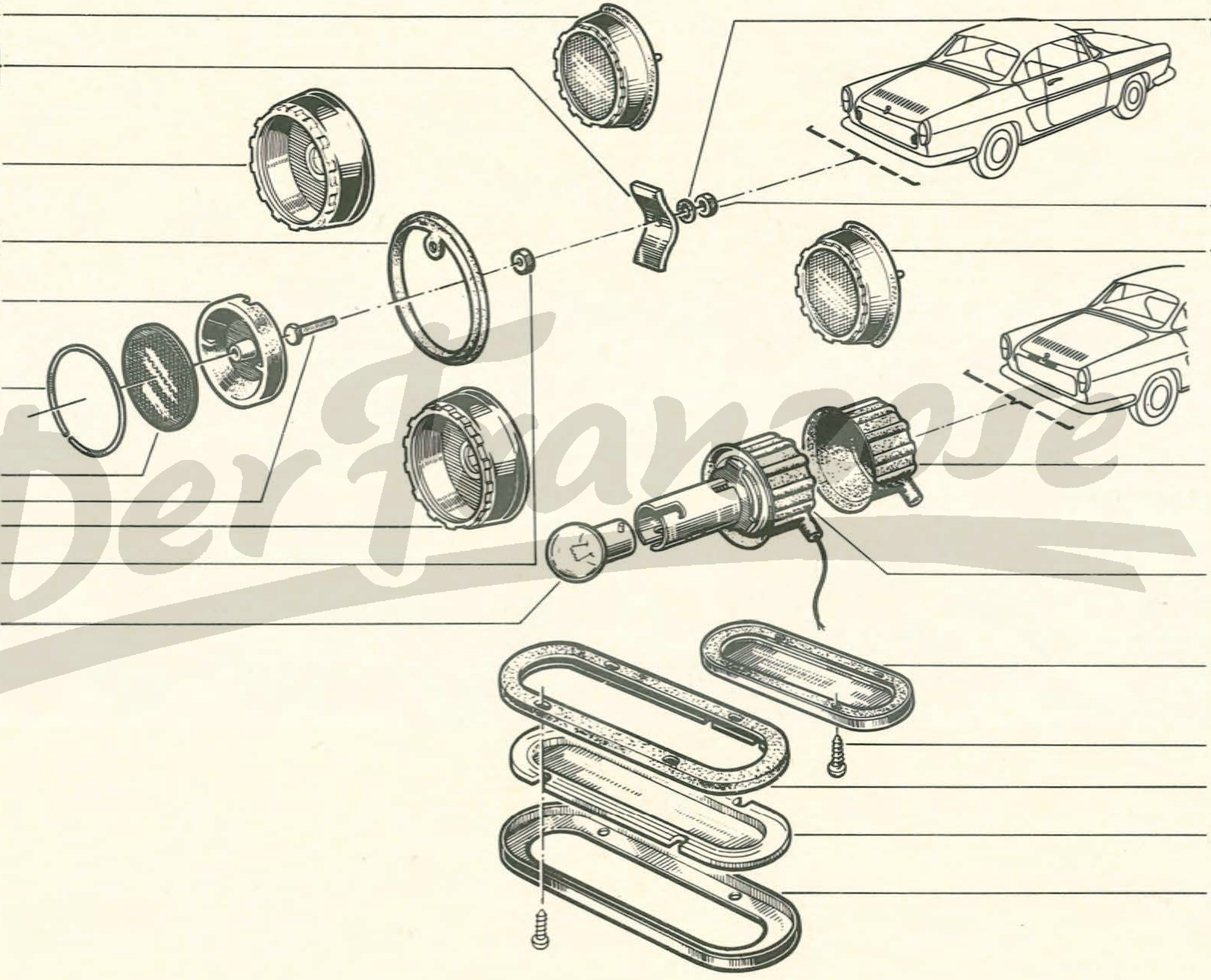

(1) L.M.P
(2) SEIMA

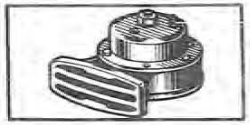

62.50

B P.R. 705

R.1131 E.C. (a) ,

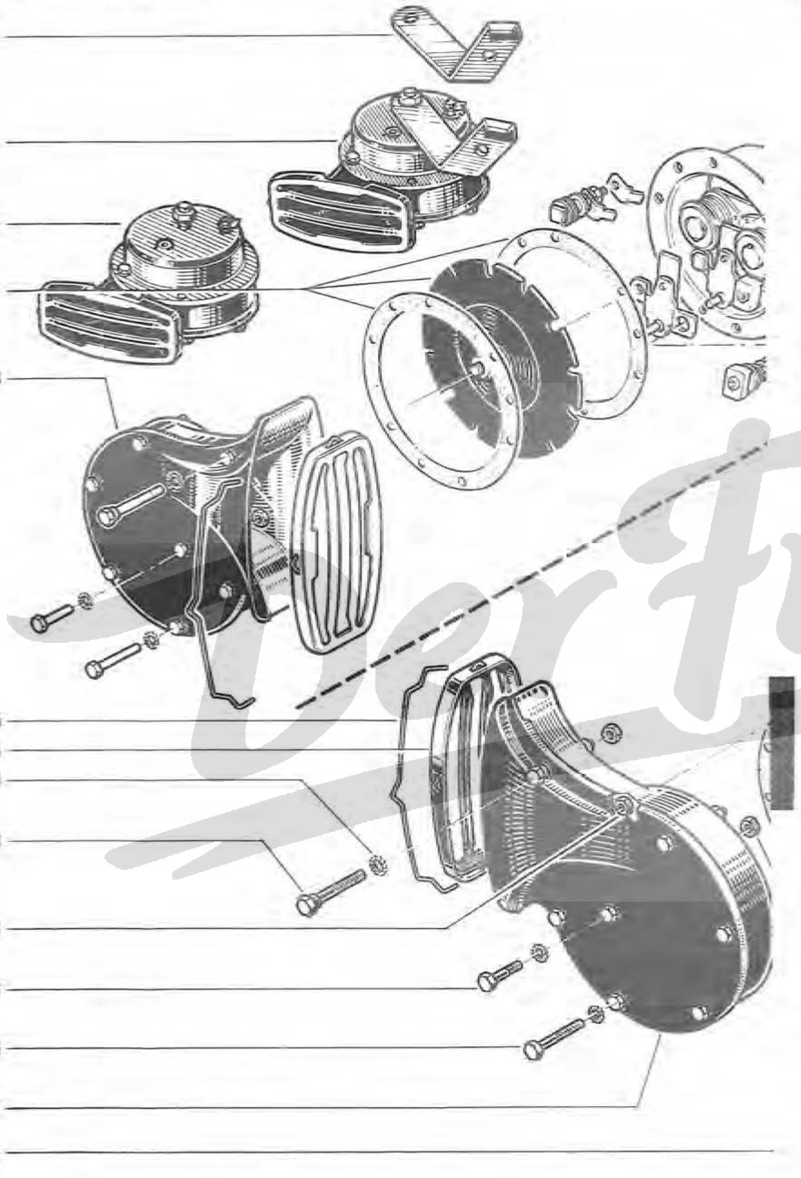

8548629
♪ † 8548630
♪ 8548628
8549218
8549223
8549225
8549224
1081 300459
8549253
8541243
1023 040206
1023 040306
8549222
1080 120443

(a) /01/02/03/04/05/06/10/11/13/20/21/22/30/40
(b) /01/02/03/04/05/06/09/11/13/14/24/43/45/5

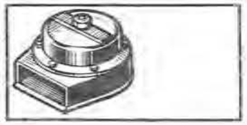

62. 55

B P.R. 705

R.1131 E.C./11 VEH n° 1 ⇨ VEH n° 11531
R.1131 /01/09/60

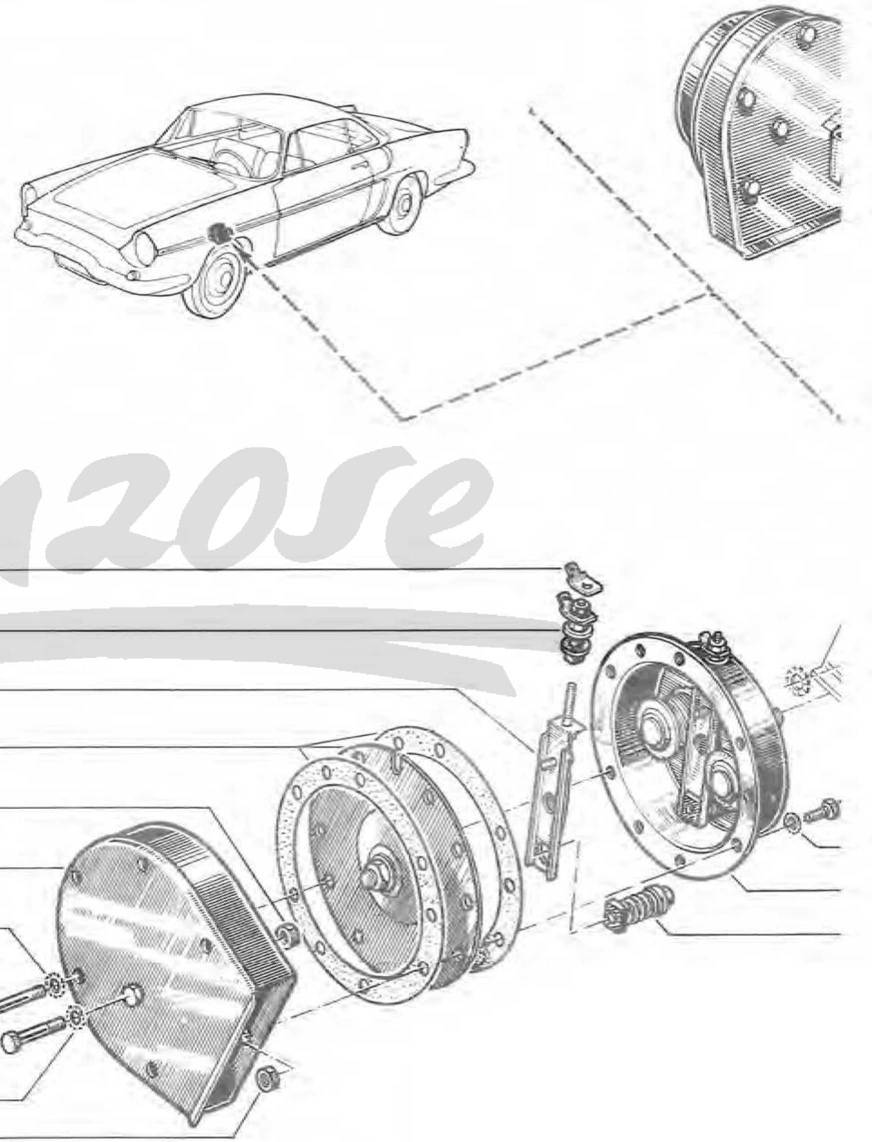

8544823
8549259
8541831
8542183
1080 120443
8541689
1081 300459
8540274
8540273
1081 300459
1080 120443

Der Franzose

62.60

B P.R. 705

62.60

B P.R. 705

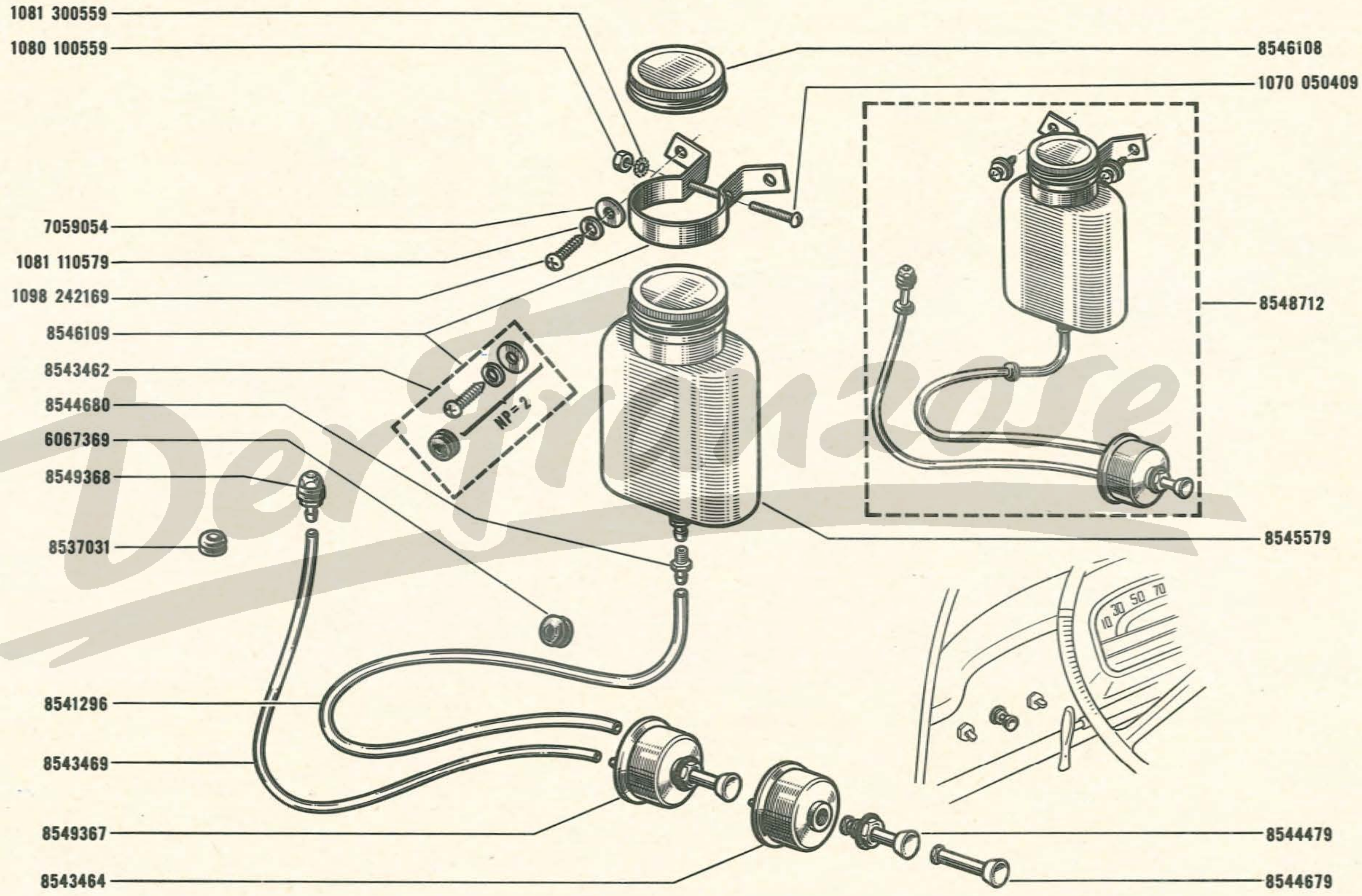

62.65

B P.R. 705

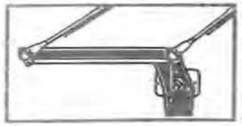

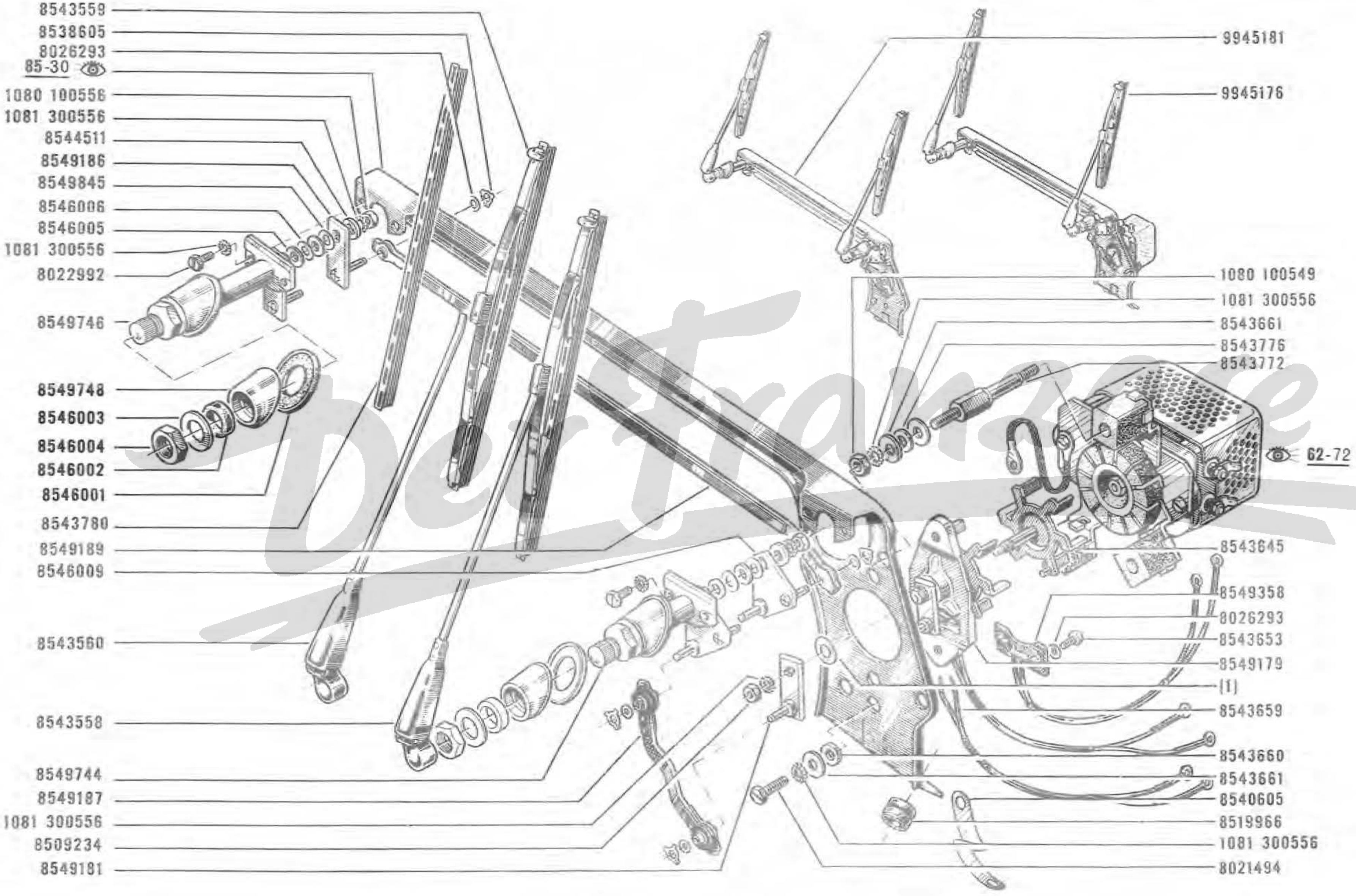

(1)	
8549373	-E=0,1
8549374	-E=0,2

62.68
B P.R. 705

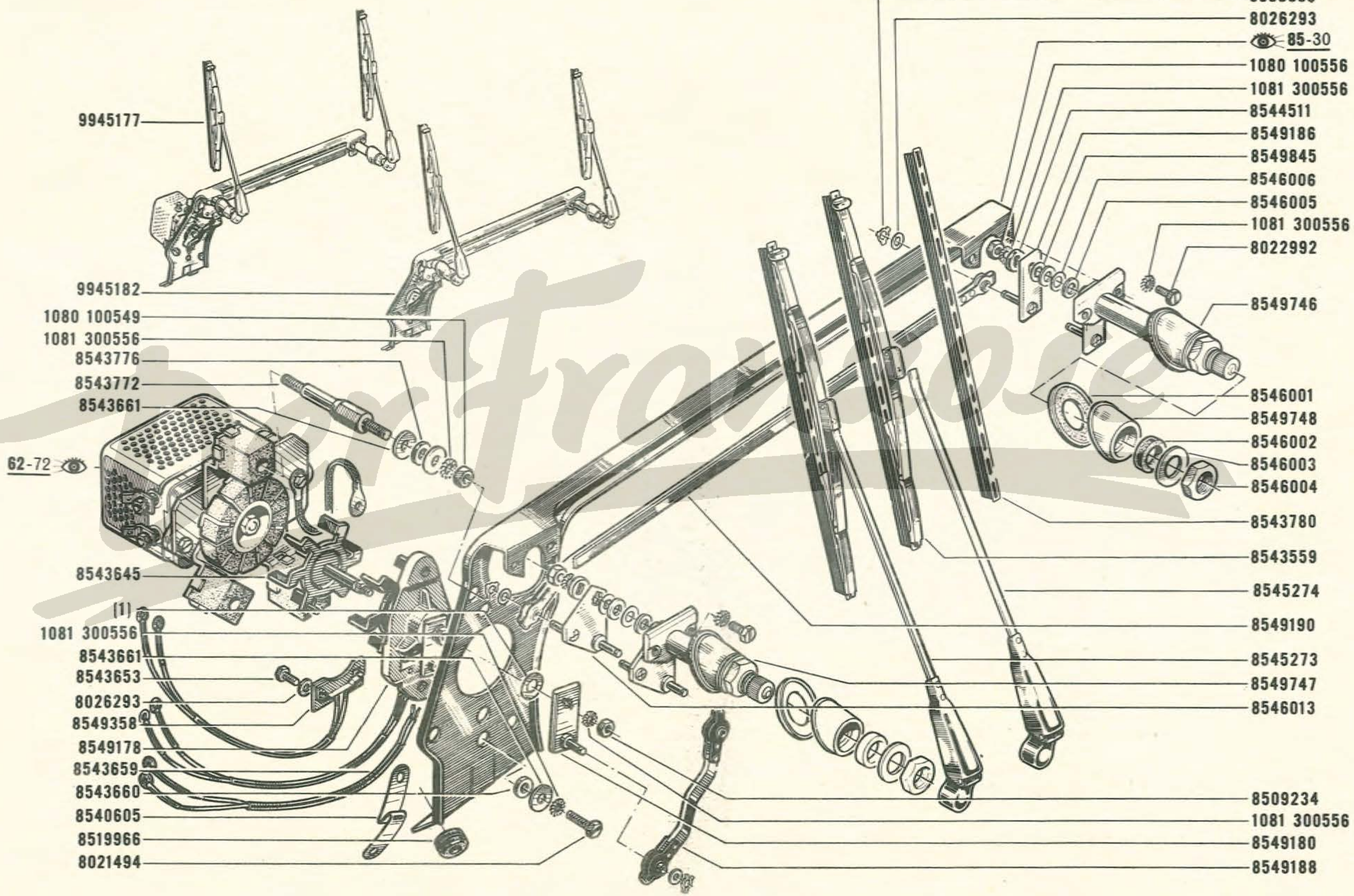

(1)
8549373-E= 0,1
8549374-E= 0,2

62,72
A P.R. 705

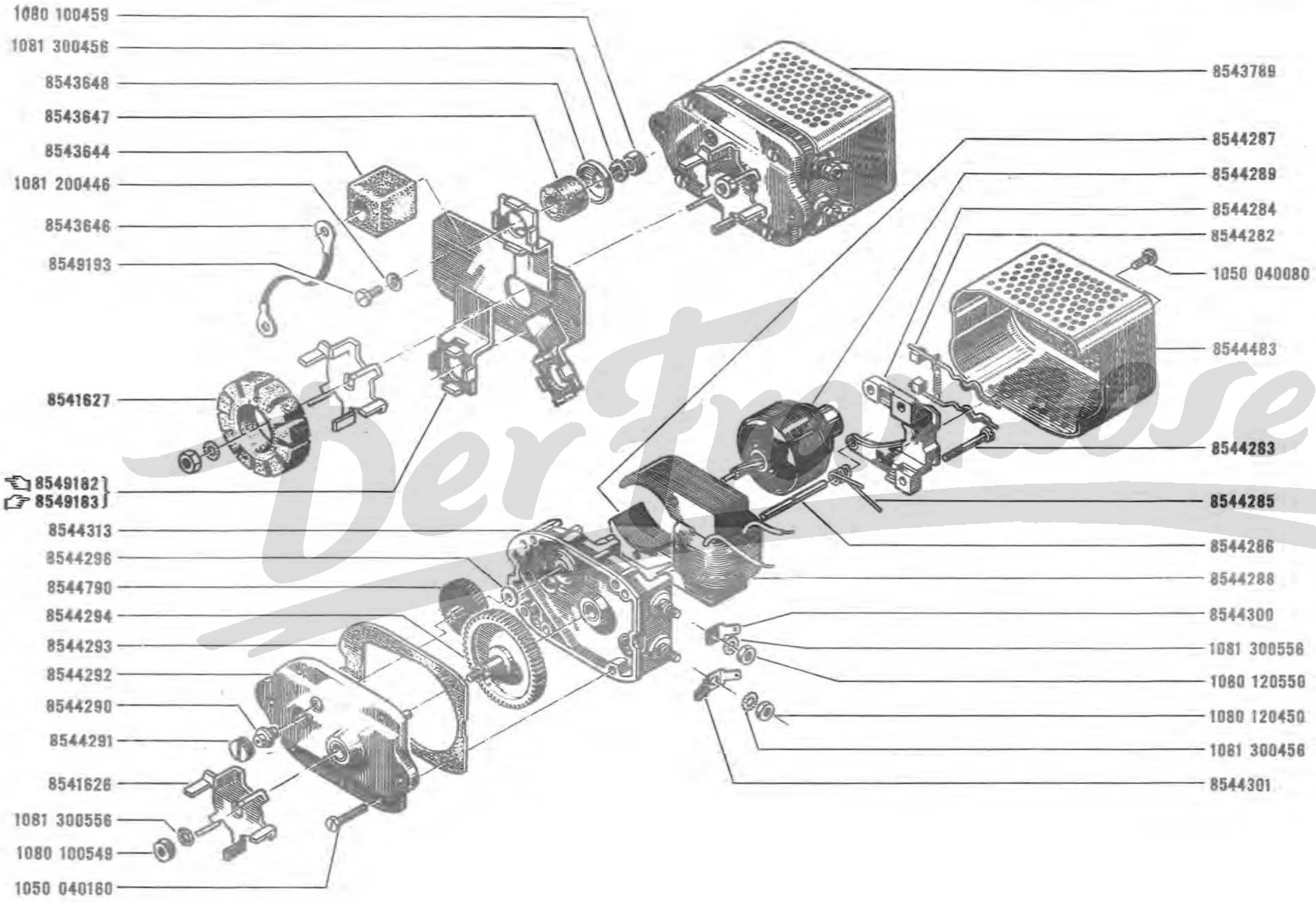

Der Franzose

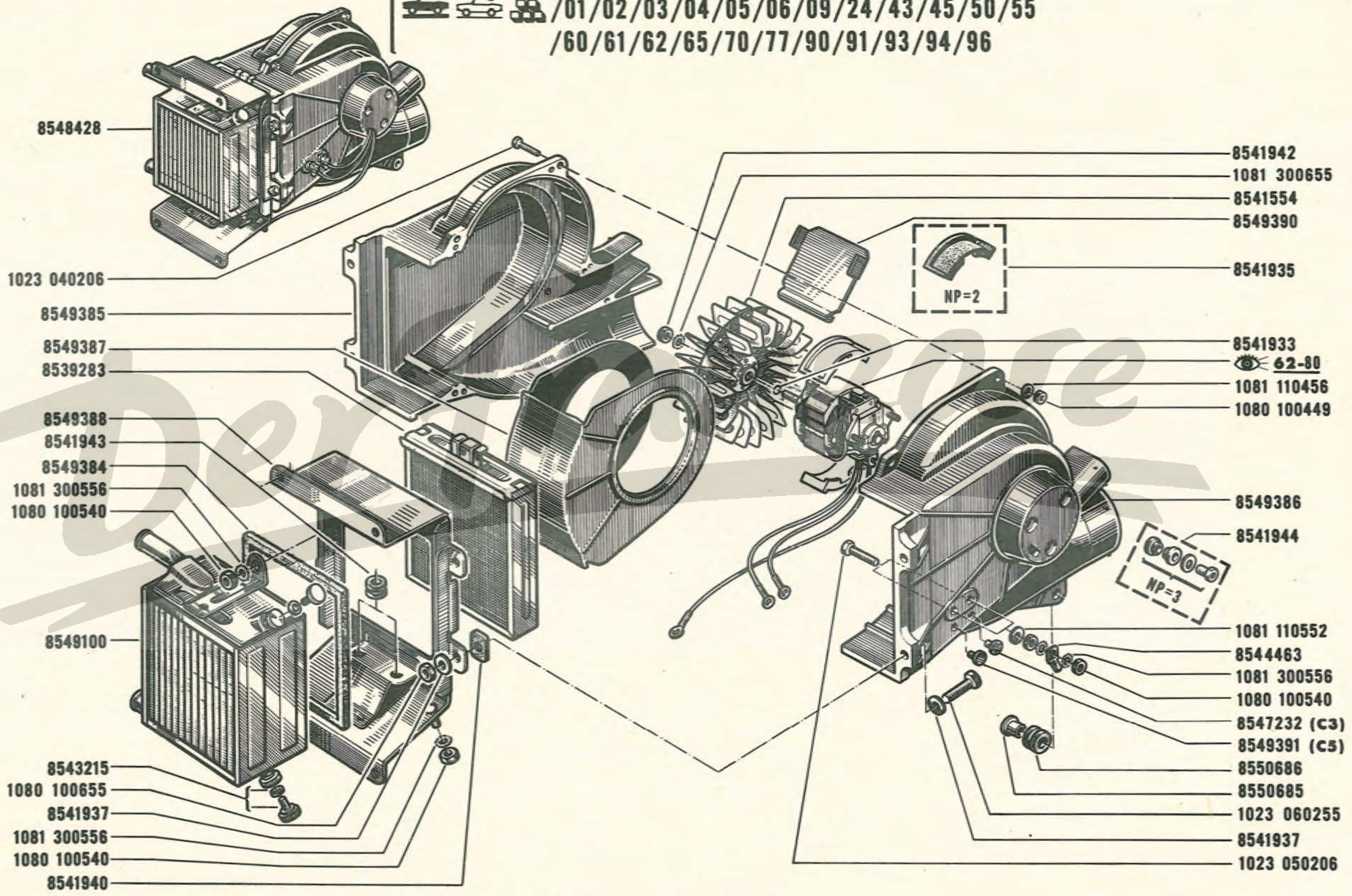

8548428
1023 040206
8549385
8549387
8539283
8549388
8541943
8549384
1081 300556
1080 100540
8549100
8543215
1080 100655
8541937
1081 300556
1080 100540
8541940
8541942
1081 300655
8541554
8549390
NP=2
8541935
8541933
62-80
1081 110456
1080 100449
8549386
8541944
NP=3
1081 110552
8544463
1081 300556
1080 100540
8547232 (C3)
8549391 (C5)
8550686
8550685
1023 060255
8541937
1023 050206

(C3) (C5) 100-00

R.1131 E.C./10/11/12/13/14/16
/11/13/14/16

62.77
B P.R. 705

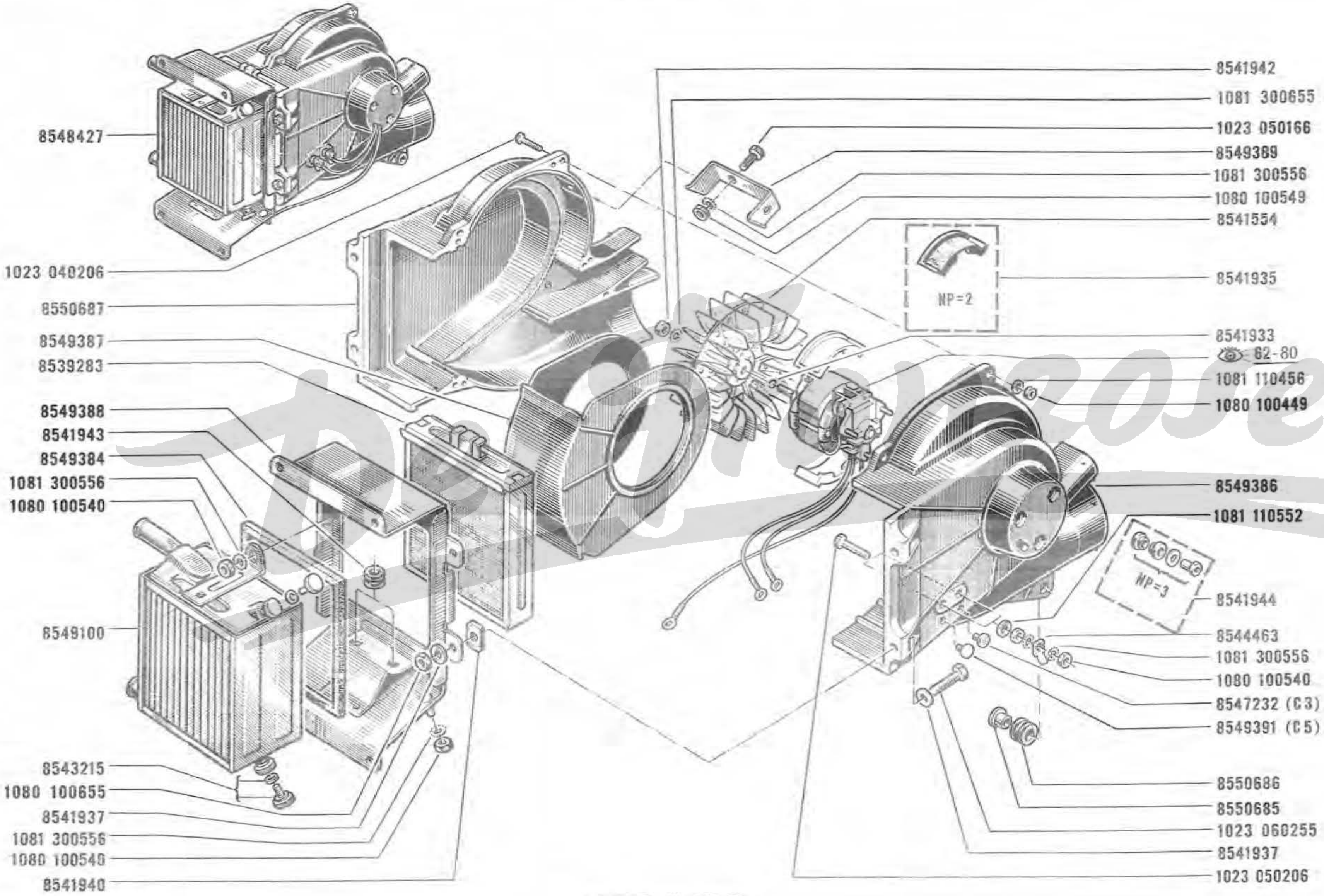

(C3) (C5) 100-00

62.80
B P.R. 705

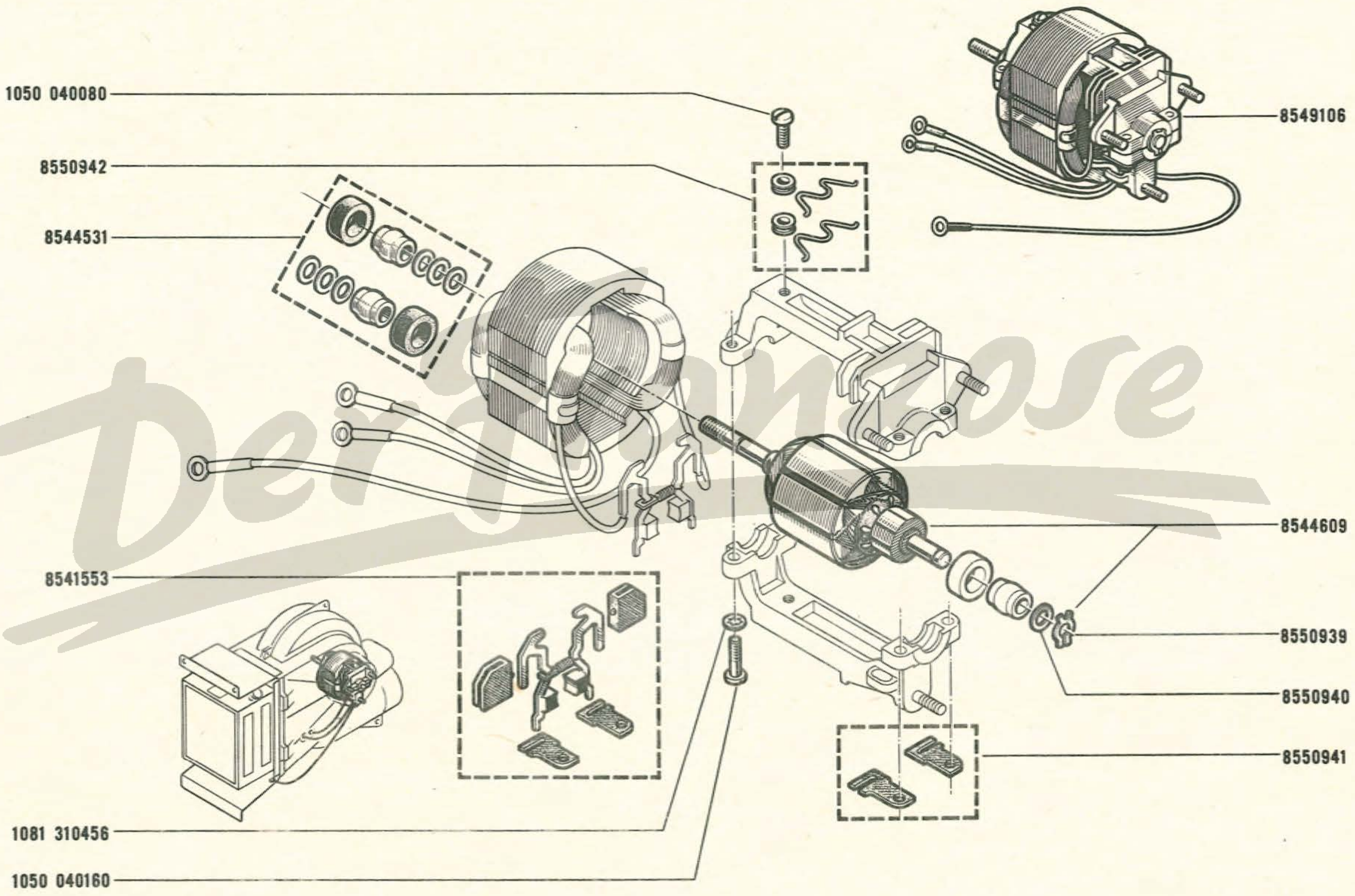
1050 040080
8550942
8544531
8549106
8544609
8550939
8550940
8550941
8541553
1081 310456
1050 040160

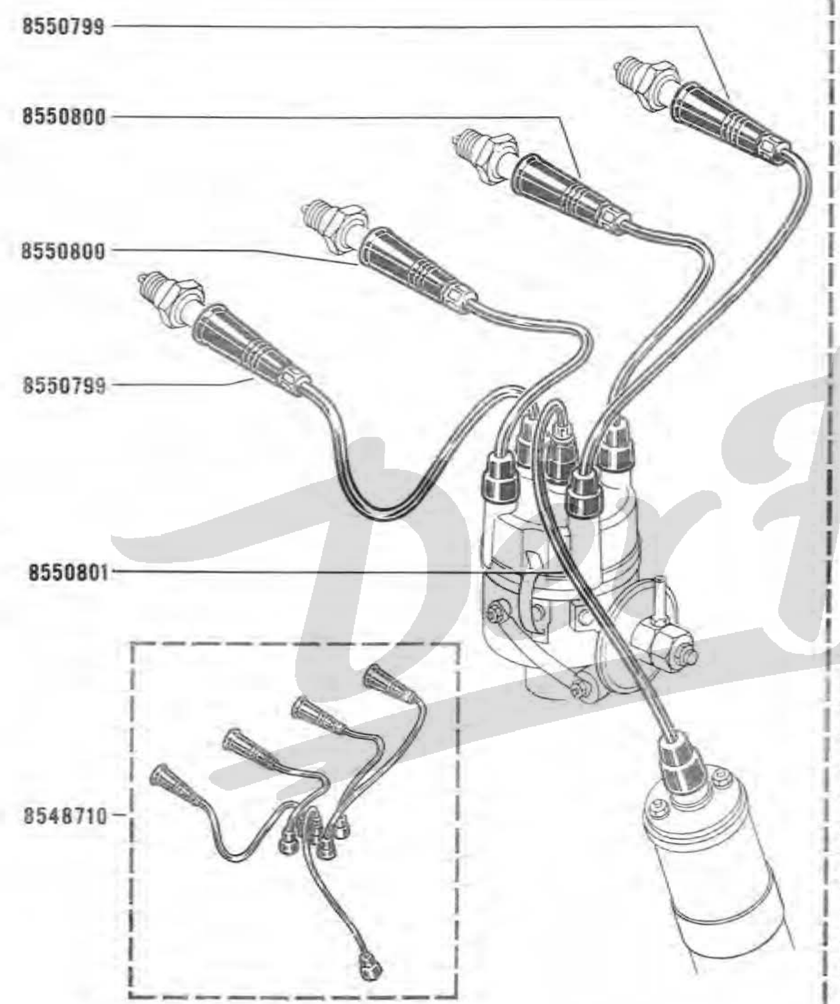

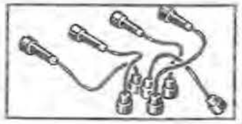
62.85
B P.R. 705

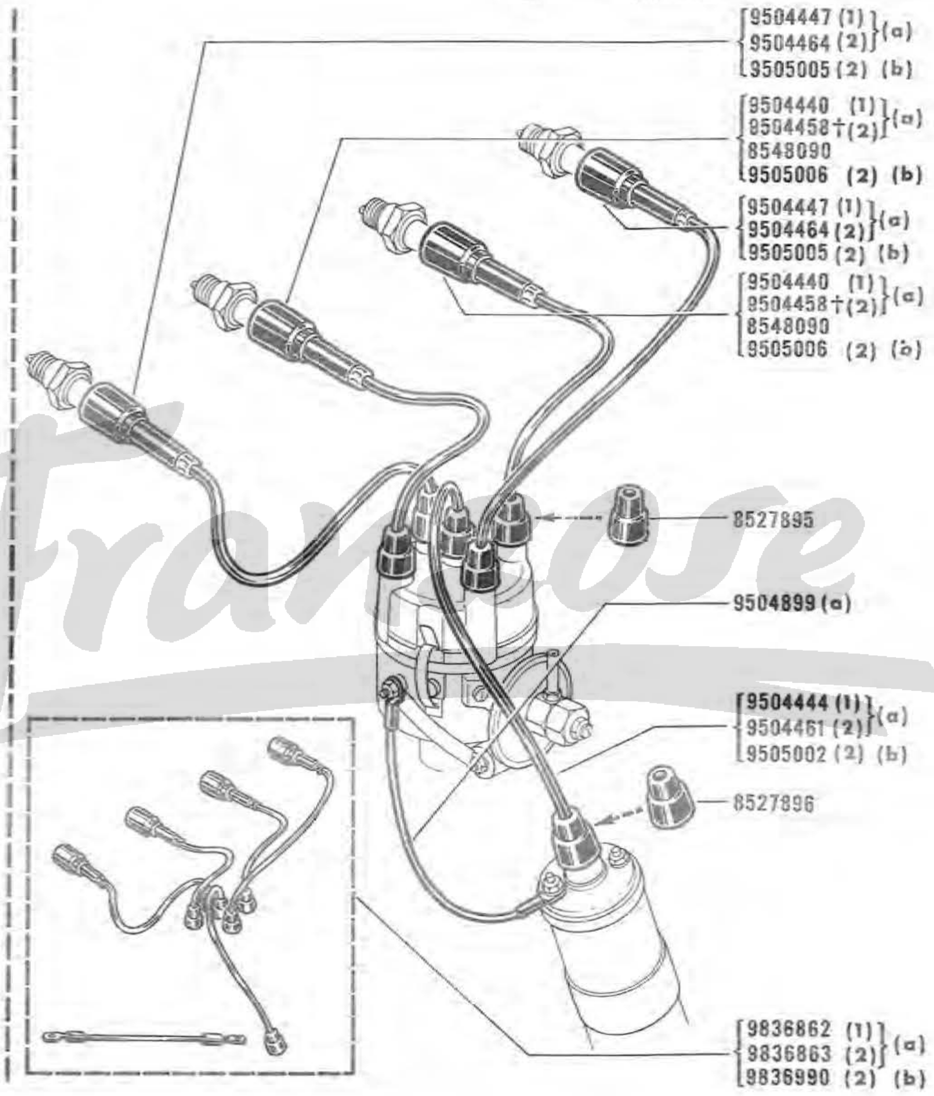

(a) MOT 689-02 n° 1 ⇨ MOT 689-02 n° 9784
(b) { MOT 689-02 n° 9785 ⇨ MOT 689-02 n° ....
MOT 689-04 n° ....

(1) ARELCO
(2) PRELYO

62.88
B P.R. 705

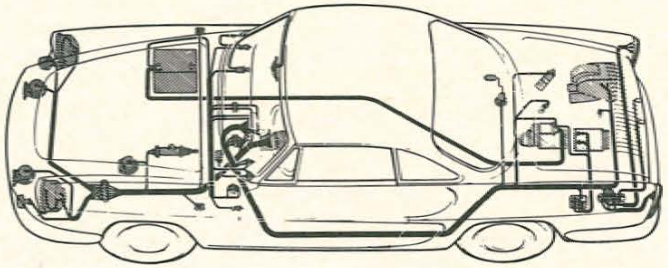

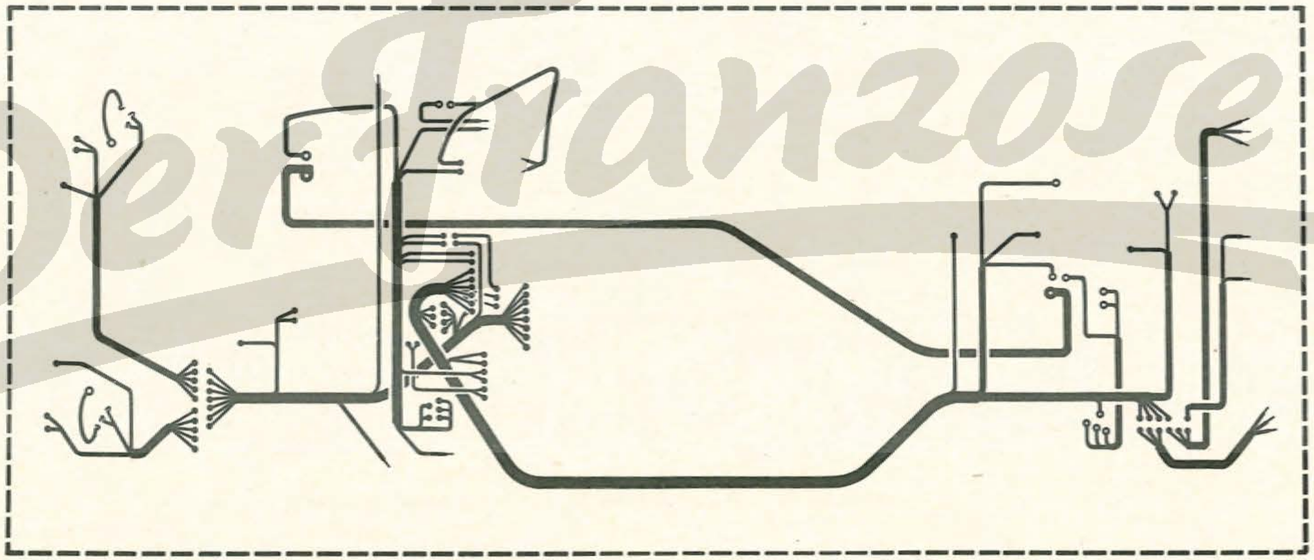

Der Franzose

☜

R.1131/01/20		9836889
R.1131/02 /06/50		9836890
R.1131/04		9836892
R.1131/05		} 9836891
R.1131/03	{ VEH n° 1 ⇨ VEH n° 14332 }	
	VEH n° 14333 ⇨ VEH n° . . .	9837077
R.1131/10/11		9836920
R.1131/12/14/16		9836893
R.1131/13		9836904
R.1131/21/22/30/40/55		9836894

☞

R.1131/70/76		} 9836895
R.1131/80/85	{ VEH n° 1 ⇨ VEH n° 12957 }	
	VEH n° 12958 ⇨ VEH n° . . .	} 9836896
R.1131/75/77		

62.89
A P.R. 705

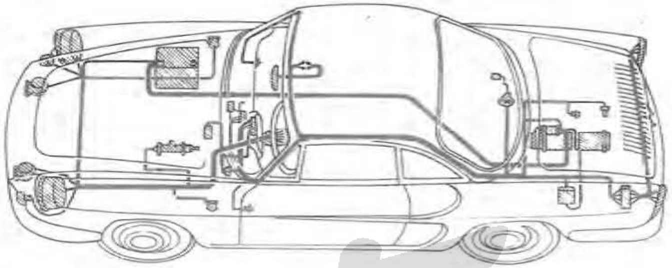

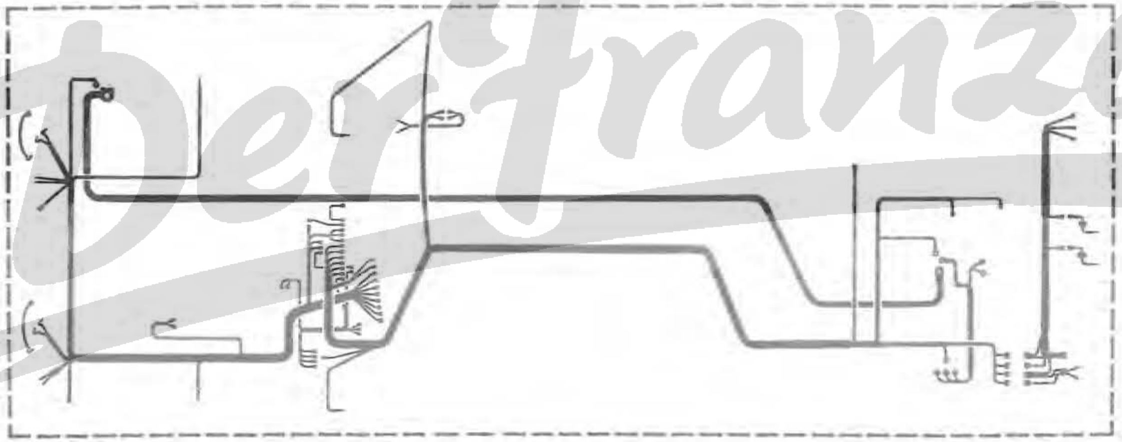

Der Franzose

R.1131/00	9837237
R.1131/01/60	9837238
R.1131/02/06/11/13/24/43/50/55/61/62/65	9837239
R.1131/03/05/45	9837240
R.1131/04	9837241
R.1131/14/16	9837242
R.1131/75	9837243
R.1131/77/90/91/93/94/96	9837244

62.90
A P.R. 705

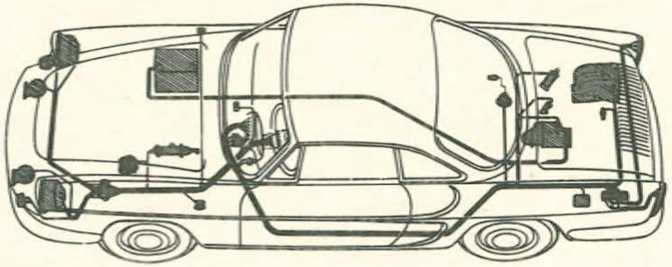

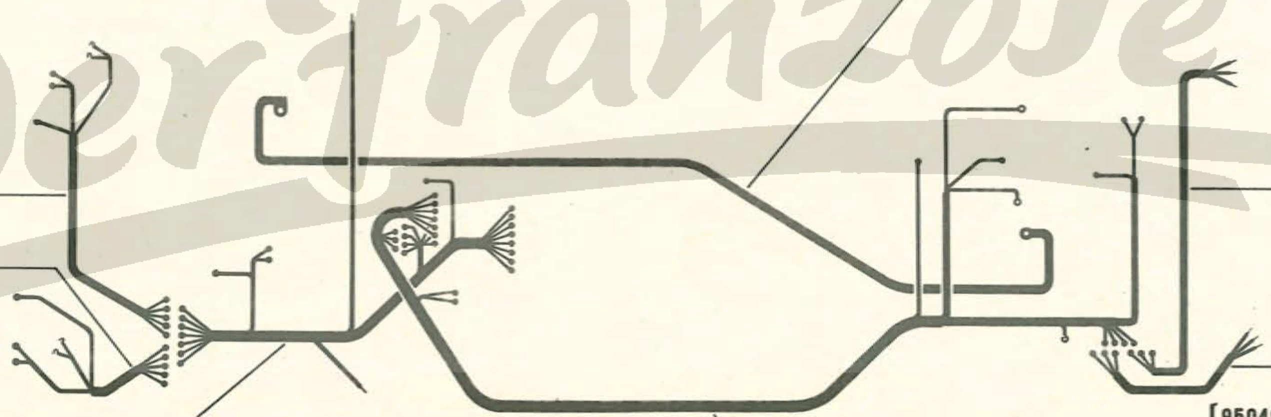

9504920

(2) 9504924
(1) 9504915

(1) 9504914
(2) 9504923

(3) 9504913
(4) 9504922
(5) 9504925
(6) 9504926
(7) 9504928
☞ EC 9504932
9505316

9504268 (8)
9504379 (9)

9504267 (8)
9504378 (9)

9504917 R.1131 EC/01/20
9505319 R.1131/09 ☜
9505321
9505322 ☞

Der Franzose

(1) R.1131 EC 01/02/04/06/10/11/12/13/14/16/20/21/22/30/40/50/55/70/76/77
80/85 VEH n° 1 ⇨ VEH n° 12957
R.1131 /01/02/04/06/09/11/13/14/16/24/43/50/55/60/61/62/65/70

(2) R.1131 EC 03/05/75
80/85 VEH n° 12958 ⇨ VEH n° . . .
R.1131 /03/05/45/77/90/91/93/94/96

(3) R.1131 EC /01/20
R.1131 /01/09/60

(4) R.1131 EC /03 VEH n° 14333 ⇨ VEH n° . . .
EC /13/21/22/30/40/55
/02/03/04/05/06/11/13 /24/43/45/50/55/61/62/65

(5) R.1131 EC /03 VEH n° 1 ⇨ VEH n° 14332
/11 VEH n° 11532 ⇨ VEH n° . . .
/02/04/05/06/10/50

(6) R.1131 EC/12, R.1131/14/16

(7) R.1131 /11 VEH n° 1 ⇨ VEH n° 11531

(8) R.1131 EC/01/02/03/05/06/10/11/13/20/21
/22/30/40/50/55/70/75/76/77/80/85
R.1131 /01/02/03/05/06/09/11/13/24/43/45
/50/55/60/61/62/65/70/77/90/91/93/94/96

(9) R.1131 EC/12, R.1131/04/14/16

62.93
A P.R. 705

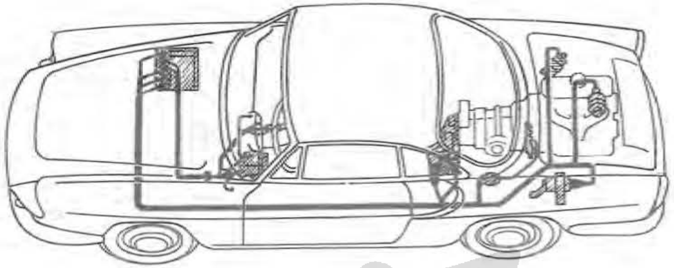

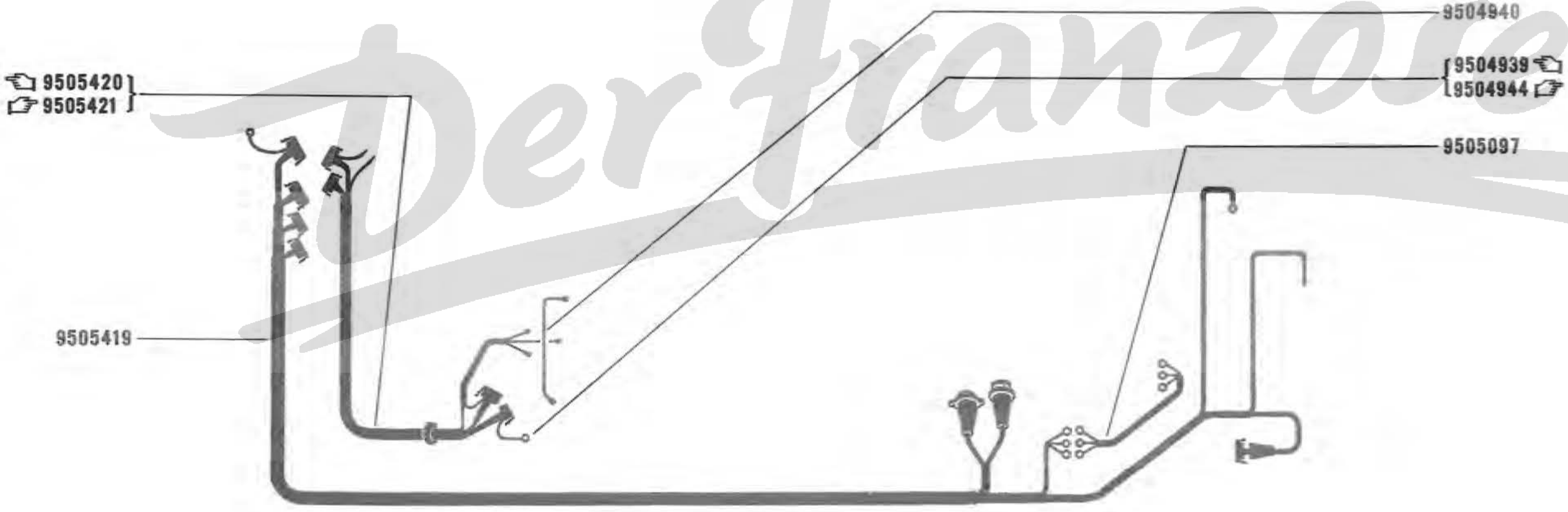

Der Franzose

62. 95
B P.R. 705

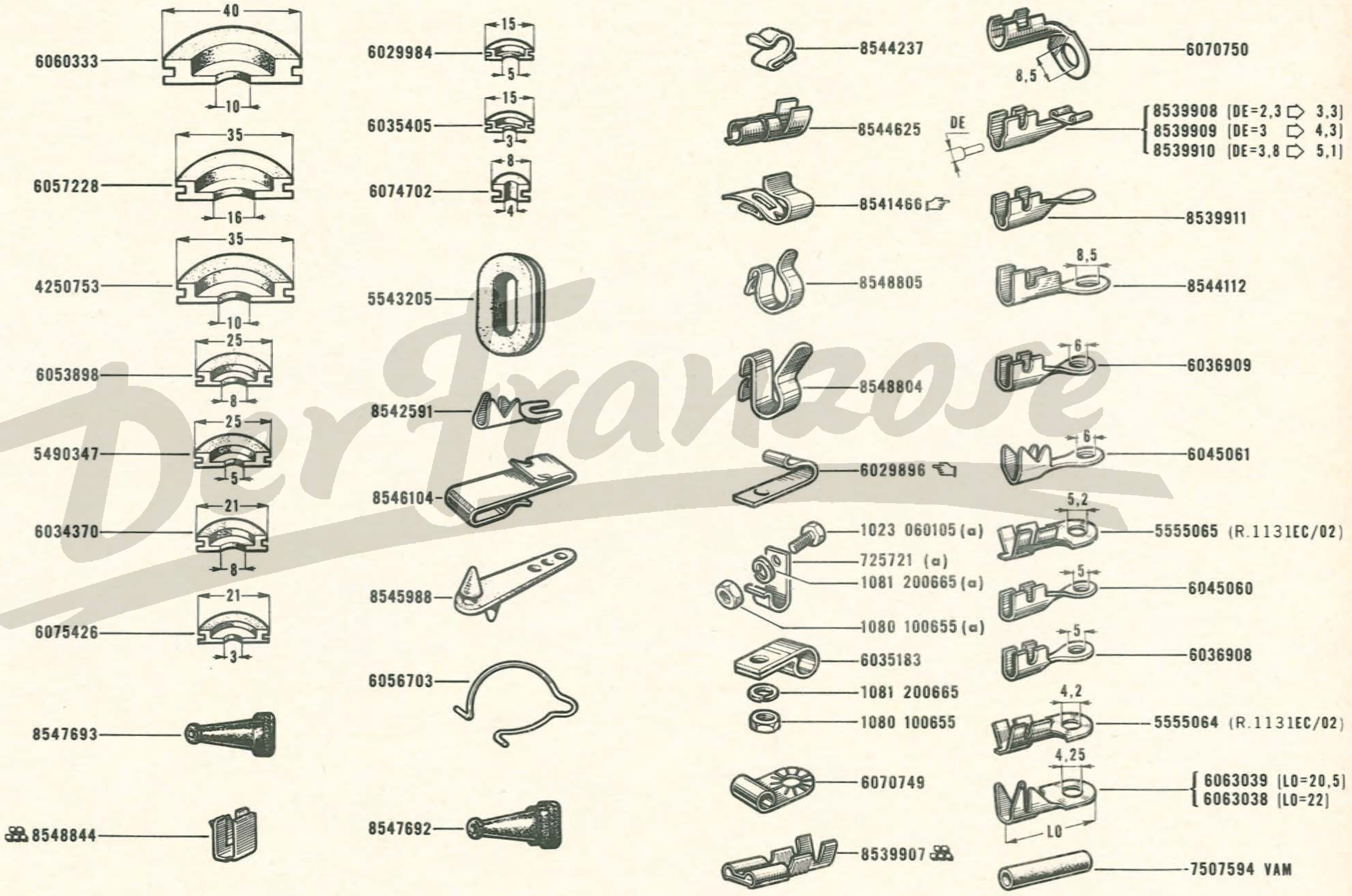

(a) R.1131 E.C./12/14/16

Der Franzose

62. 97
A P.R. 705

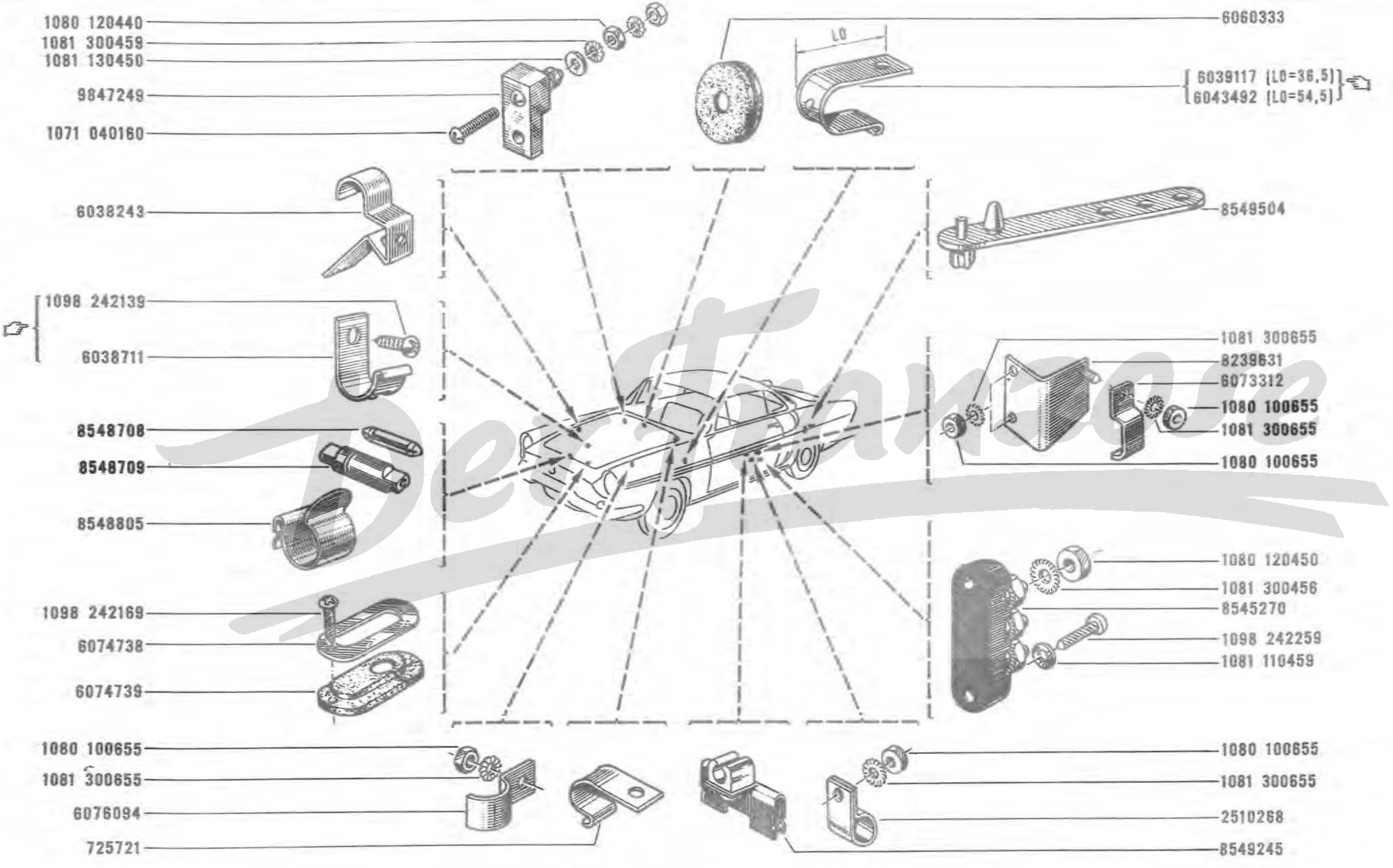
1080 120440
1081 300459
1081 130450
9847249
1071 040160
6060333
LO
6039117 (LO=36,5)
6043492 (LO=54,5)
6038243
8549504
1098 242139
6038711
1081 300655
8239631
6073312
1080 100655
1081 300655
1080 100655
8548708
8548709
8548805
1080 120450
1081 300456
8545270
1098 242259
1081 110459
1098 242169
6074738
6074739
1080 100655
1081 300655
6076094
725721
1080 100655
1081 300655
2510268
8549245

70.01
B P.R. 705

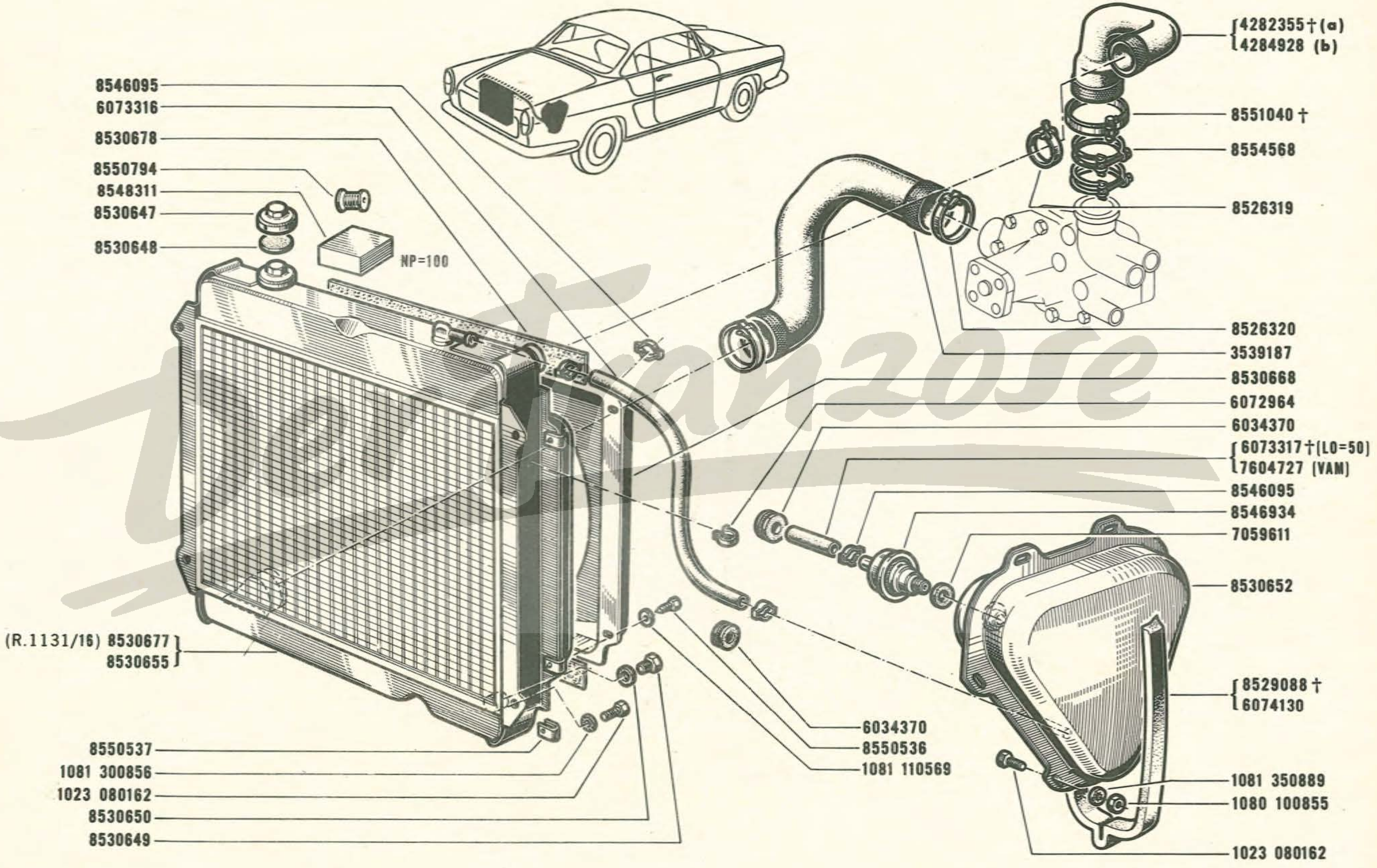

(a) VEH n° 1 ⇨ VEH n° 15038
(b) VEH n° 15039 ⇨ VEH n° . . . .

71 .01
B P.R. 705

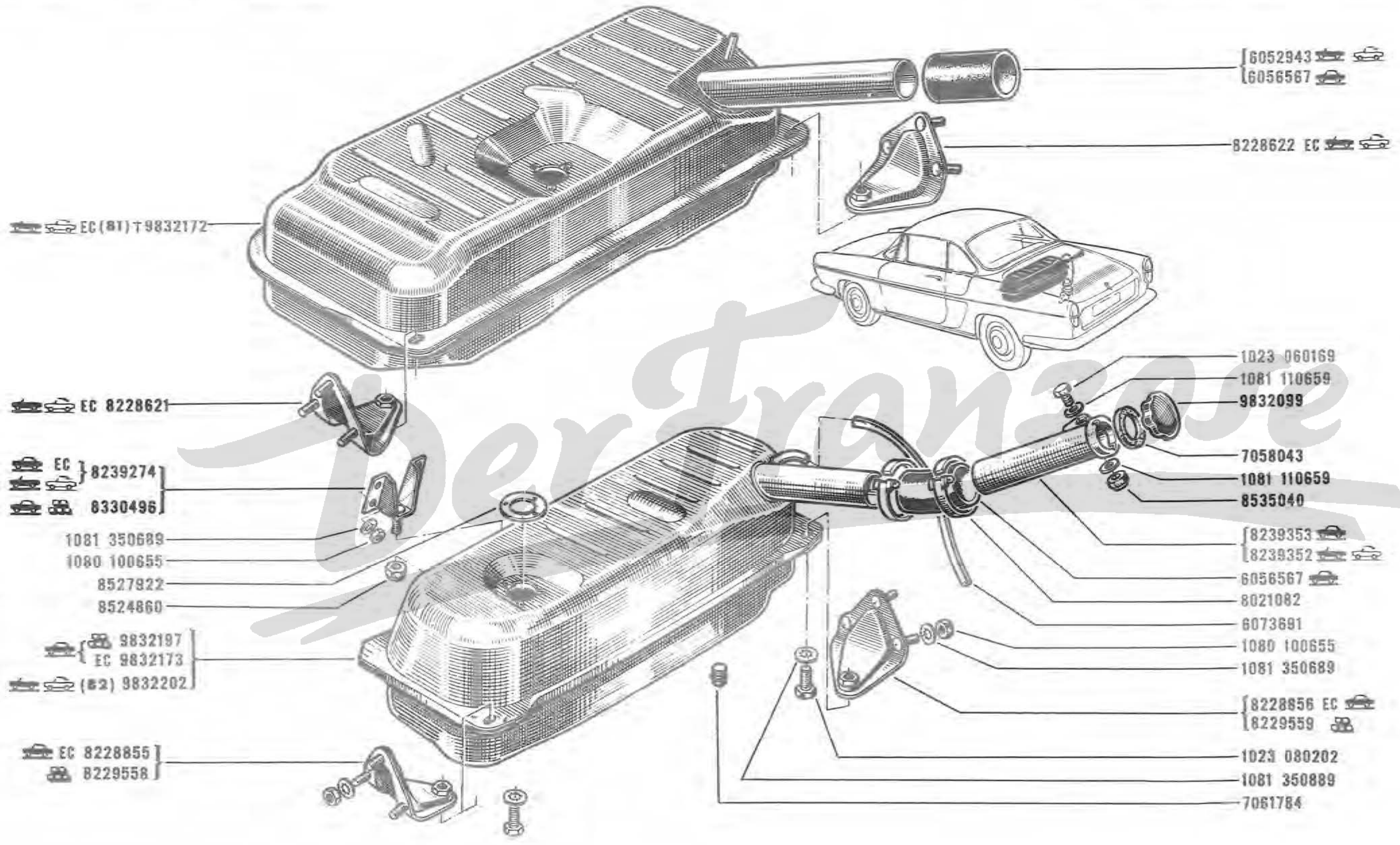

81	9832202
82	R.1131 EC 8229558 -I- 8229559 -I-

73.01
B P.R. 705
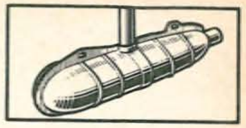

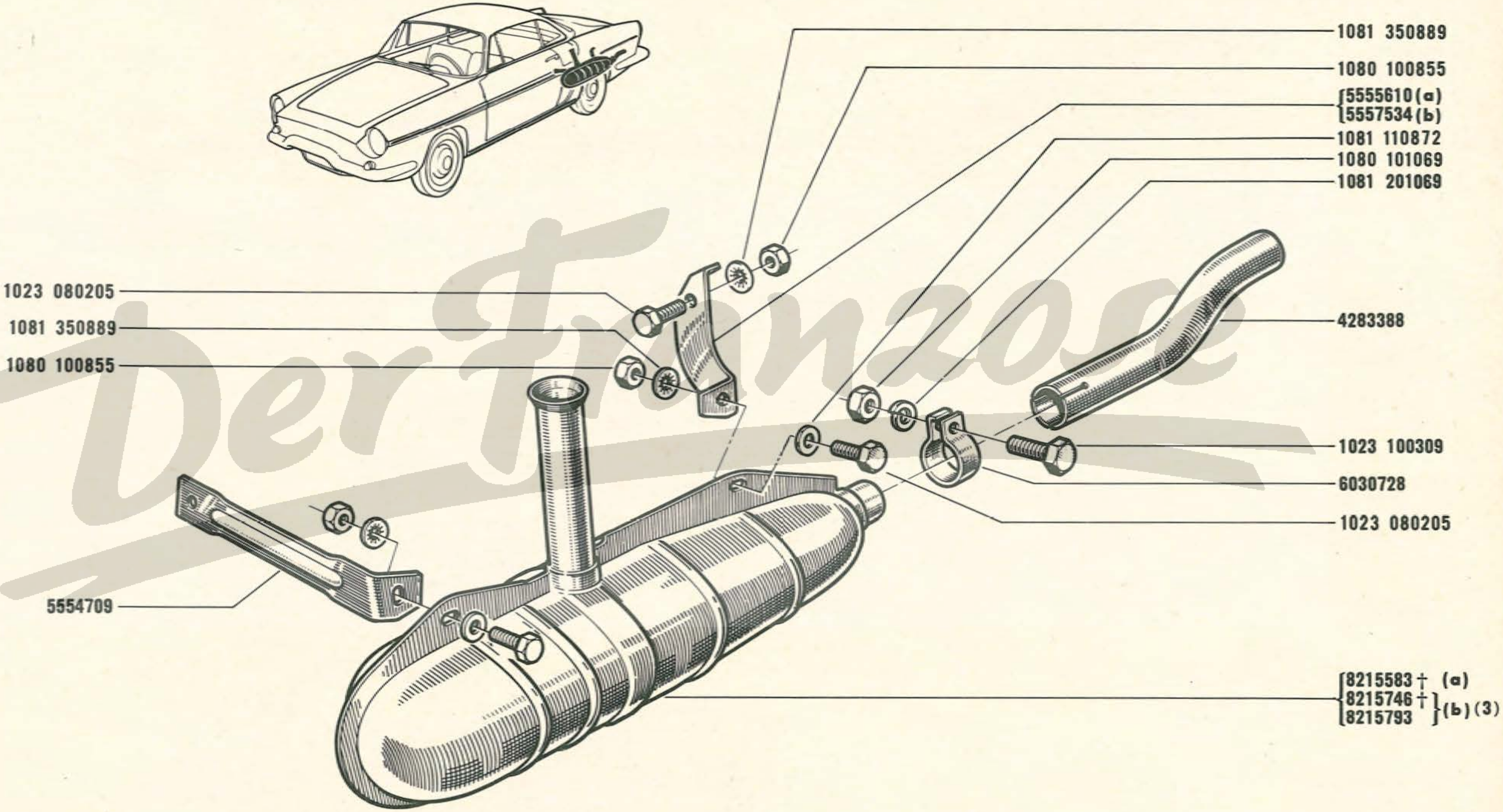

Der Franzose

(a) VEH n° 1 ⇨ VEH n° 3679
(b) VEH n° 3680 ⇨ VEH n° ...

3	VEH n° 1 ⇨ VEH n° 3679
	5557534 -1-

78.01
B P.R. 705

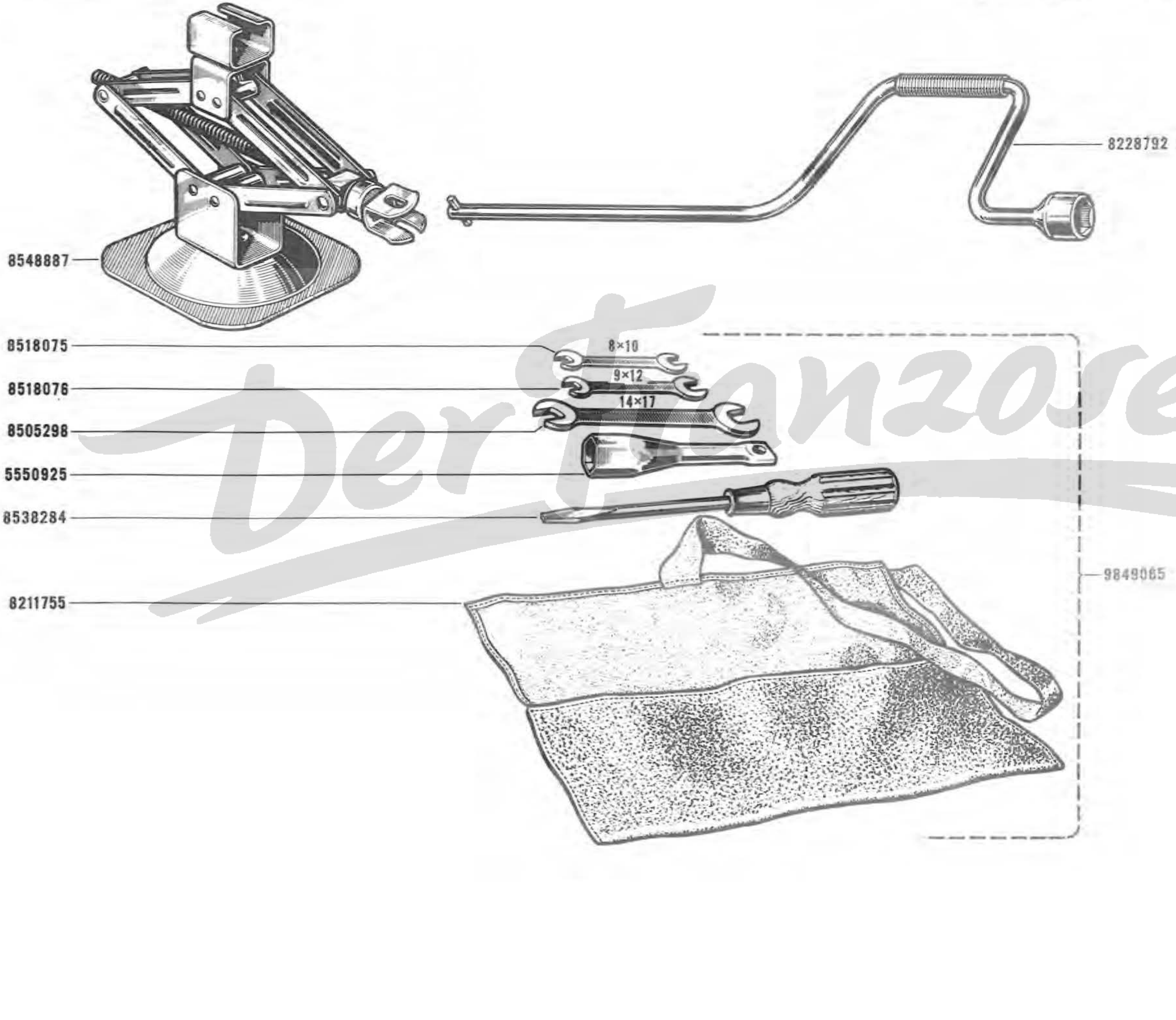

Der Franzose

81 . 01
B P.R. 705

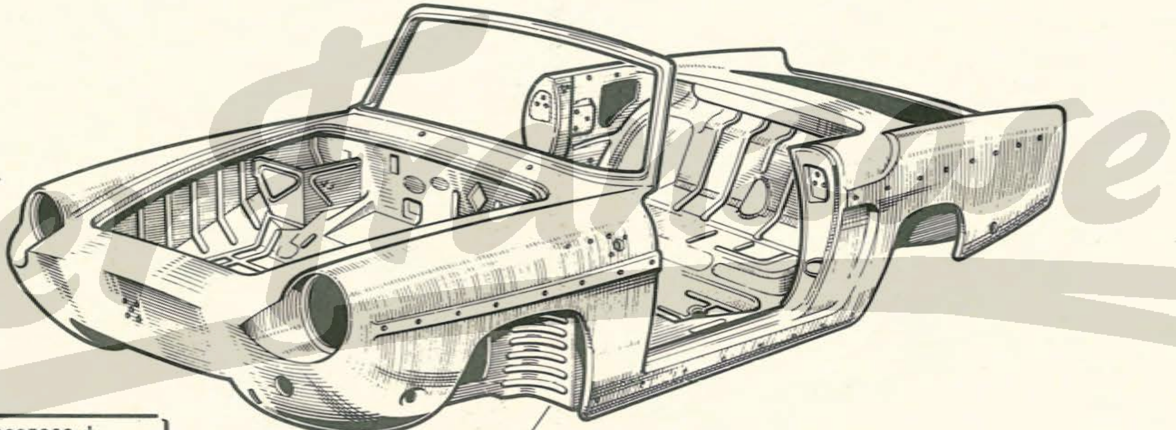

EC	(car)	☜	9985060 † / 9960043 (51)
	(car)	☞	9985060 01 † / 9960044 (51)
		☞	9885059 01 † / 9960041
		/10/11/12/13/14/16	9885059 02 † / 9960042
			9885059 † / 9960040
	(car)	☜	9960228
	(car)	☞	9960229
		☞	9960226
		11/13/14/16	9960227
			9960225

51	⚖	6075829-4- / 8330496-1- / 9832197-1-	👁 81.70 / 👁 71.01

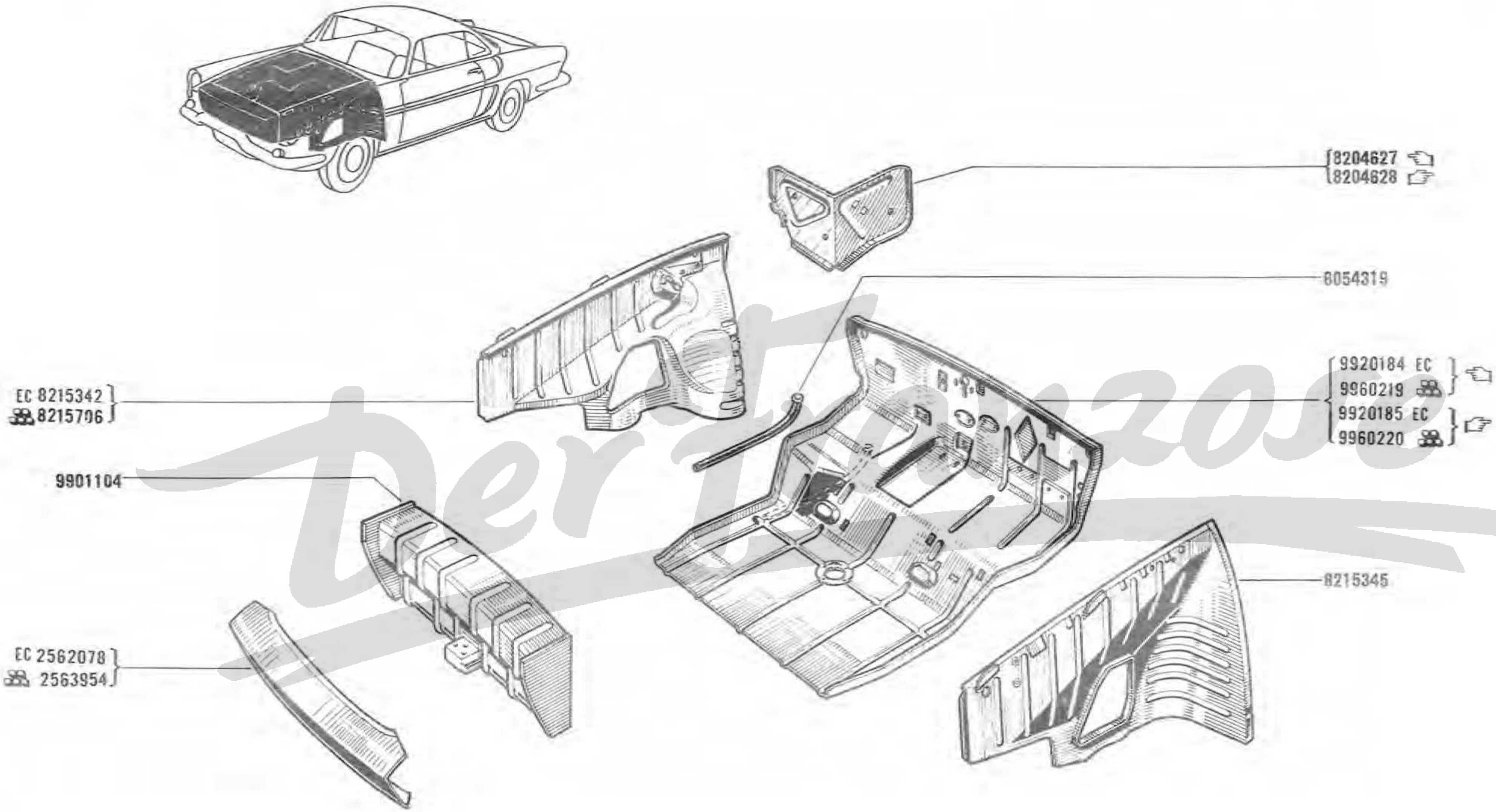

8204627
8204628
8054319
9920184 EC
9960219
9920185 EC
9960220
EC 8215342
8215706
9901104
8215345
EC 2562078
2563954

81 . 15
B P.R. 705

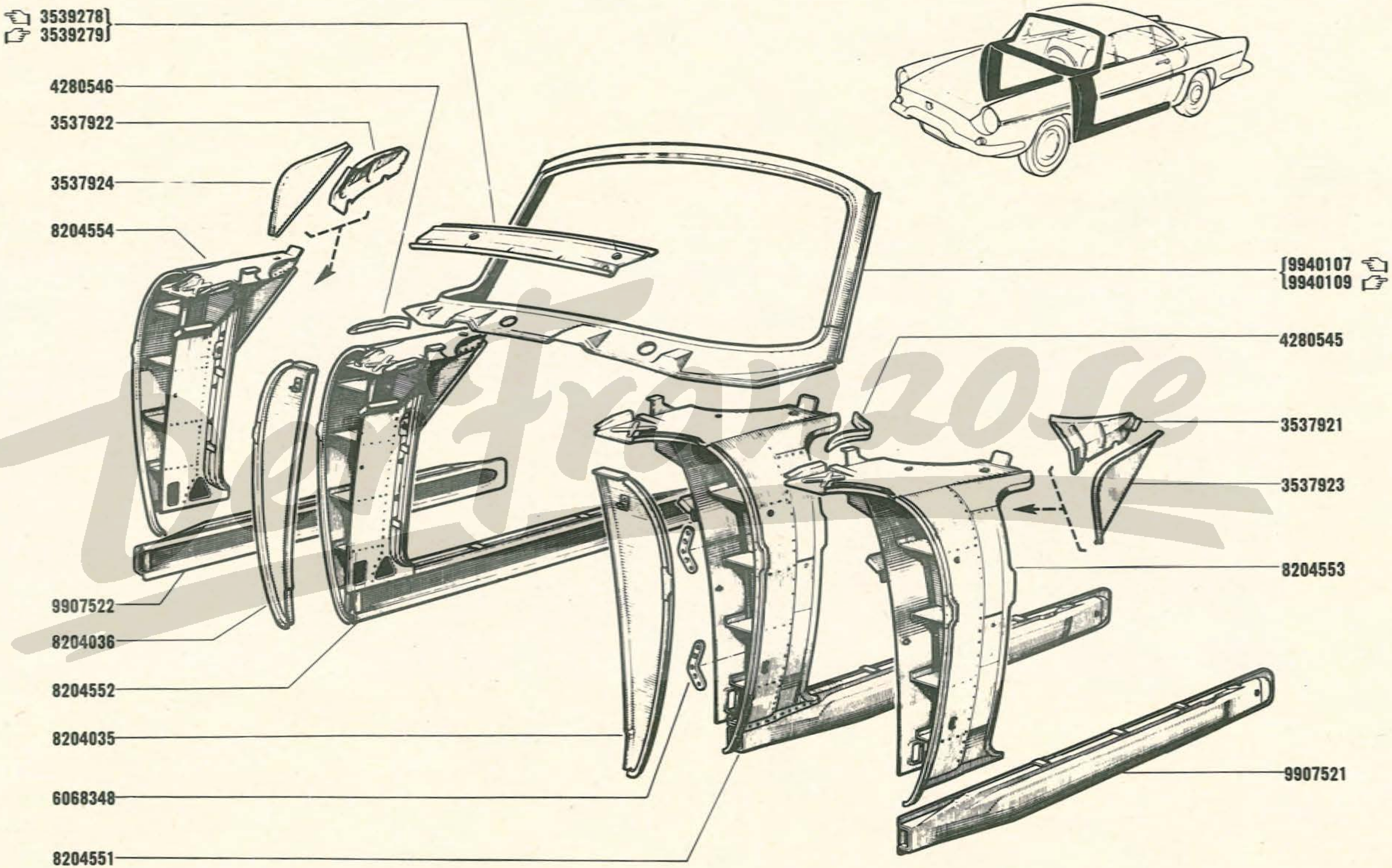

DerFranzose

81 . 20
B P.R. 705

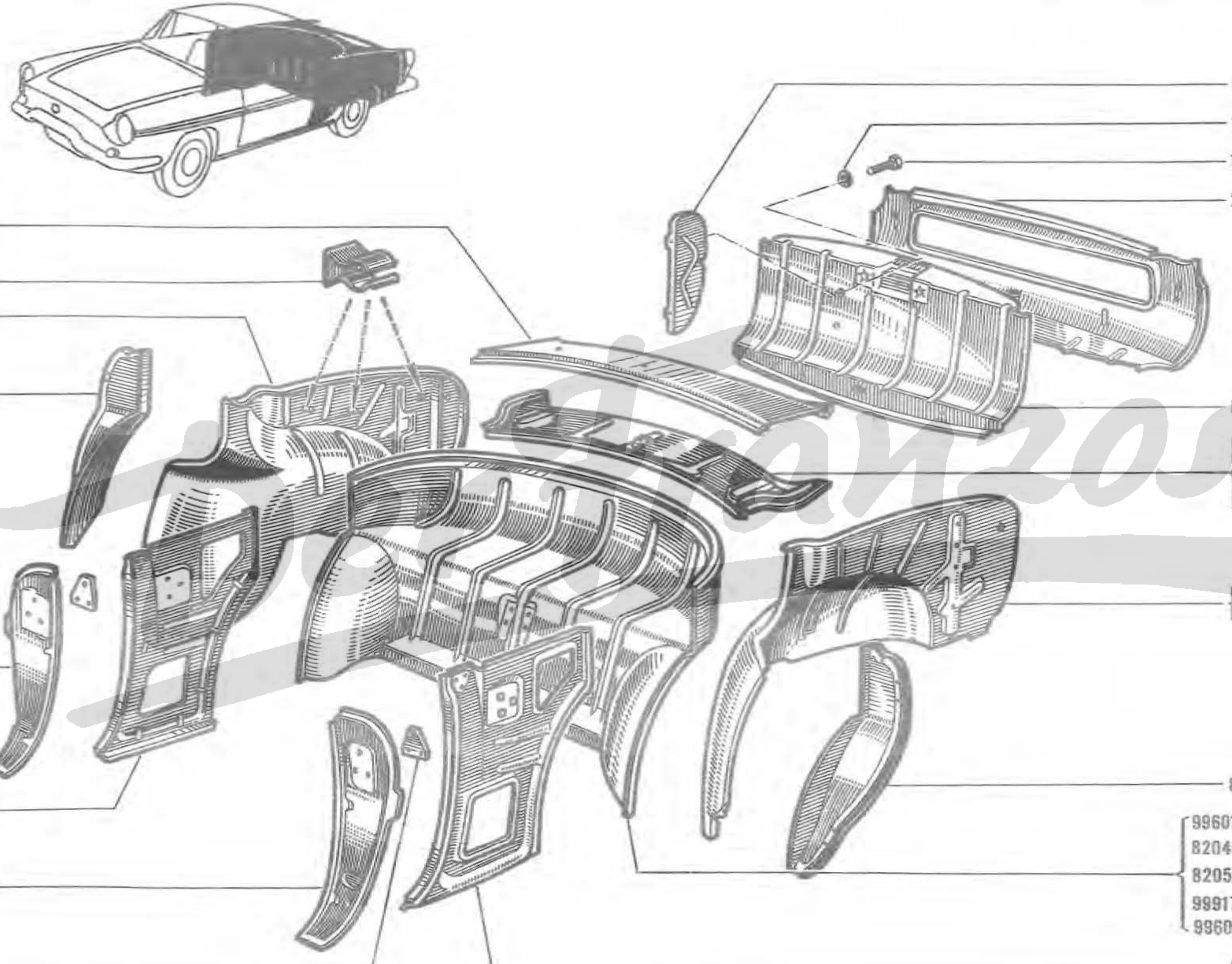

74	R.1131 EC 8330496 -1- 9832197 -1- } 71-01

81 . 25

B P.R. 705

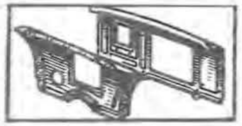

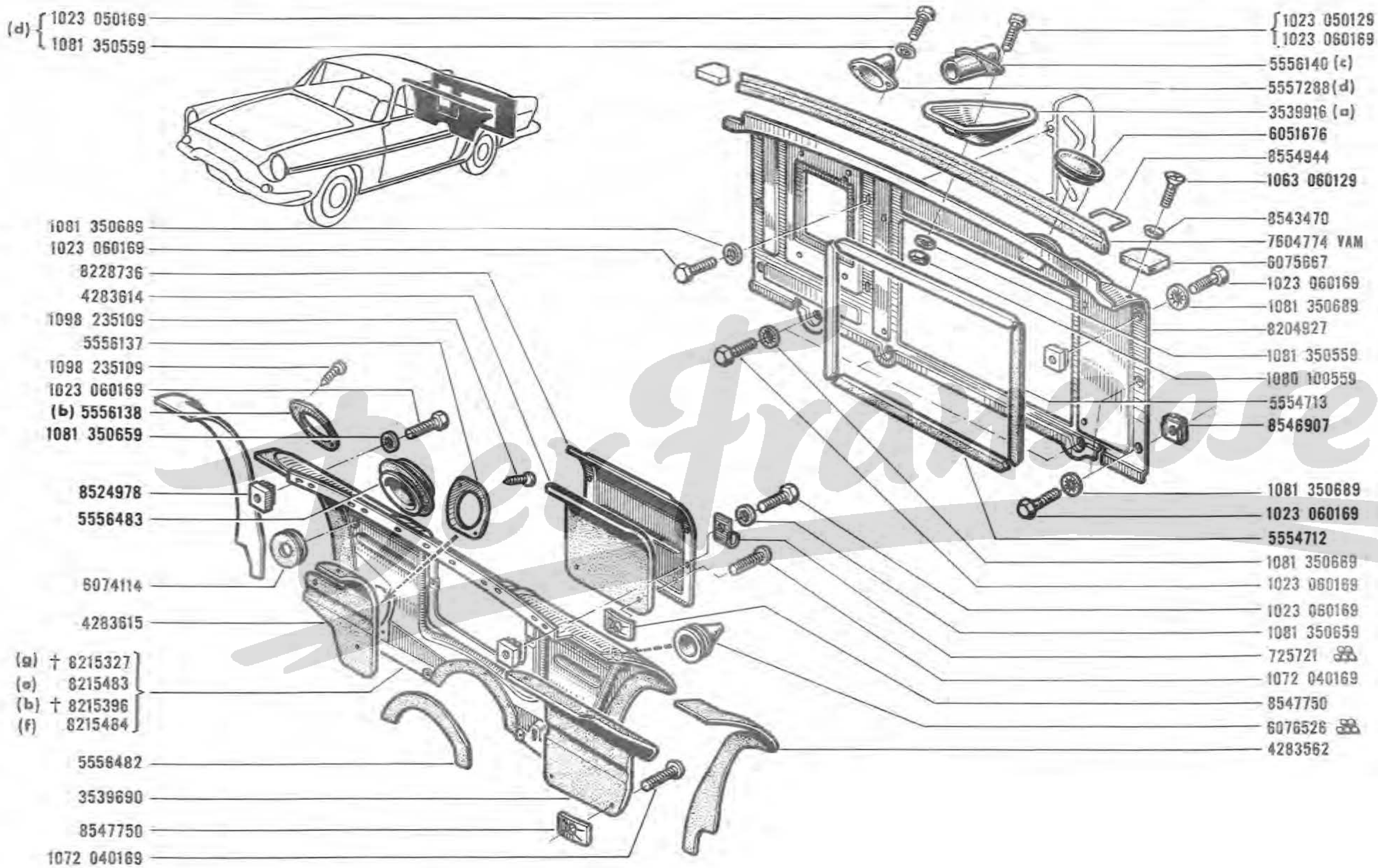

(d) { 1023 050169
1081 350559
1081 350689
1023 060169
8228736
4283614
1098 235109
5556137
1098 235109
1023 060169
(b) 5556138
1081 350659
8524978
5556483
6074114
4283615
(g) † 8215327
(a) 8215483
(b) † 8215396
(f) 8215484
5556482
3539690
8547750
1072 040169
{ 1023 050129
1023 060169
5556140 (c)
5557288 (d)
3539916 (a)
6051676
8554944
1063 060129
8543470
7604774 VAM
6075667
1023 060169
1081 350689
8204927
1081 350559
1080 100559
5554713
8546907
1081 350689
1023 060169
5554712
1081 350669
1023 060169
1023 060169
1081 350659
725721
1072 040169
8547750
6076526
4283562

81 . 25
B P.R. 705
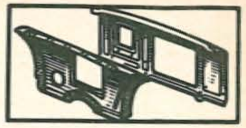

(a)			VEH n° 1 ⇨ VEH n° 18344
(b)	R.1131 EC		
		/10/11/12/13/14/16	
(c)	R.1131 EC	/01/02/03/04/05/06/10/11/12/16/70	
	R.1131 EC	/13/14/20/21/22/75/76/77	VEH n° 1 ⇨ VEH n° 16237
	R.1131	/01/02/03/04/05/06/09/11/16/45/70	
(d)	R.1131 EC	/13/14/20/21/22/75/76/77	VEH n° 16238 ⇨ VEH n° . . .
		/30/40/50/55/80/85	
	R.1131	/13/14/24/43/50/55/60/61/62/65/77/90/91/93/94/96	
(e)	R.1131 EC		
		/01/02/03/04/05/06/20/21/22/30/40/50/55/70/75/76/77/80/85	
	R.1131		
		/01/02/03/04/05/06/09/24/43/45/50/55/60/61/62/65/70/77/90/91/93/94/96	
(f)	R.1131 EC		
		/10/11/12/13/14/16	
	R.1131		
		/11/13/14/16	
(g)	R.1131 EC		
		/01/02/03/04/05/06/20/21/22/30/40/50 /55/70/75/76/77/80/85	

81 . 30
B P.R. 705

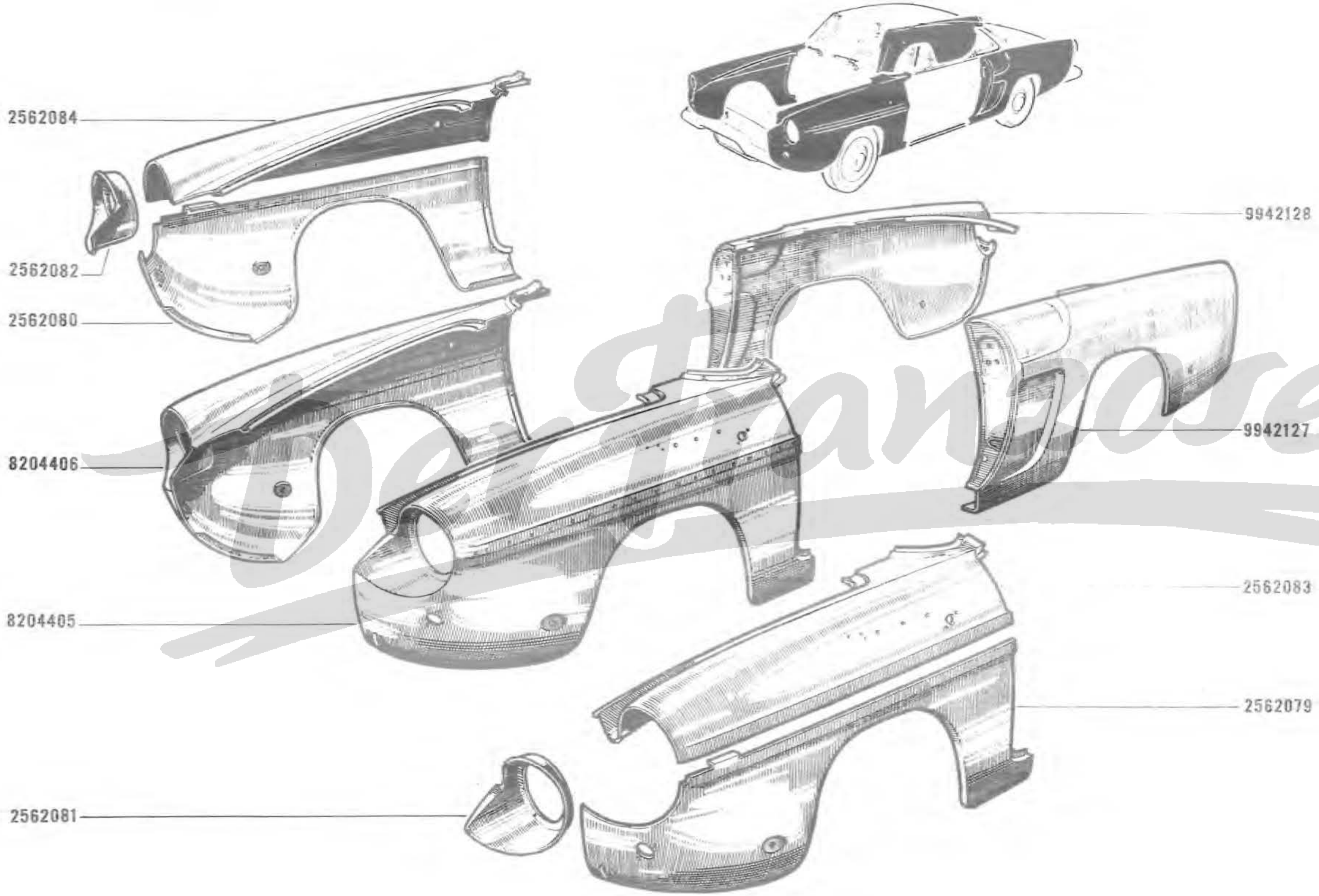
2562084
2562082
2562080
8204406
8204405
2562081
9942128
9942127
2562083
2562079

81 . 35
B P.R. 705

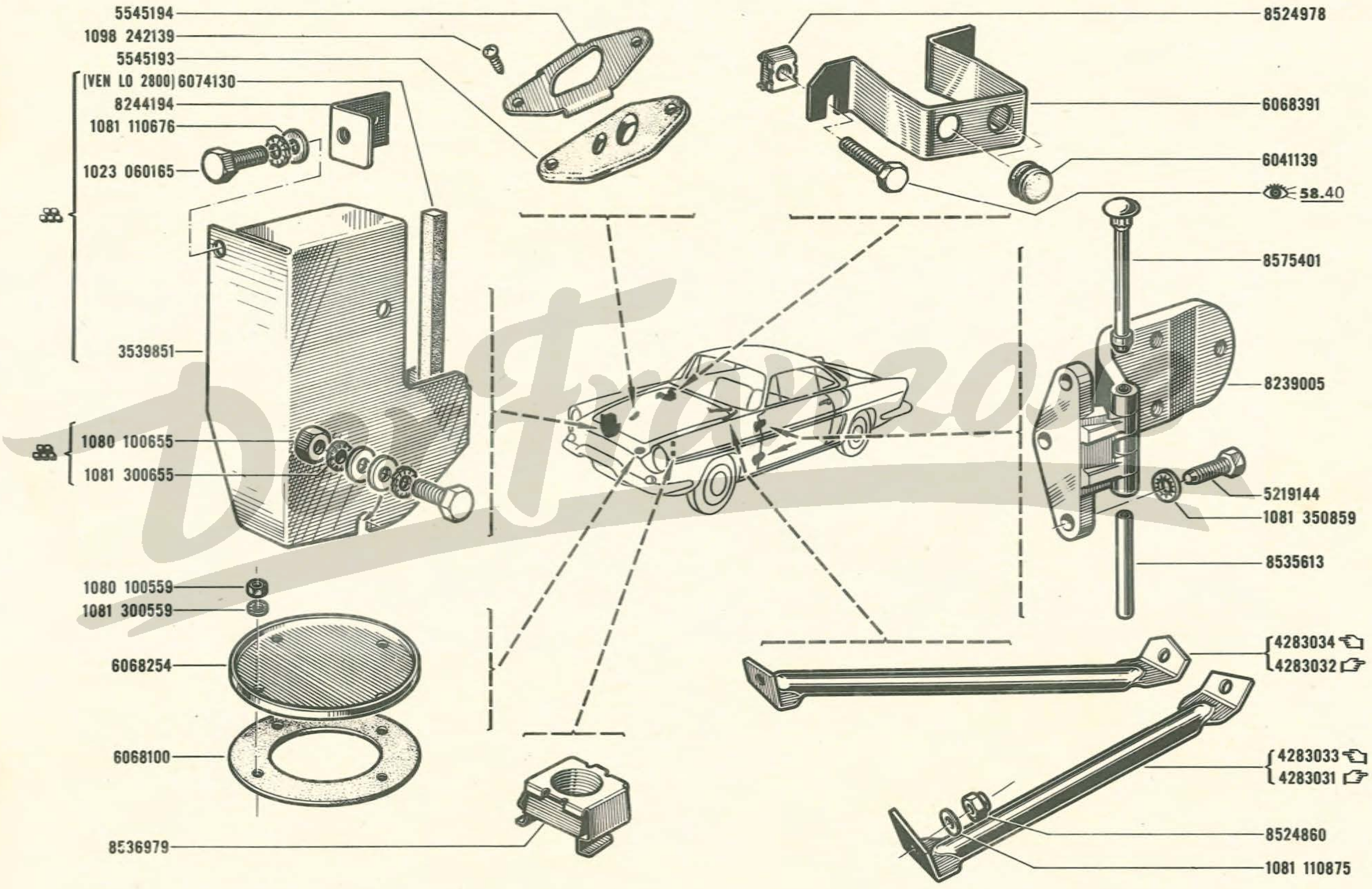

5545194
1098 242139
5545193
(VEN LO 2800) 6074130
8244194
1081 110676
1023 060165
3539851
1080 100655
1081 300655
1080 100559
1081 300559
6068254
6068100
8536979
8524978
6068391
6041139
58.40
8575401
8239005
5219144
1081 350859
8535613
4283034
4283032
4283033
4283031
8524860
1081 110875

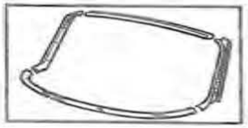

81 . 40
B P.R. 705

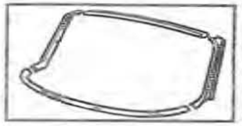

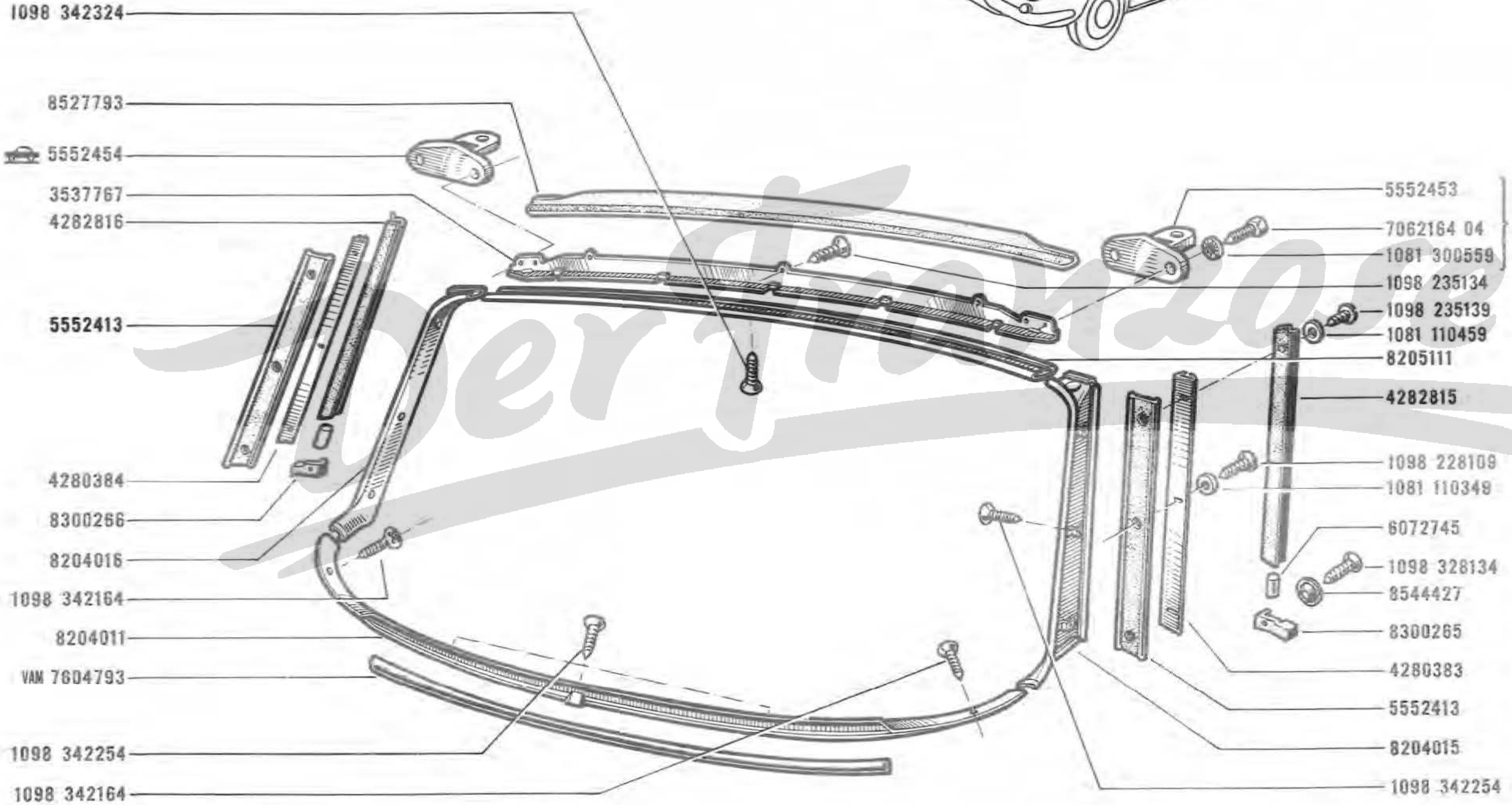
1098 342324
8527793
5552454
3537767
4282816
5552413
4280384
8300266
8204016
1098 342164
8204011
VAM 7604793
1098 342254
1098 342164
5552453
7062164 04
1081 300559
1098 235134
1098 235139
1081 110459
8205111
4282815
1098 228109
1081 110349
6072745
1098 328134
8544427
8300265
4280383
5552413
8204015
1098 342254

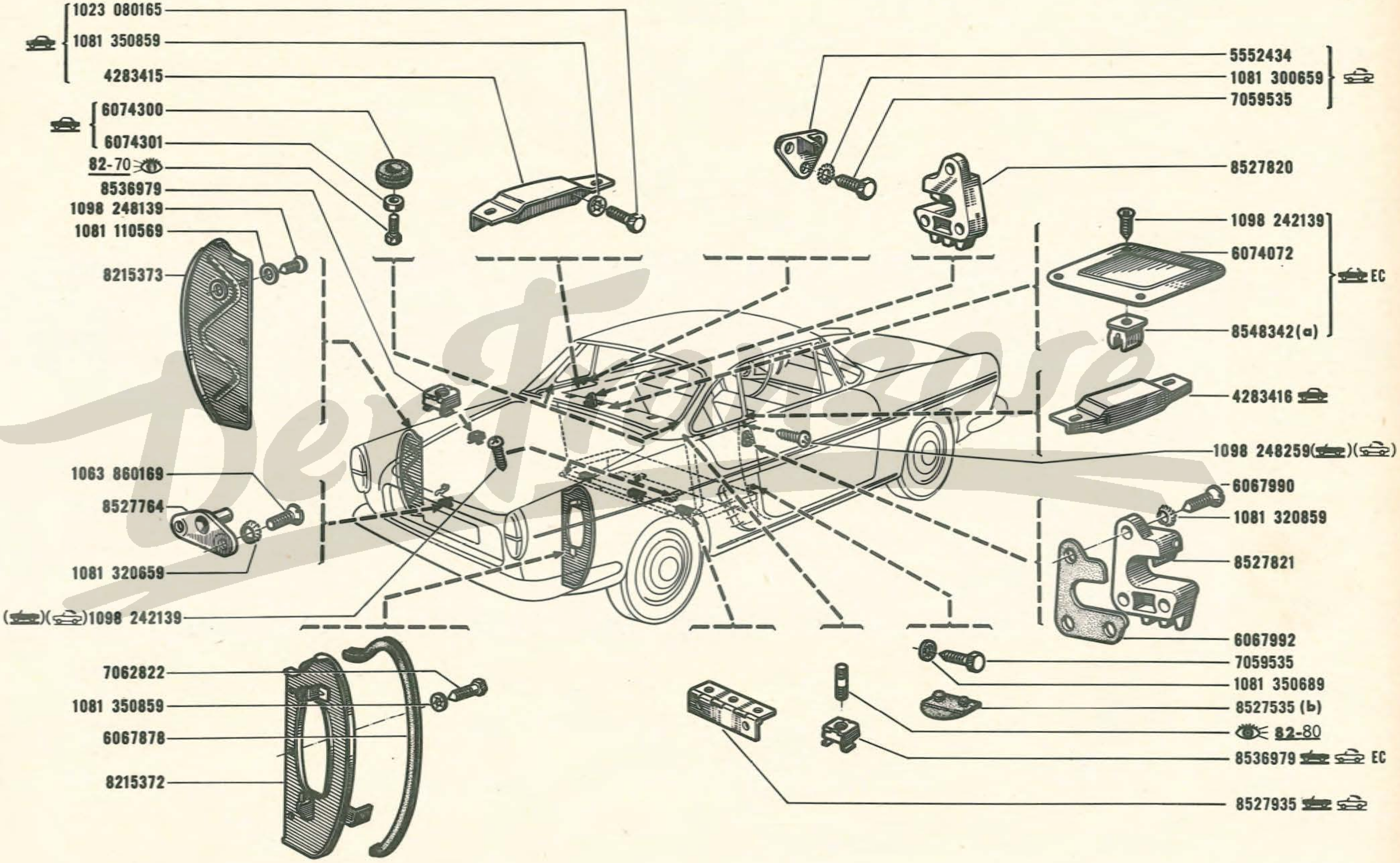

(a) VEH n° 1 ⇨ VEH n° 14351
(b) VEH n° 1 ⇨ VEH n° 20714

81 . 50
B P.R. 705

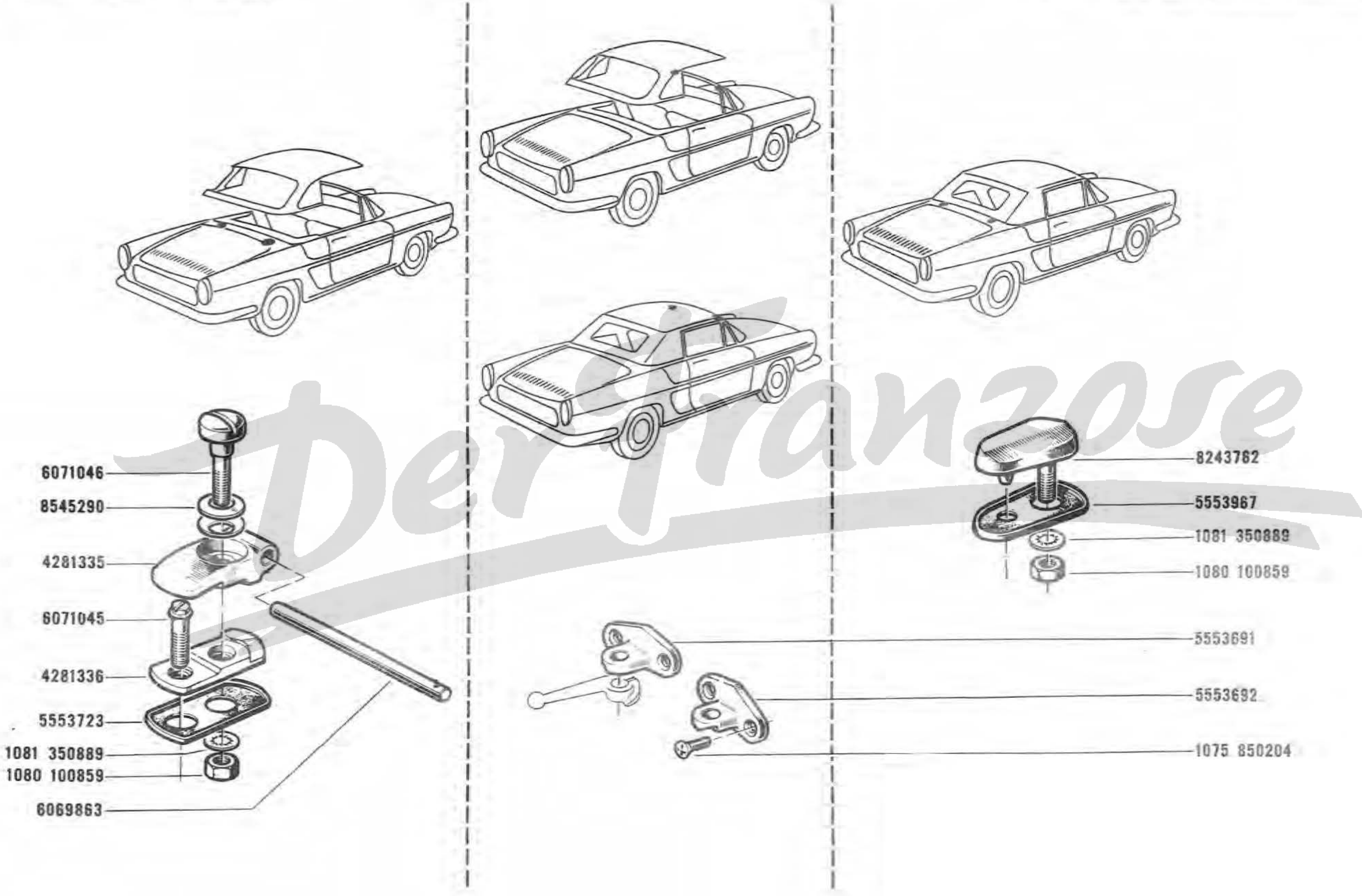

Der Franzose

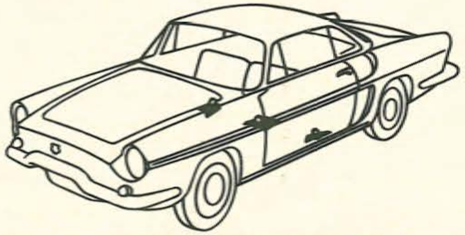

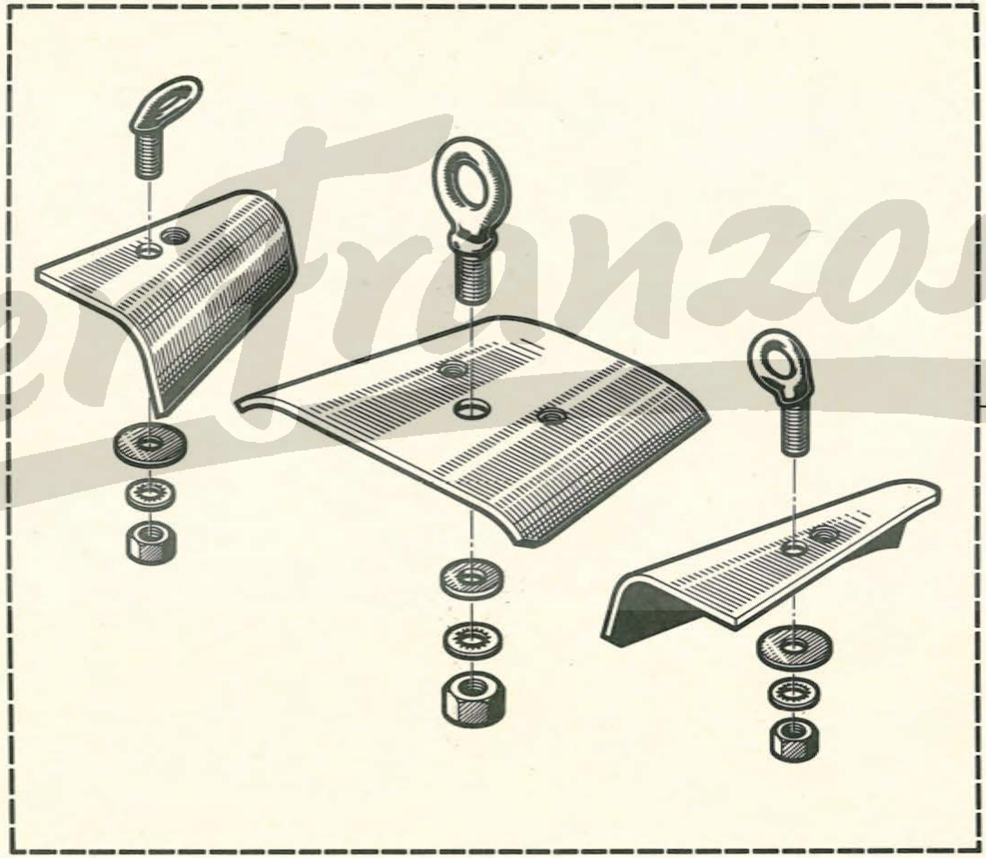

9930379

DerFranzose

81 . 60
B P.R. 705

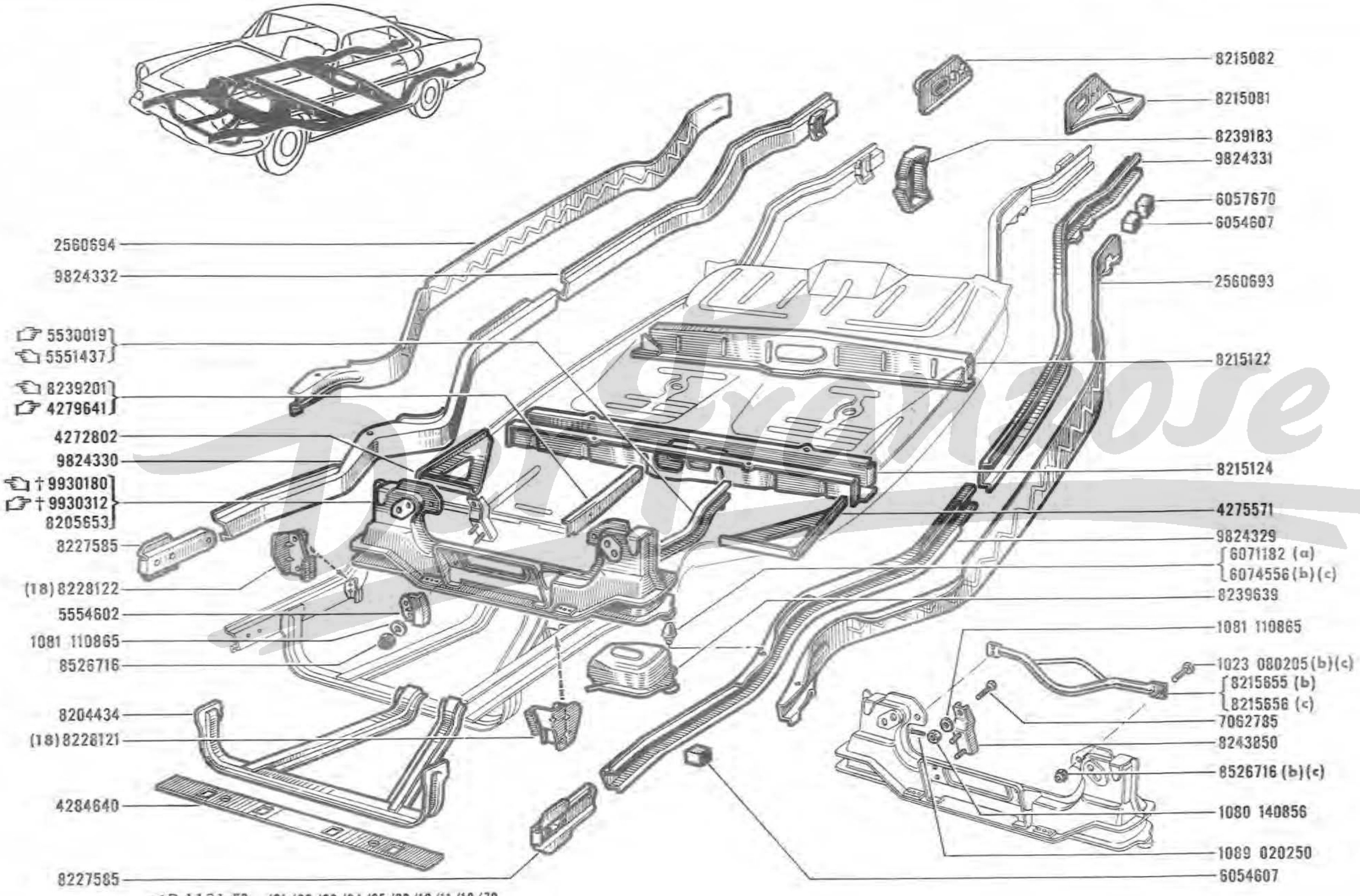

(a) { R.1131 EC /01/02/03/04/05/06/10/11/12/70
R.1131 /01/02/03/04/05/06/09/11/45/70 }

(b) { R.1131 EC /75/76/77/80/85
R.1131 /77/90/91/93/94/96 }

(c) { R.1131 EC /13/14/16/20/21/22/30/40/50/55
R.1131 /13/14/16/24/43/50/55/60/61/62/65 }

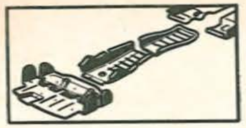

81 . 65
B P.R. 705

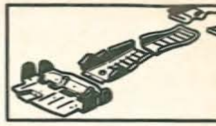

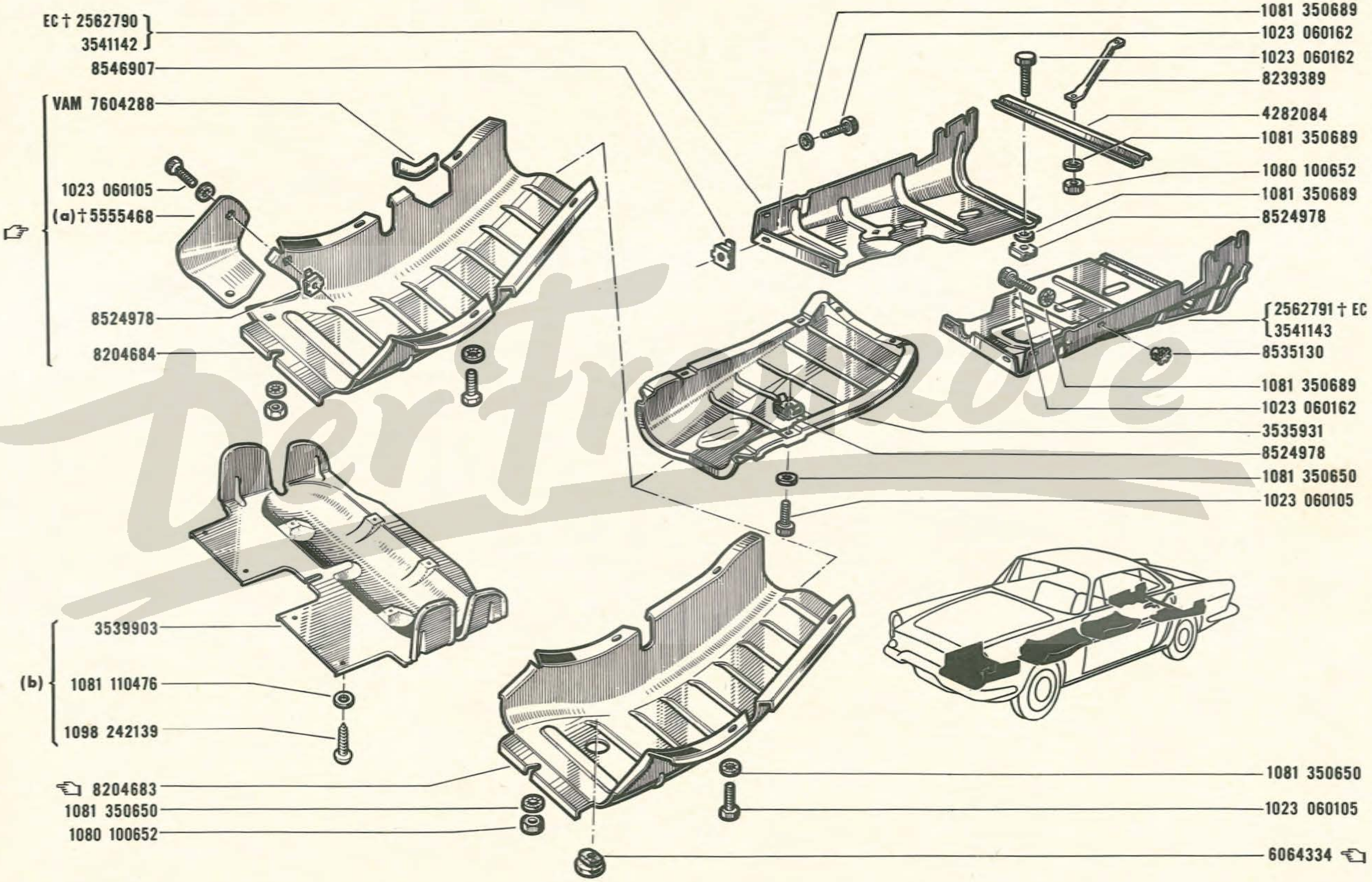

Der Franzose

(a) VEH n° 1 ⇨ VEH n° 20006

(b) R.1131 EC /10/11/12/13/14/16
R.1131 /11/13/14/16

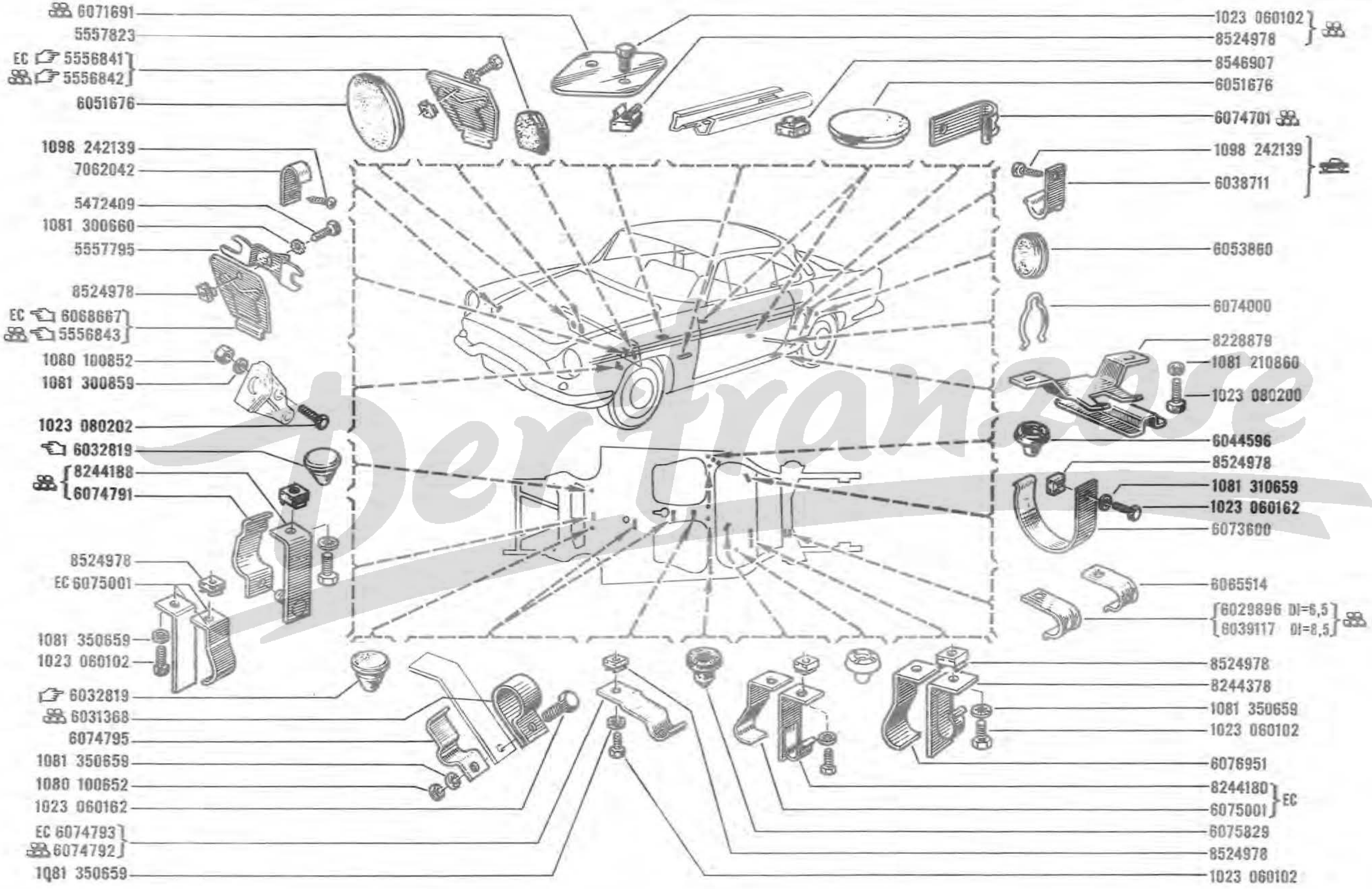
6071691
5557823
EC 5556841
5556842
6051676
1098 242139
7062042
5472409
1081 300660
5557795
8524978
EC 6068667
5556843
1080 100852
1081 300859
1023 080202
6032819
8244188
6074791
8524978
EC 6075001
1081 350659
1023 060102
6032819
6031368
6074795
1081 350659
1080 100652
1023 060162
EC 6074793
6074792
1Q81 350659
1023 060102
8524978
8546907
6051676
6074701
1098 242139
6038711
6053860
6074000
8228879
1081 210860
1023 080200
6044596
8524978
1081 310659
1023 060162
6073600
6065514
6029896 DI=6,5
6039117 DI=8,5
8524978
8244378
1081 350659
1023 060102
6076951
8244180
6075001
EC
6075829
8524978
1023 060102

82 . 01
B P.R. 705

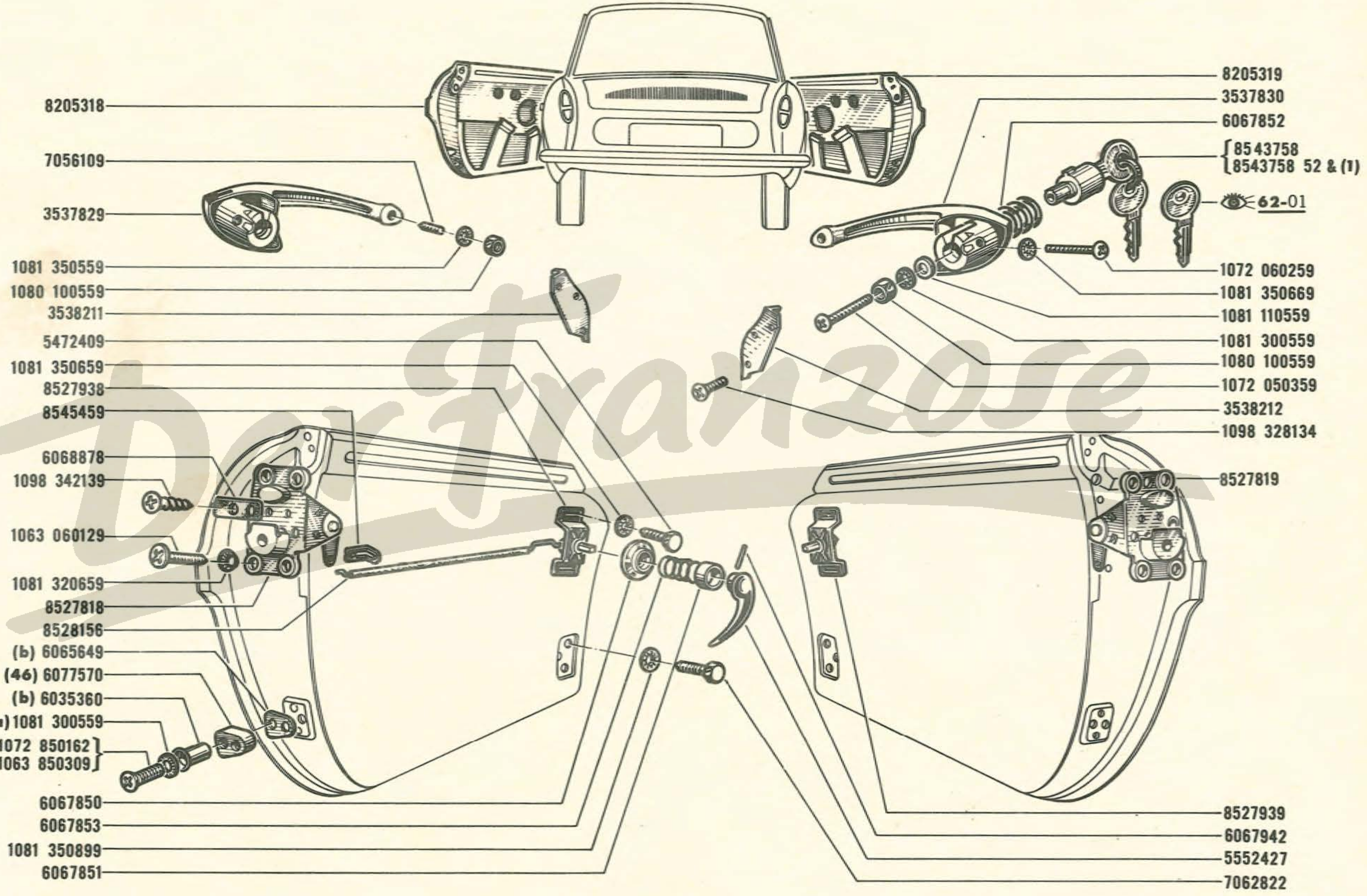

Der Franzose

(a) VEH n° 1 ⇨ VEH n° 20714
(b) VEH n° 20715 ⇨ VEH n° . . .

46	VEH n° 1 ⇨ VEH n° 20714 6035360-2- 6065649-1- 1063 650309-2-

82 . 10
B P.R. 705

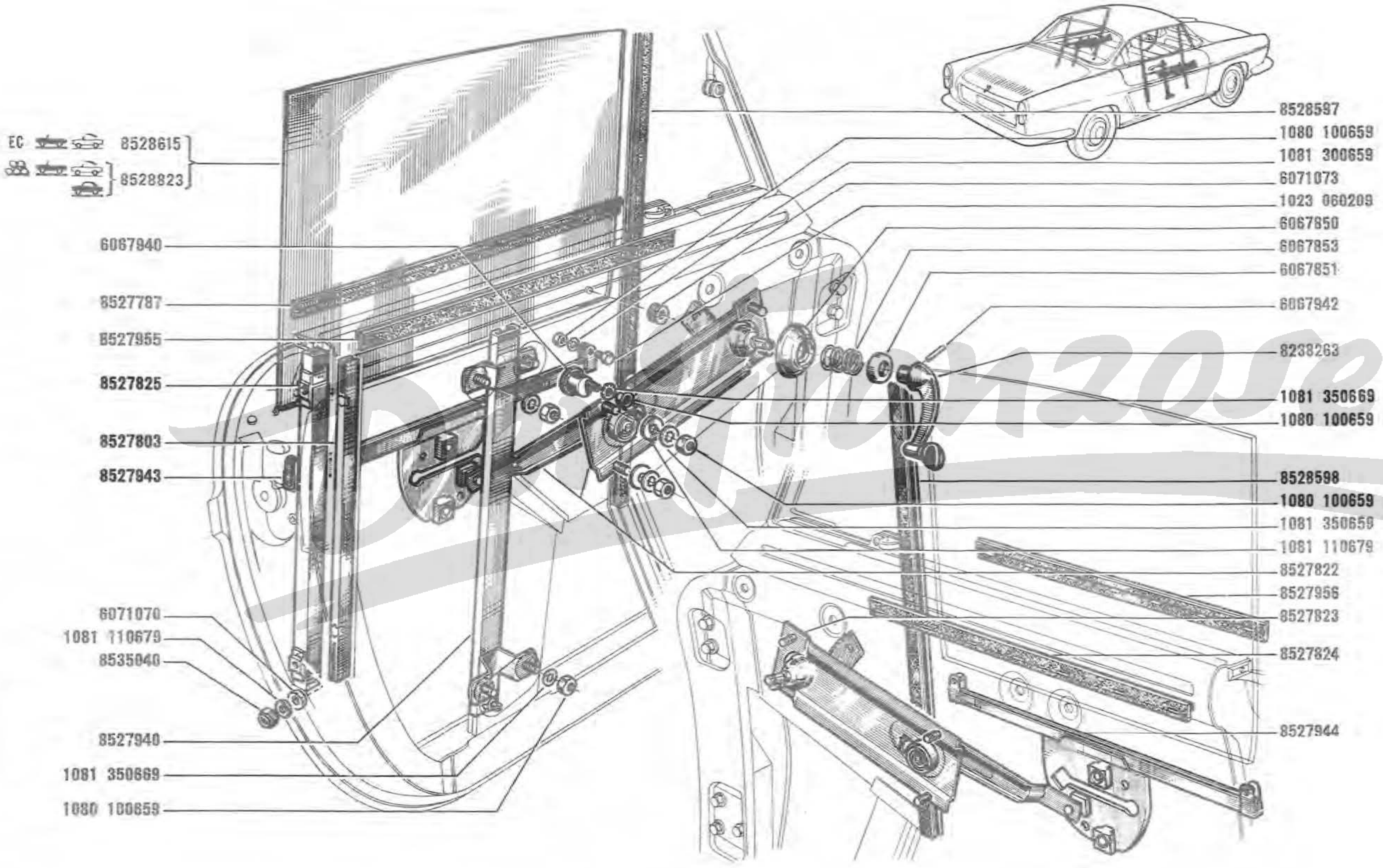
EC 8528615
8528823
6067940
8527787
8527955
8527825
8527803
8527943
6071070
1081 110679
8535040
8527940
1081 350669
1080 100659
8528597
1080 100659
1081 300659
6071073
1023 060209
6067850
6067853
6067851
6067942
8238263
1081 350669
1080 100659
8528598
1080 100659
1081 350659
1081 110679
8527822
8527956
8527823
8527824
8527944

82.20
B P.R. 705

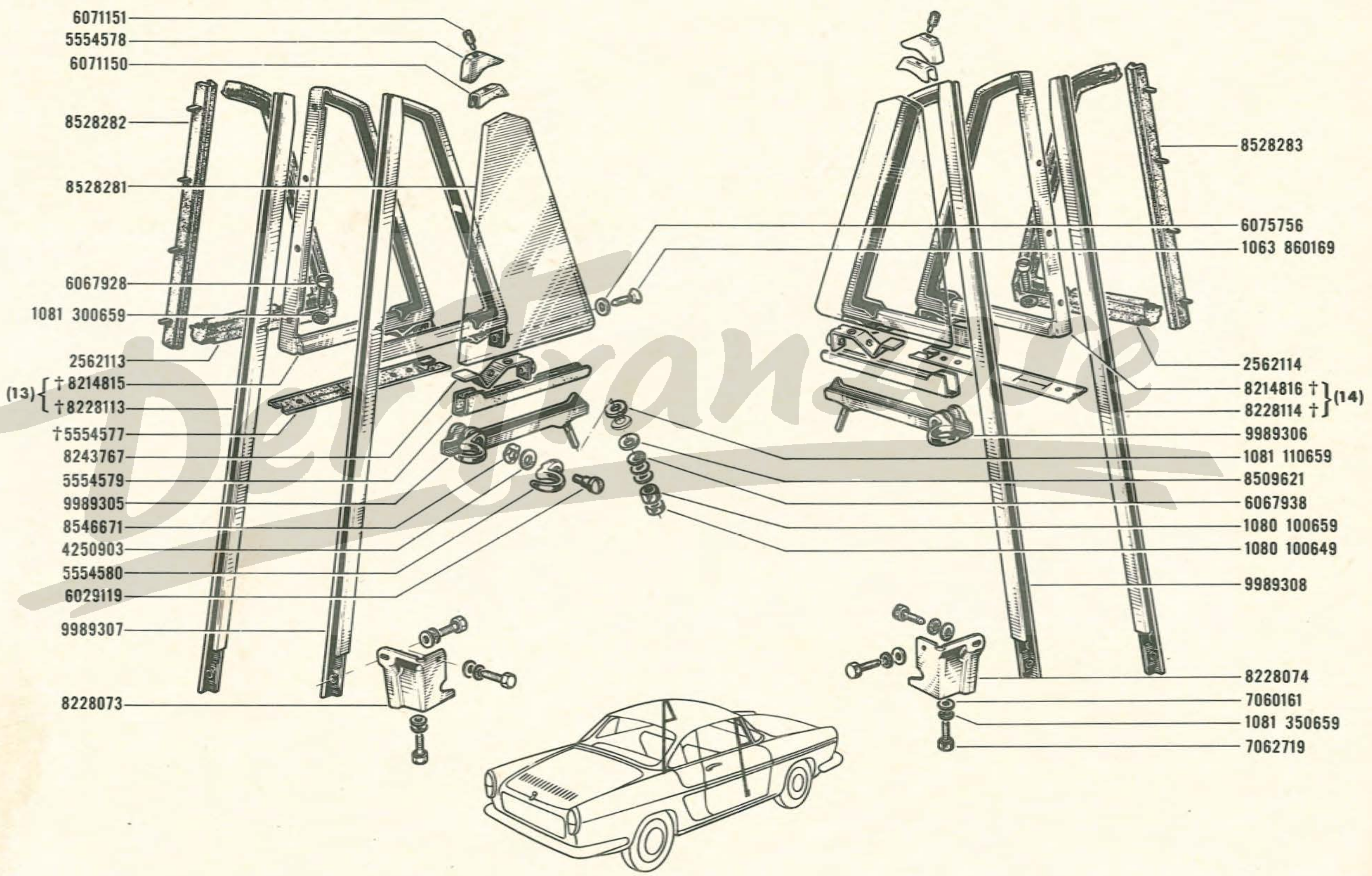

13	†	9989307-1-
14	†	9989308-1-

82 . 30
B P.R. 705

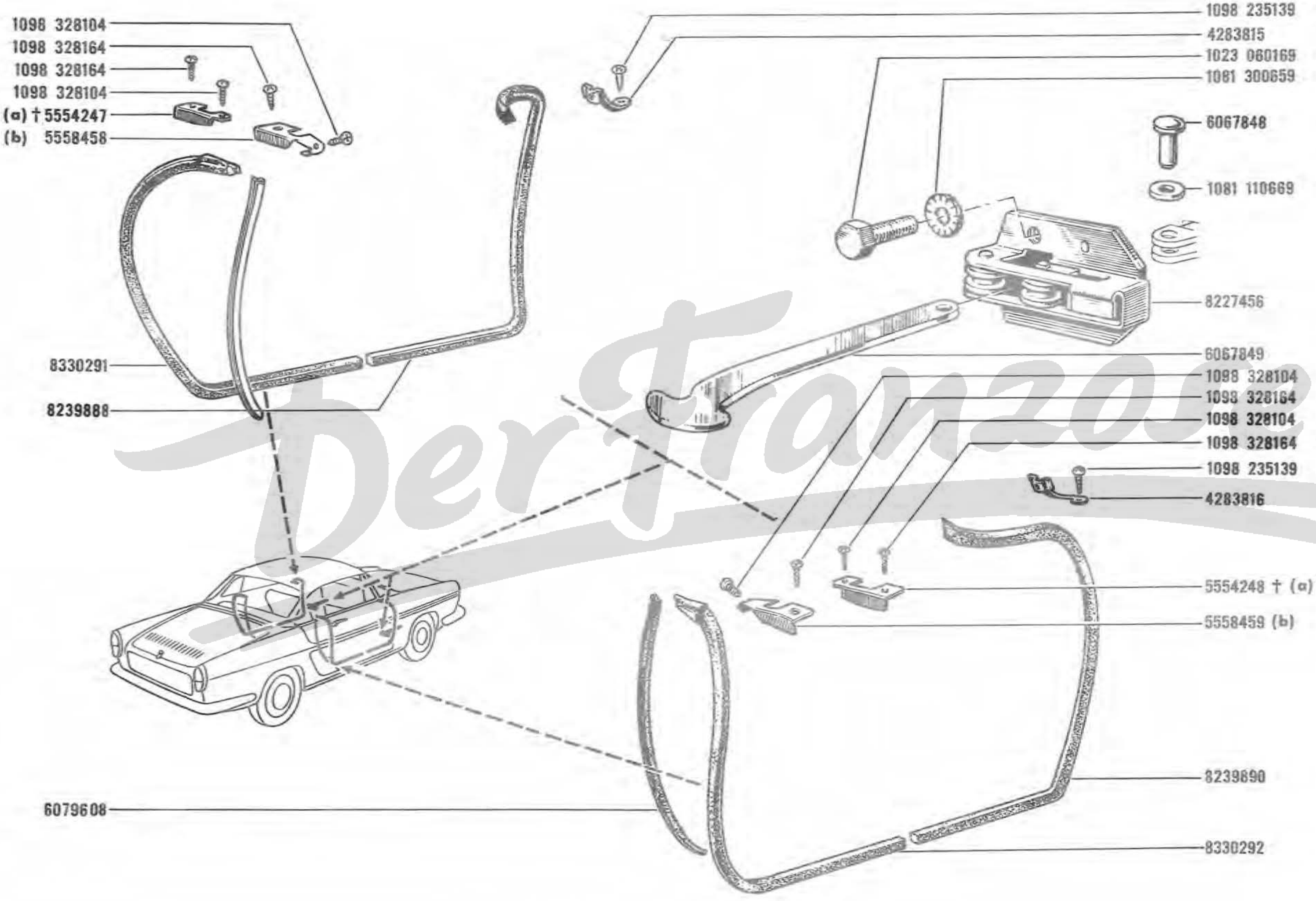

(a) VEH n° 1 ⇨ VEH n° 23711
(b) VEH n° 23712 ⇨ VEH n° . . .

82.40
B P.R. 705

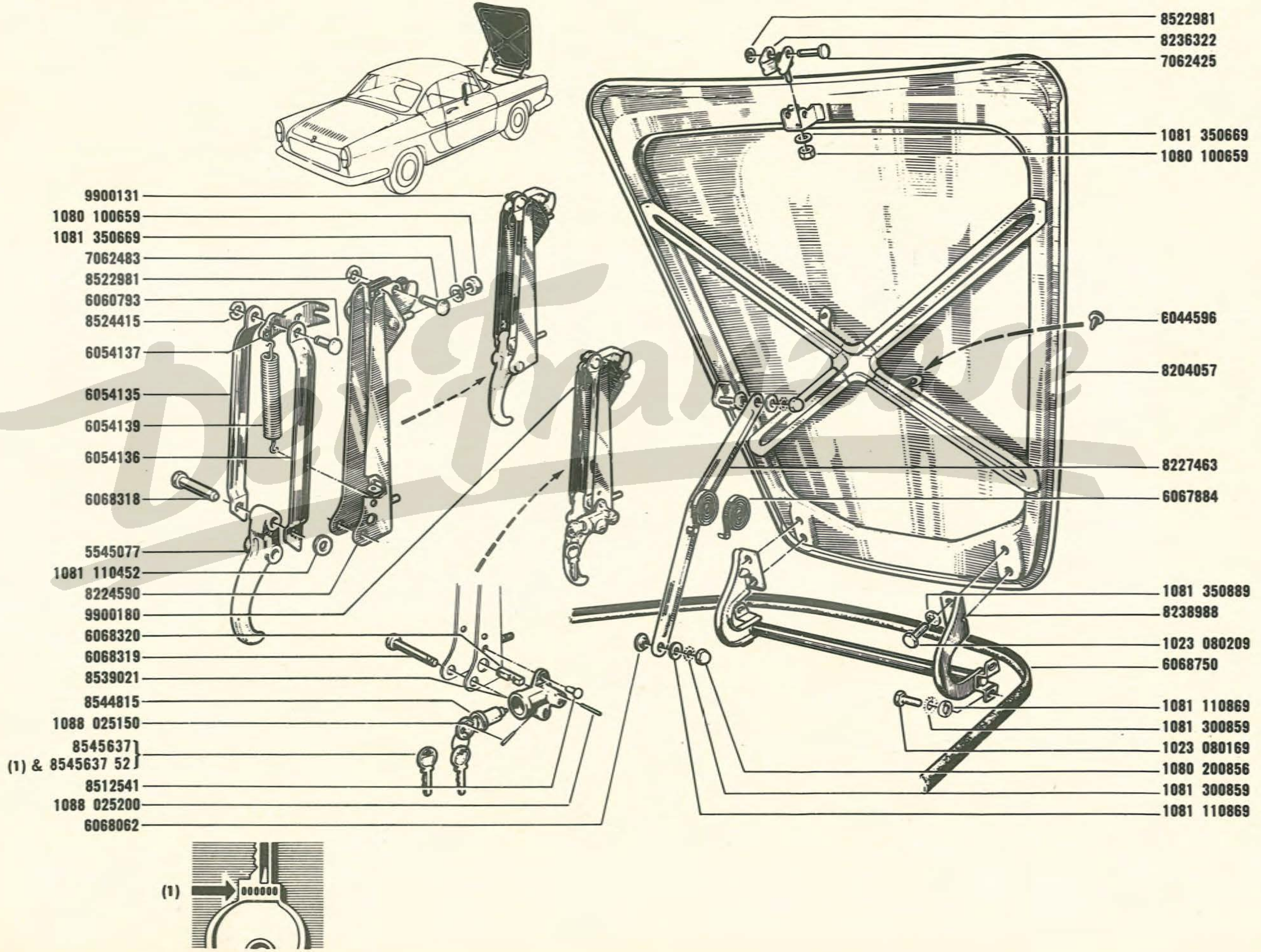
9900131
1080 100659
1081 350669
7062483
8522981
6060793
8524415
6054137
6054135
6054139
6054136
6068318
5545077
1081 110452
8224590
9900180
6068320
6068319
8539021
8544815
1088 025150
8545637
(1) & 8545637 52
8512541
1088 025200
6068062
(1)
8522981
8236322
7062425
1081 350669
1080 100659
6044596
8204057
8227463
6067884
1081 350889
8238988
1023 080209
6068750
1081 110869
1081 300859
1023 080169
1080 200856
1081 300859
1081 110869

82 . 50
B P.R. 705

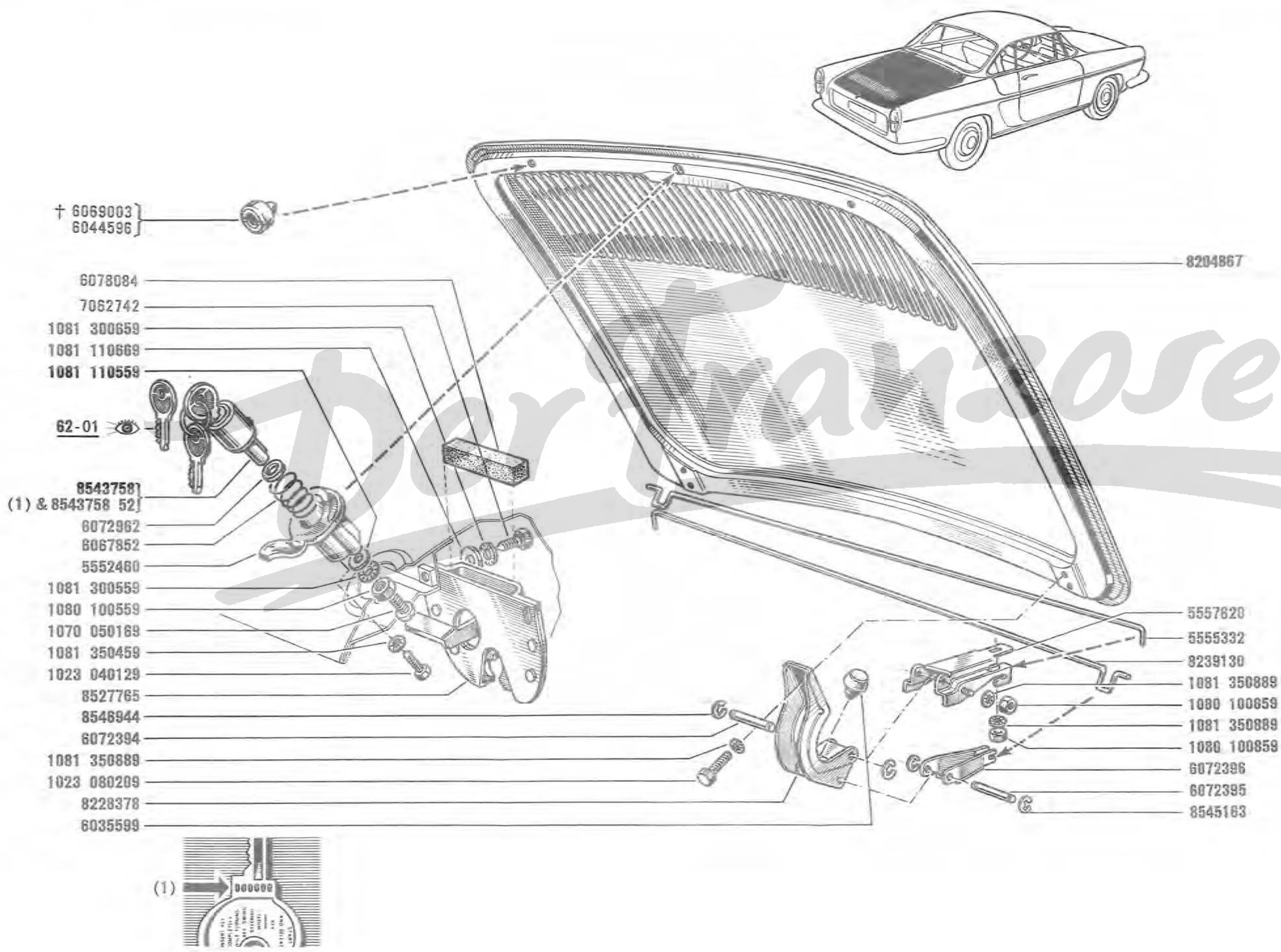

Der Franzose

82 . 60
B P.R. 705

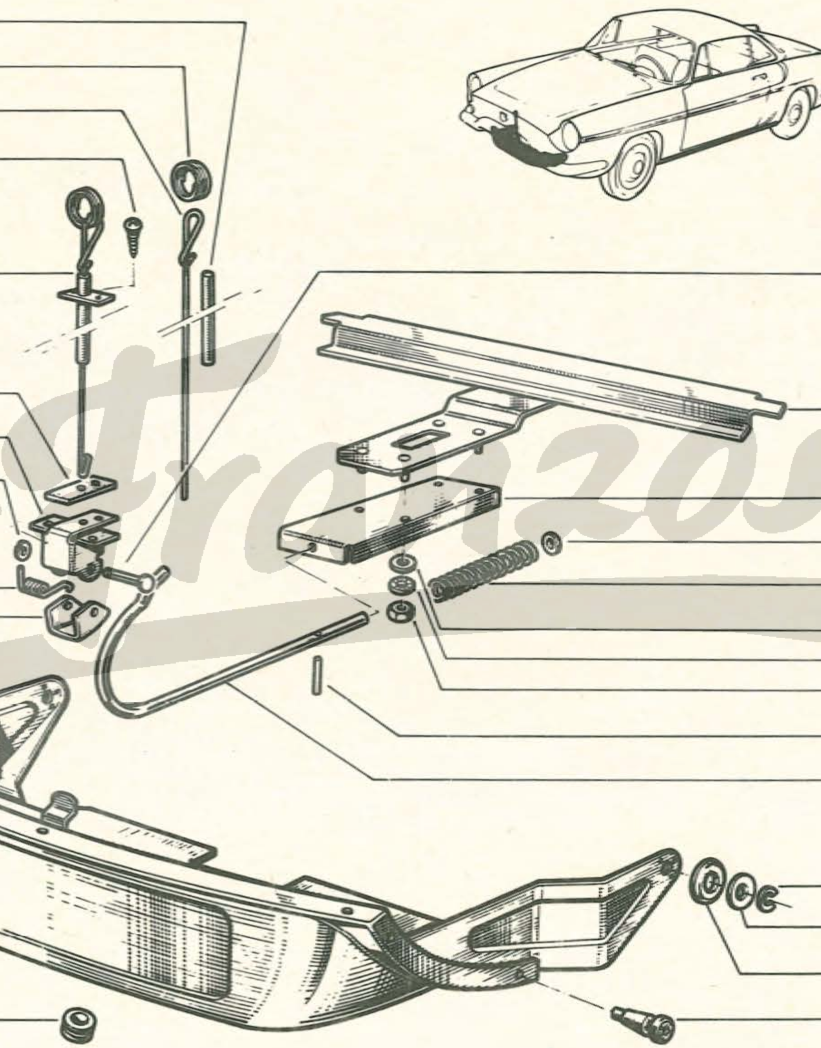

(a) { R.1131 EC /01
R.1131 /01/09/60 }

(b) { R.1131 EC /12/14/16
R.1131 /14/16 }

(c) { R.1131 EC /02/03/04 /05/06/10/11/13/20/21/22/30/40/50/55/70/75/76/77/80/85
R.1131 /02/03/04/05/06/11/13/24/43/45/50/55/61/62/65/70/77/90/91/93/94/96 }

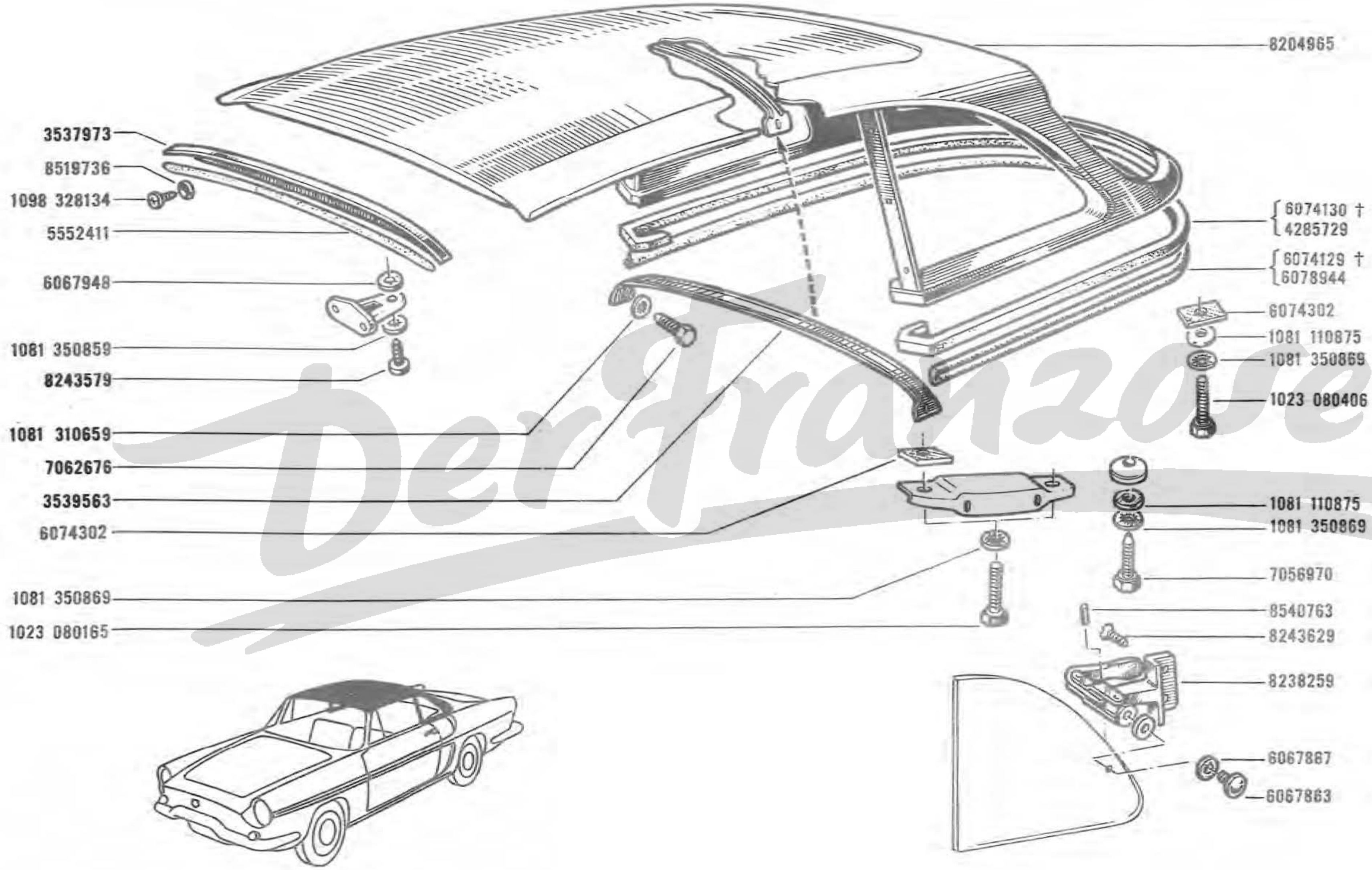
8204965
3537973
8519736
1098 328134
5552411
6067948
1081 350859
8243579
1081 310659
7062676
3539563
6074302
1081 350869
1023 080165
6074130 †
4285729
6074129 †
6078944
6074302
1081 110875
1081 350869
1023 080406
1081 110875
1081 350869
7056970
8540763
8243629
8238259
6067867
6067863

EC ,

82.72
B P.R. 705

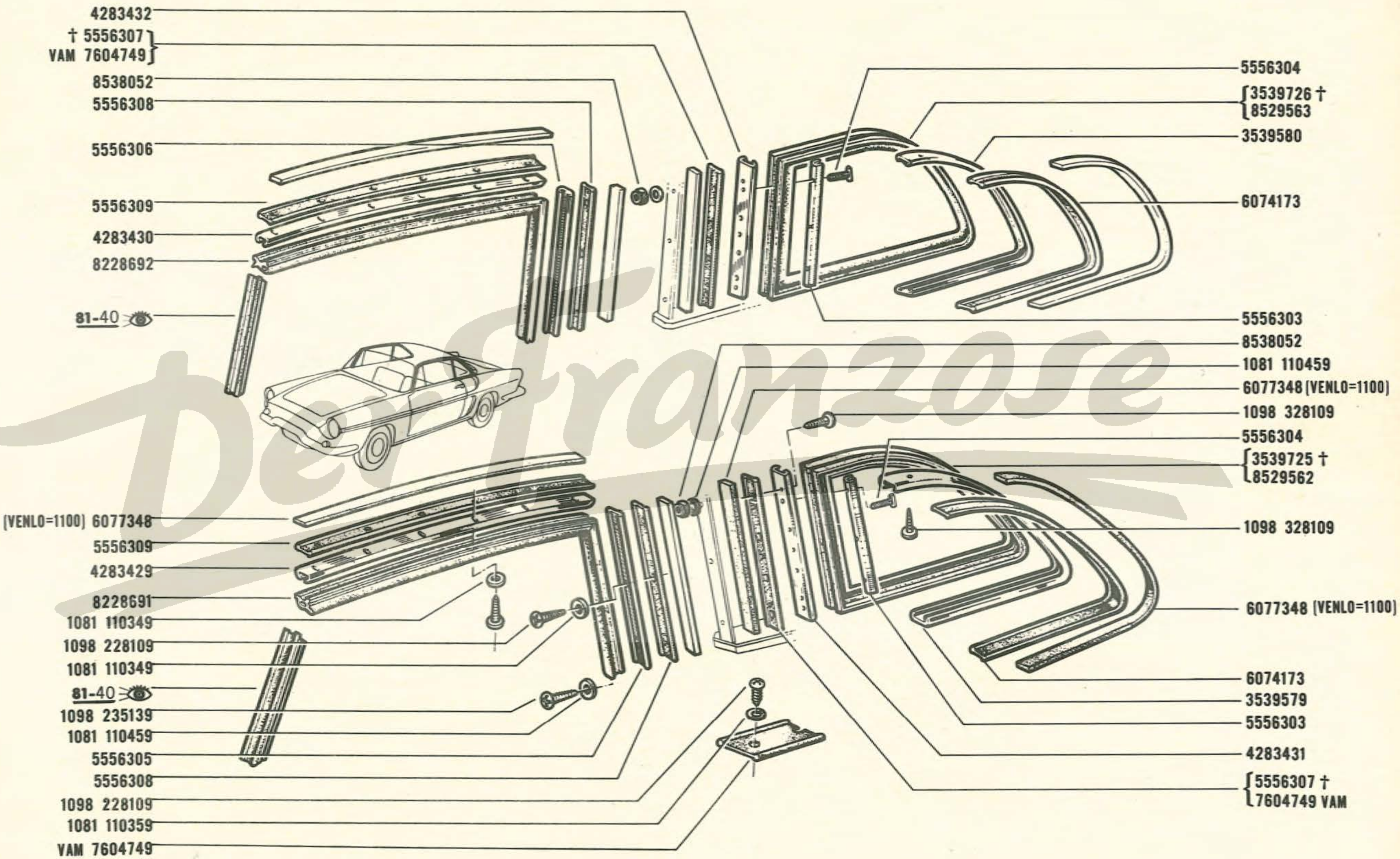

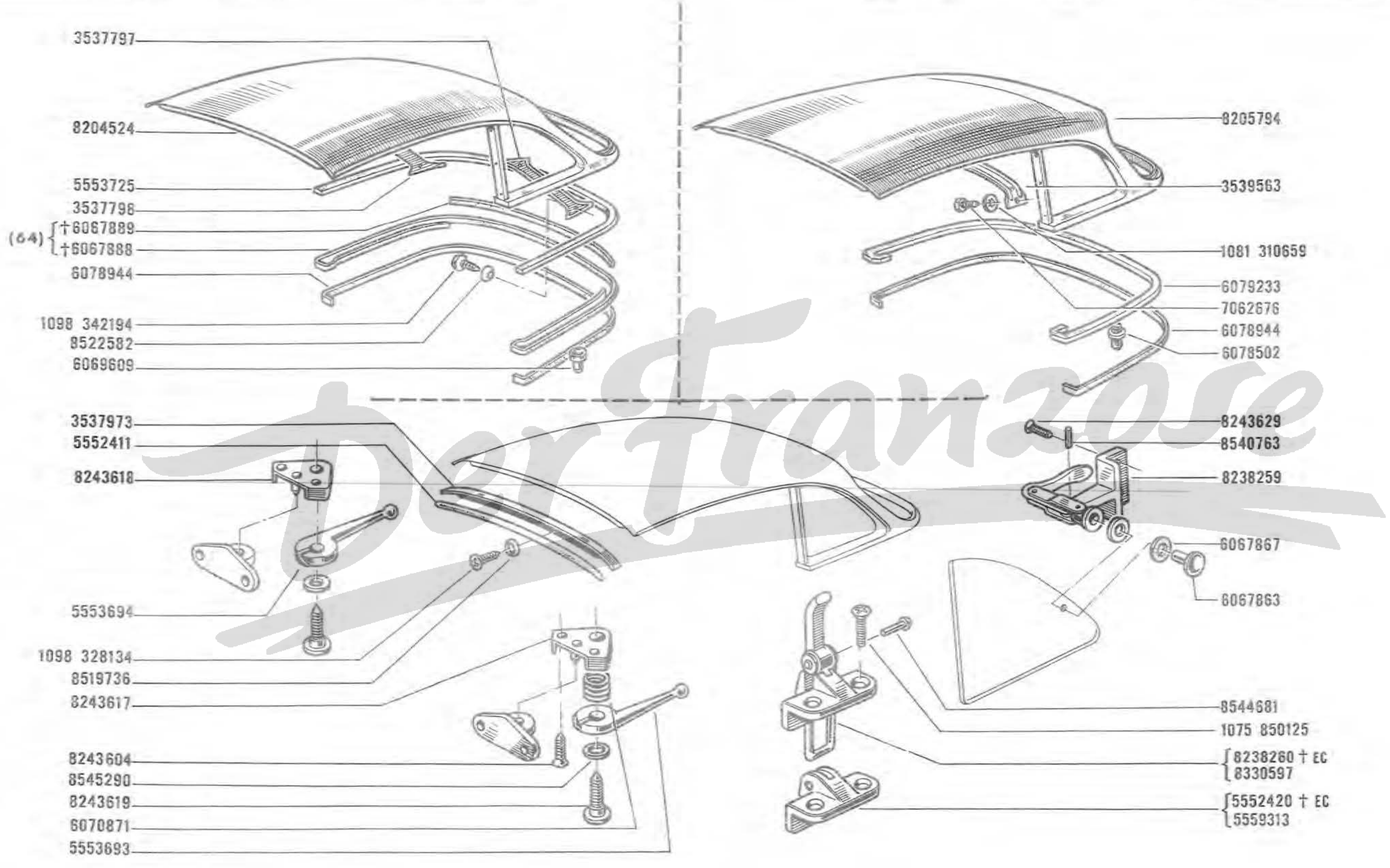

Der Franzose

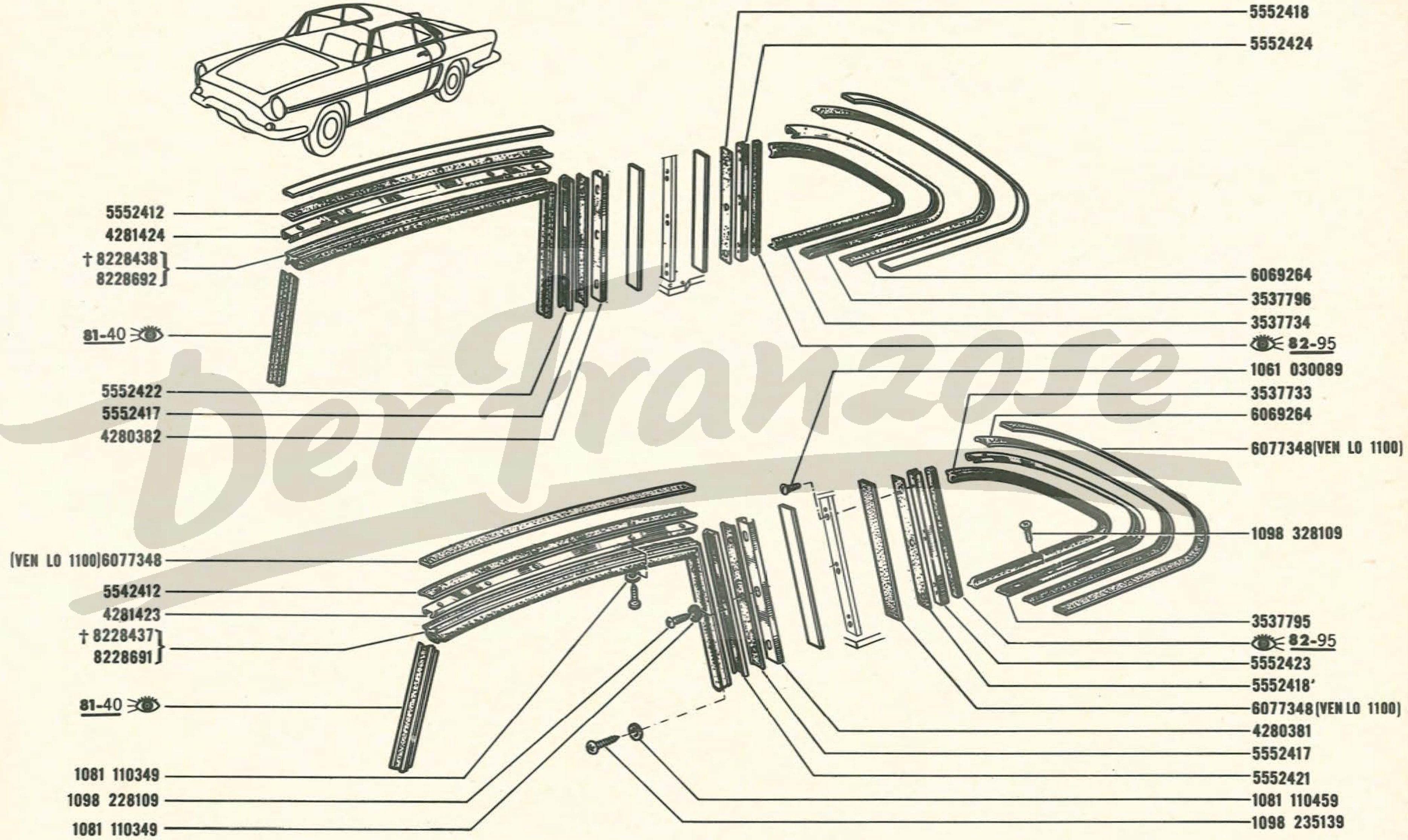
5552418
5552424
5552412
4281424
† 8228438
8228692
6069264
3537796
3537734
81-40
82-95
1061 030089
5552422
5552417
4280382
3537733
6069264
6077348 (VEN LO 1100)
1098 328109
(VEN LO 1100) 6077348
5542412
4281423
† 8228437
8228691
3537795
82-95
5552423
5552418'
6077348 (VEN LO 1100)
81-40
4280381
5552417
5552421
1081 110349
1098 228109
1081 110349
1081 110459
1098 235139

82 .80

B P.R. 705

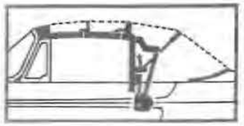

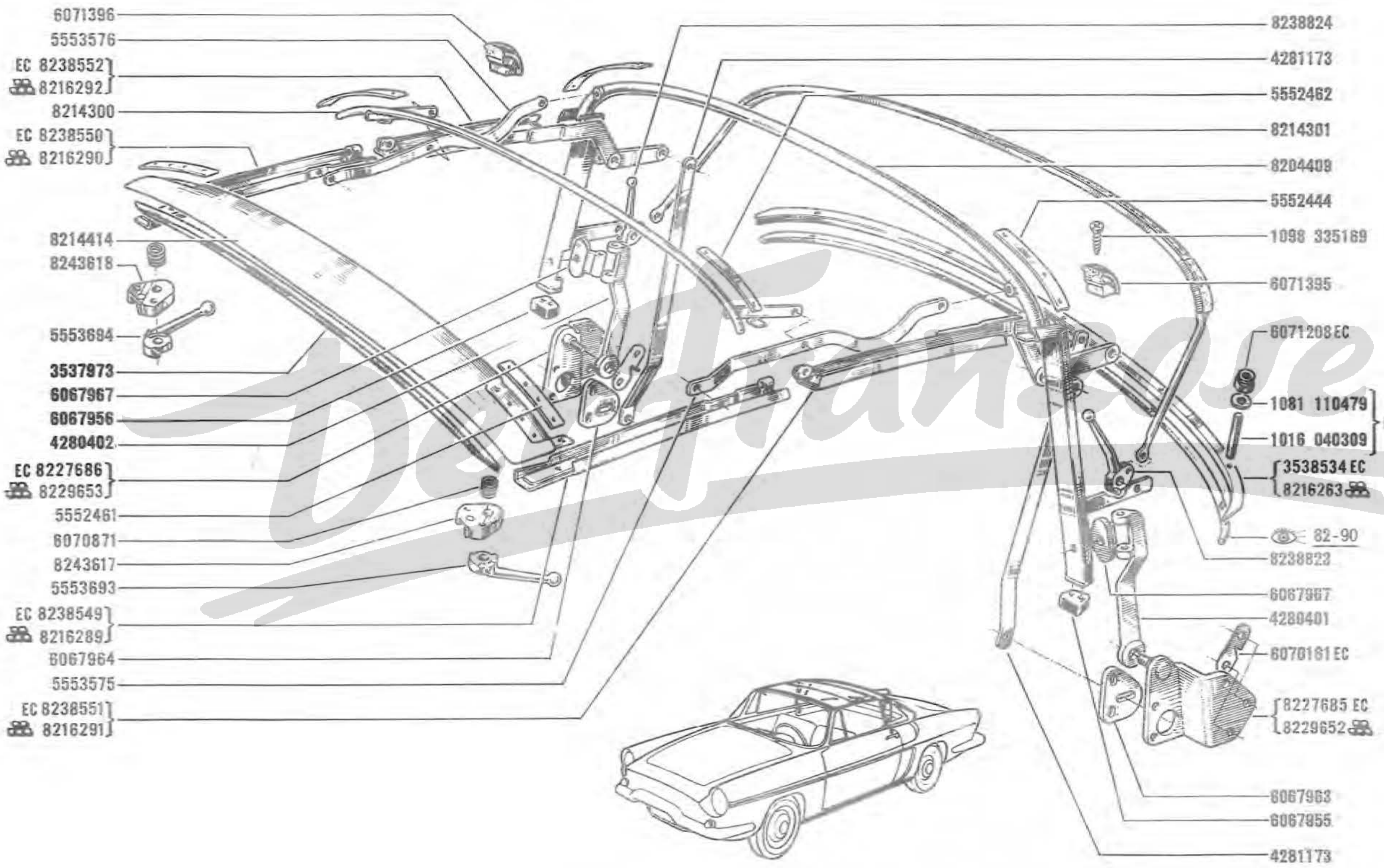

6071396
5553576
EC 8238552
8216292
8214300
EC 8238550
8216290
8214414
8243618
5553694
3537973
6067967
6067956
4280402
EC 8227686
8229653
5552461
6070871
8243617
5553693
EC 8238549
8216289
6067964
5553575
EC 8238551
8216291
8238824
4281173
5552462
8214301
8204409
5552444
1098 335169
6071395
6071208 EC
1081 110479
1016 040309
EC
3538534 EC
8216263
82-90
8238822
6067967
4280401
6070181 EC
8227685 EC
8229652
6067963
6067955
4281173

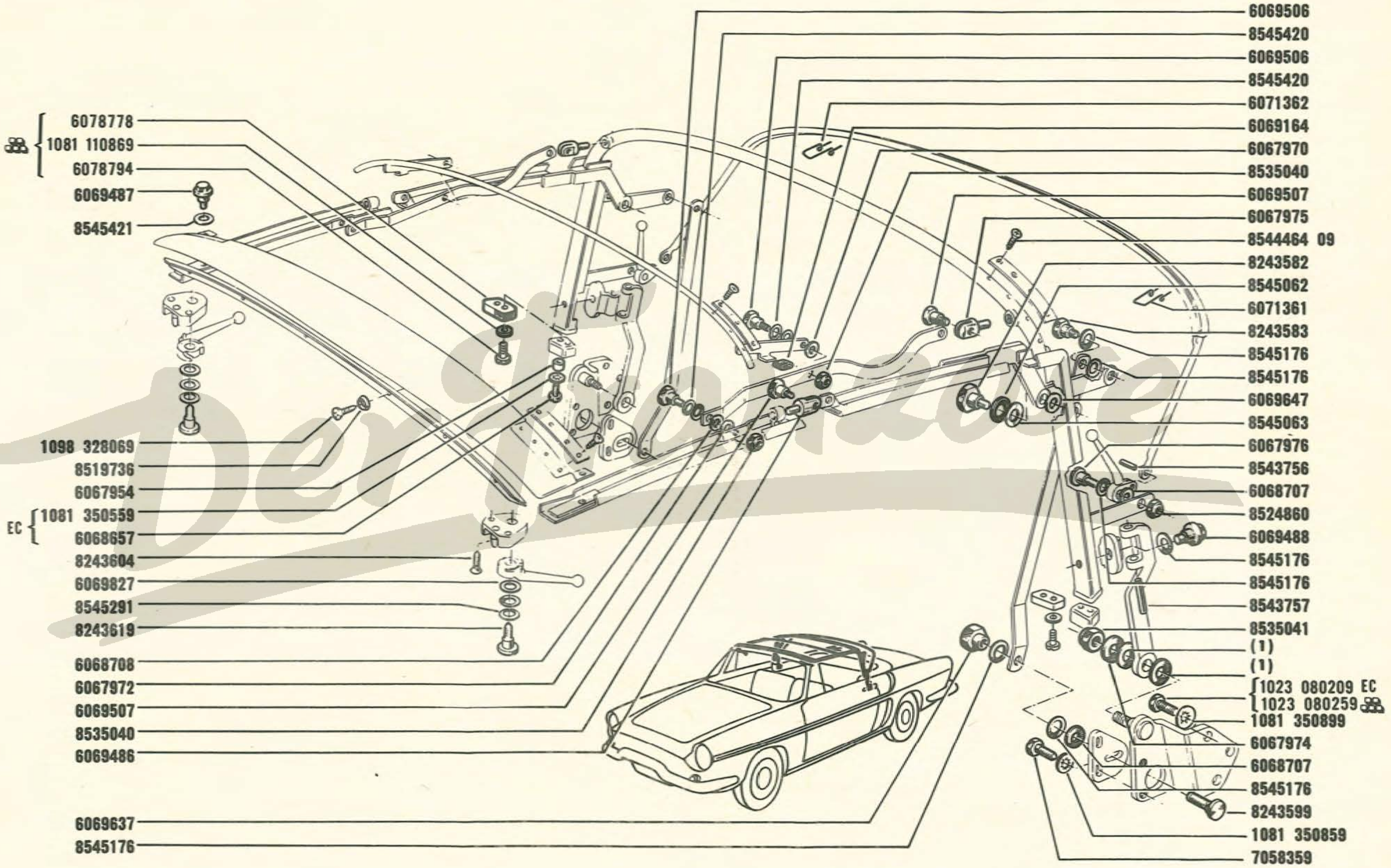

(1)
6067959 E=1
6067960 E=1,5

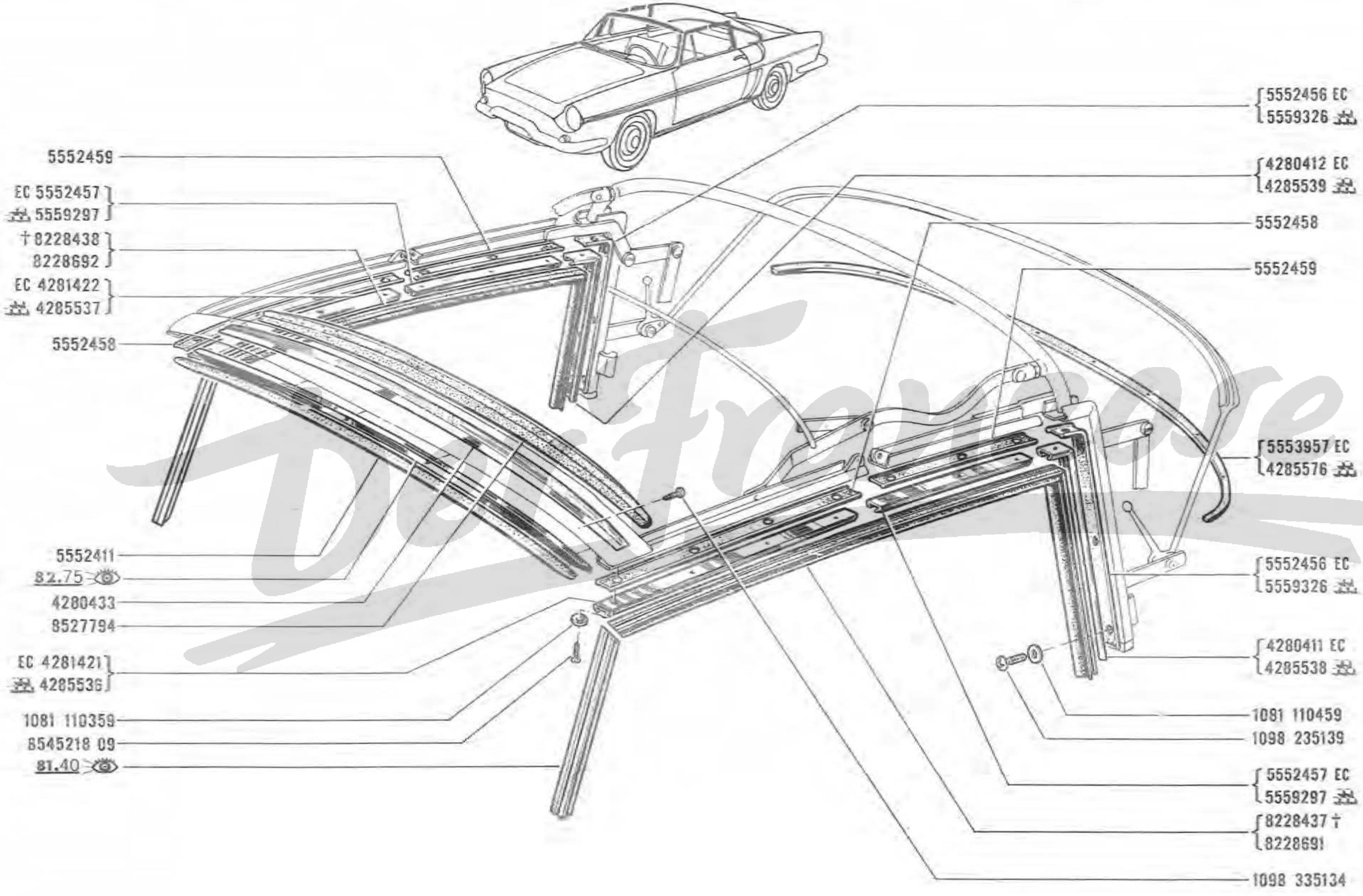
5552456 EC
5559326
4280412 EC
4285539
5552458
5552459
5553957 EC
4285576
5552456 EC
5559326
4280411 EC
4285538
1081 110459
1098 235139
5552457 EC
5559297
8228437 †
8228691
1098 335134
5552459
EC 5552457
5559297
† 8228438
8228692
EC 4281422
4285537
5552458
5552411
82.75
4280433
8527794
EC 4281421
4285536
1081 110359
8545218 09
81.40

82 . 95
B P.R. 705

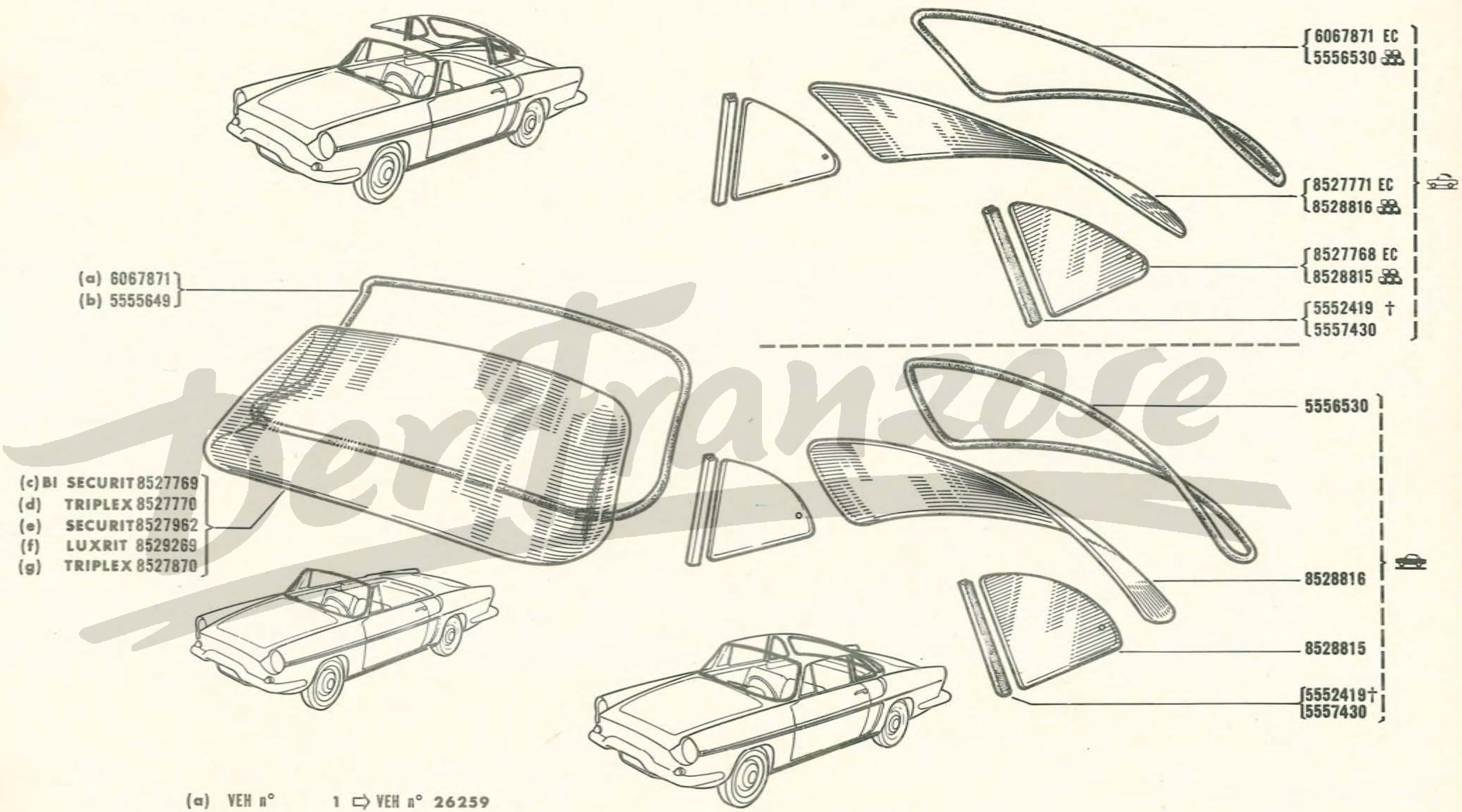

Der Franzose

(a) VEH n° 1 ⇨ VEH n° **26259**

(b) VEH n° **26260** ⇨ VEH n° . . .

(c) { R.1131 EC /01/02/03/04/05/06/11/13/20/21/22/40/50/55 VEH n° 1 ⇨ VEH n° **26259**
R.1131 EC/10/30 }

(d) { R.1131 EC/14/77/85 ———————————— VEH n° 1 ⇨ VEH n° **26259**
R.1131 EC/12/80 }

(e) R.1131 EC/70/75/76 ———————————— VEH n° 1 ⇨ VEH n° **26259**

(f) { R.1131 EC/01/02/03/04/05/06/11/13/20/21/22/40/50/55/70/75/76 VEH n° **26260** ⇨ VEH n° . . .
R.1131 /01/02/03/04/05/06/09/11/13/24/43/45/50/55/60/61/62/65/70/90/91/93/94 }

(g) { R.1131 EC /14/16/77/85 ———————————— VEH n° **26260** ⇨ VEH n° . . .
R.1131 /14/16/77/96 }

82 . 97
B P.R. 705
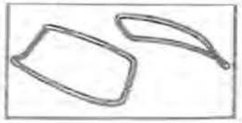

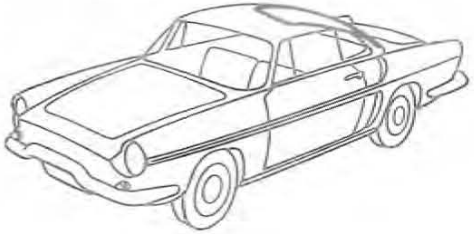

(a) 6068658
(b) 8527873

(a) 3539822
(b) 8529553

(a) 3538312
(b) 8529554

(a) 3538315
(b) 8528905

(a) 3539821
(b) 8528904

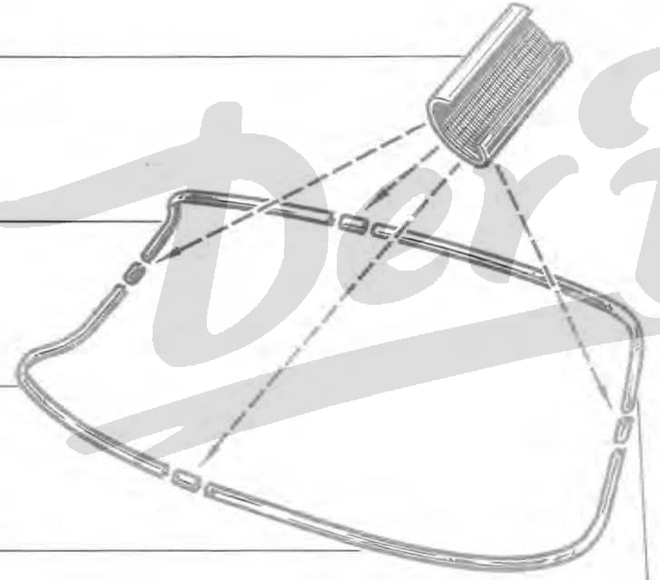

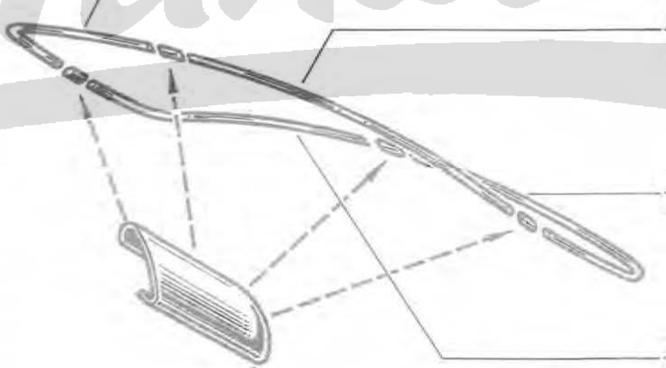

3539818 (c)
8529555 (d)

3539817 (c)
8528971 (d)

3539819 (c)
8528972 (d)

3539820 (c)
8529556 (d)

6068658 (c)
8526413 (d)

(a) VEH n° 1 ⇨ VEH n° 26259
(b) VEH n° 26260 ⇨ VEH n° . . .

(c) R.1131 EC
(d) R.1131

Der Franzose

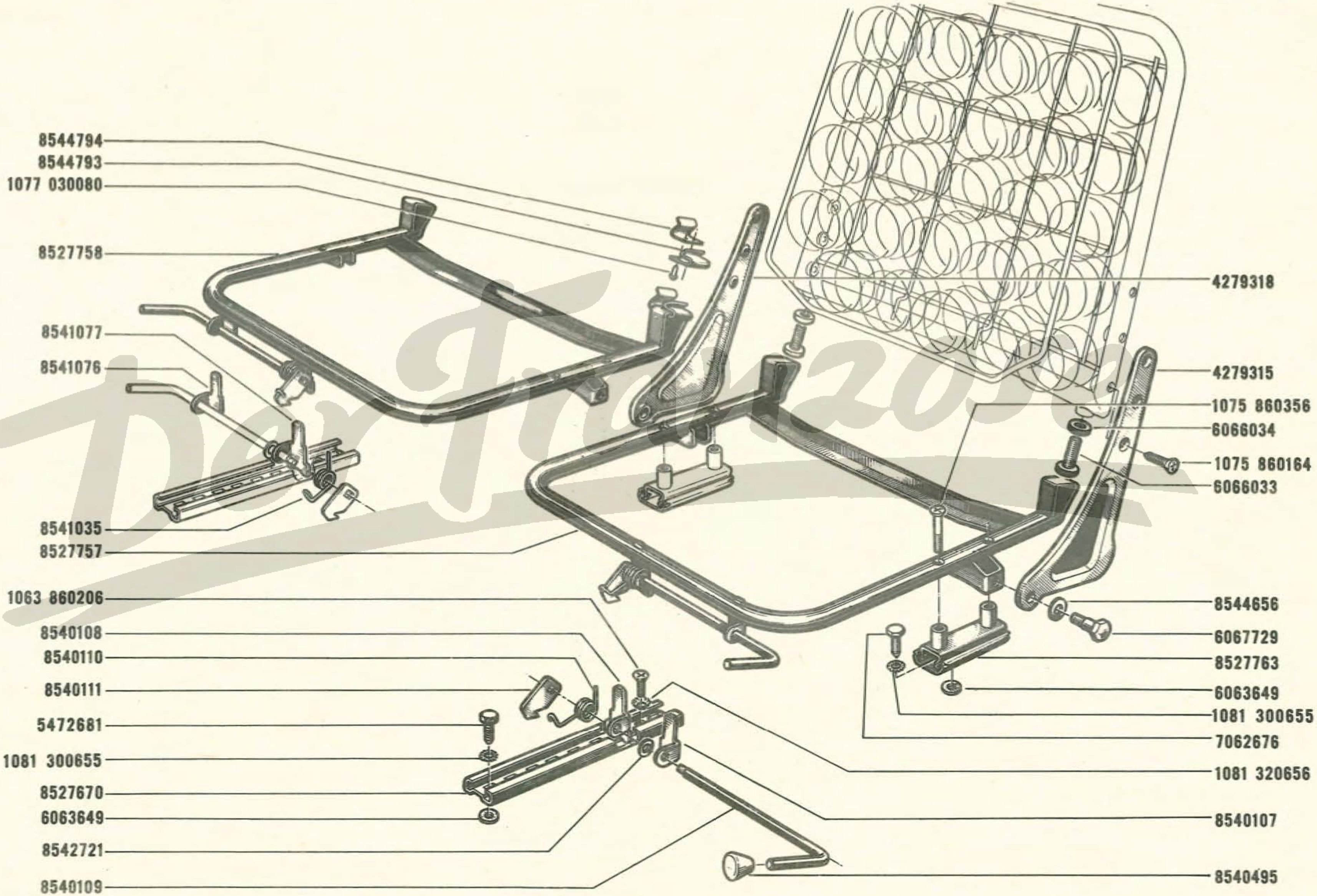

Der Franzose

84.02
B P.R. 705

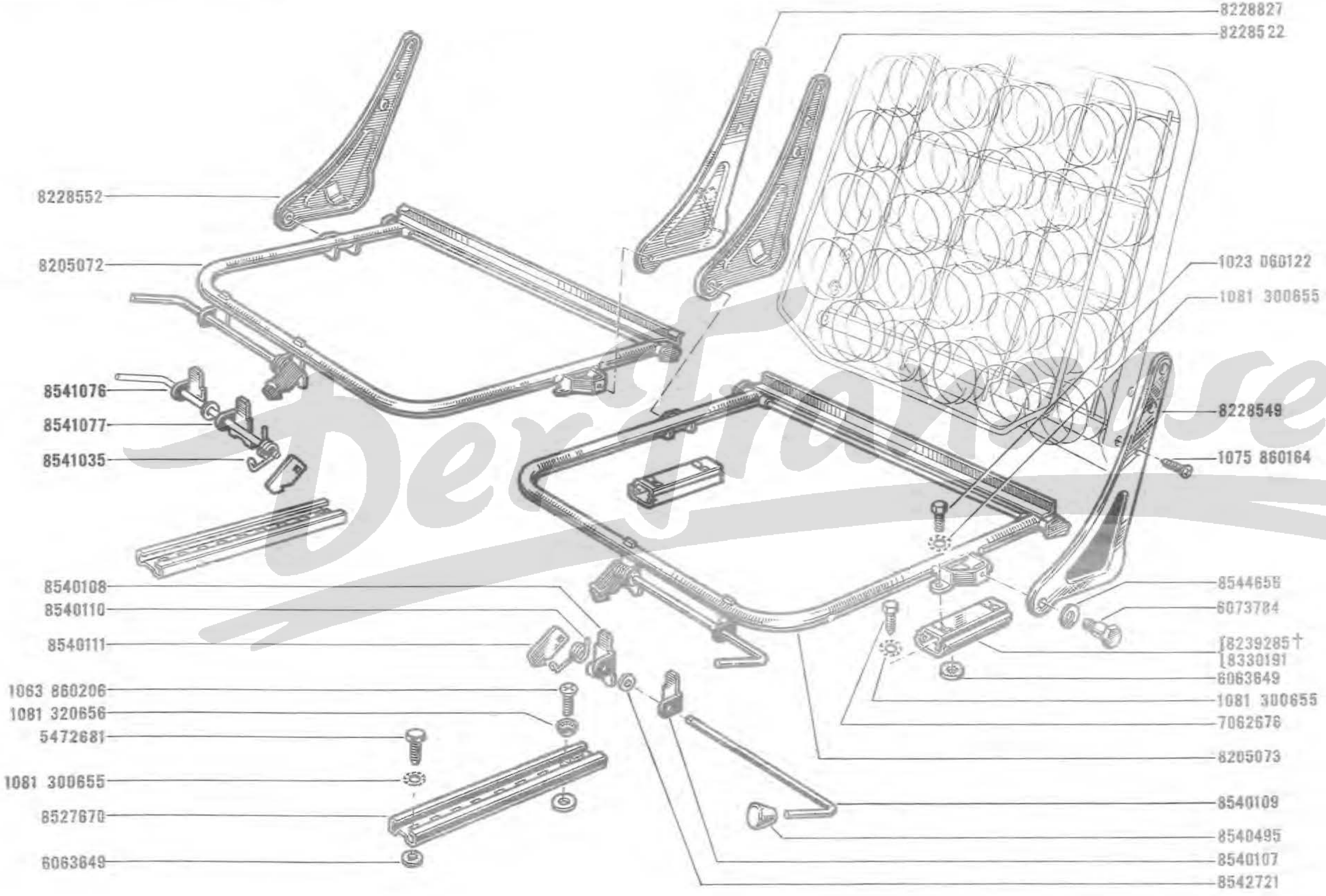

8228552
8205072
8541076
8541077
8541035
8540108
8540110
8540111
1063 860206
1081 320656
5472681
1081 300655
8527670
6063649
8228827
8228522
1023 060122
1081 300655
8228549
1075 860164
8544656
6073784
[8239285†
[8330191
6063649
1081 300655
7062676
8205073
8540109
8540495
8540107
8542721

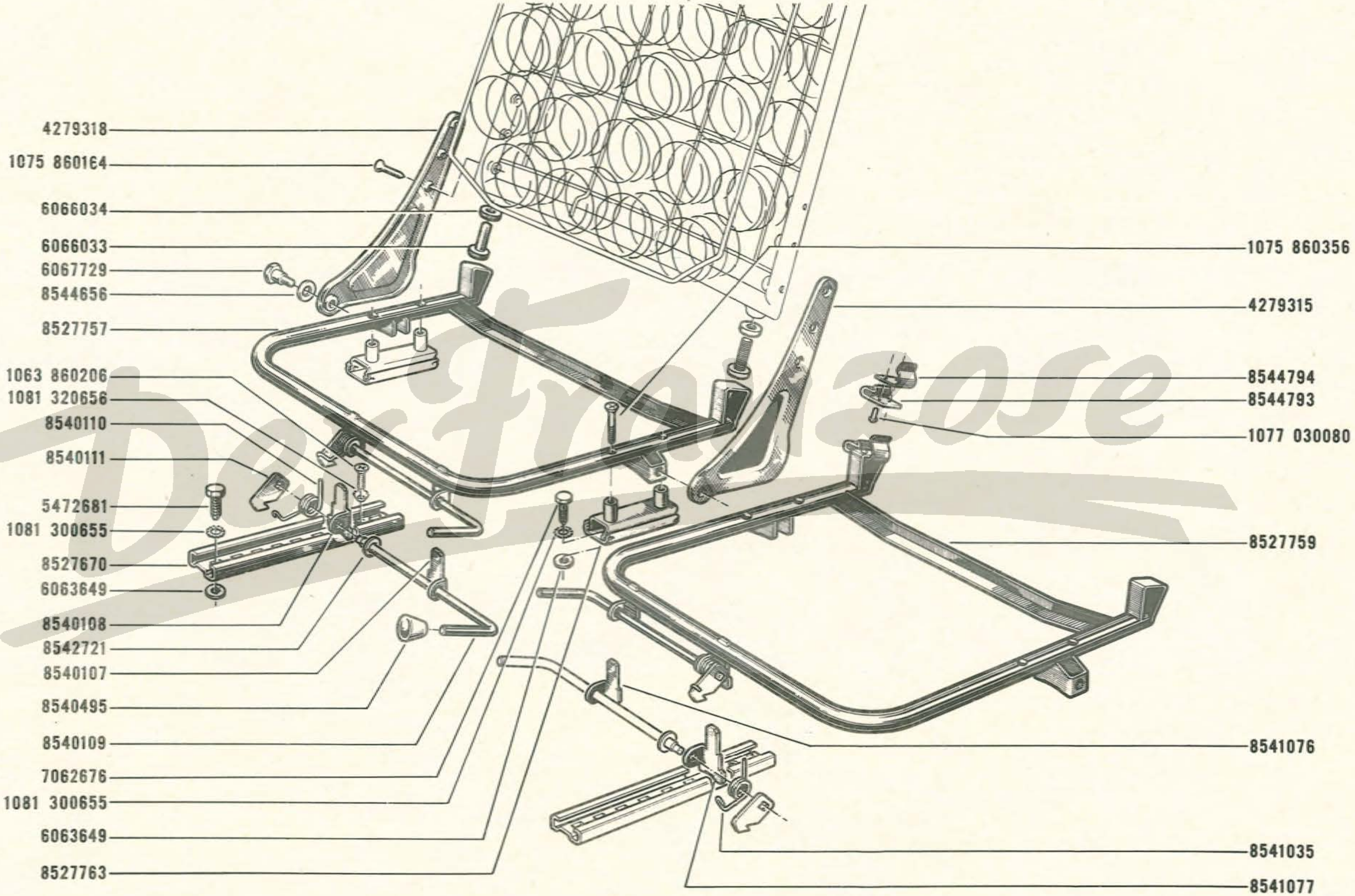
4279318
1075 860164
6066034
6066033
6067729
8544656
8527757
1063 860206
1081 320656
8540110
8540111
5472681
1081 300655
8527670
6063649
8540108
8542721
8540107
8540495
8540109
7062676
1081 300655
6063649
8527763
1075 860356
4279315
8544794
8544793
1077 030080
8527759
8541076
8541035
8541077

☞ (,): VEH n° 751 ⇨ VEH n° . . . .

84.11
B P.R. 705

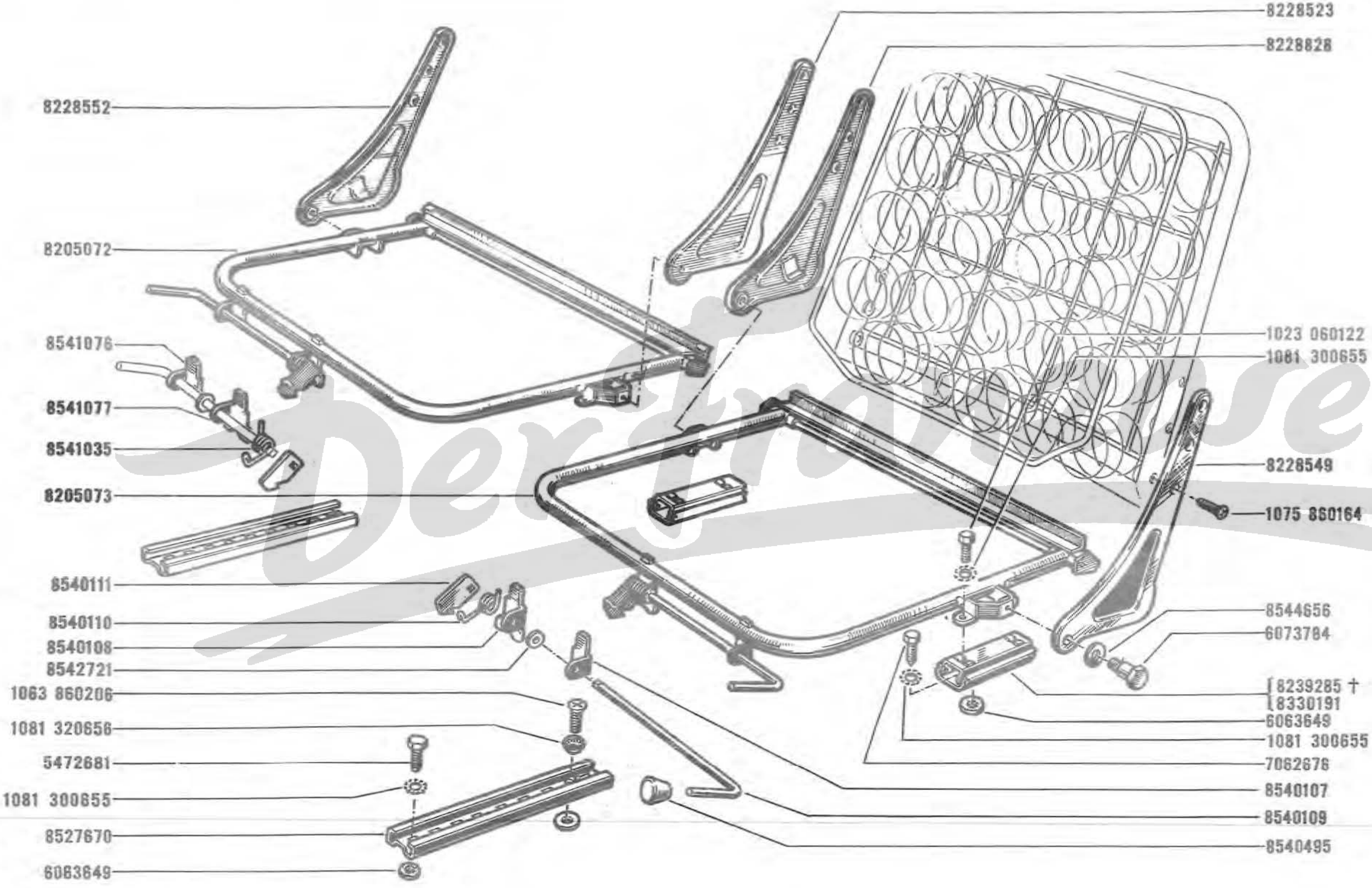

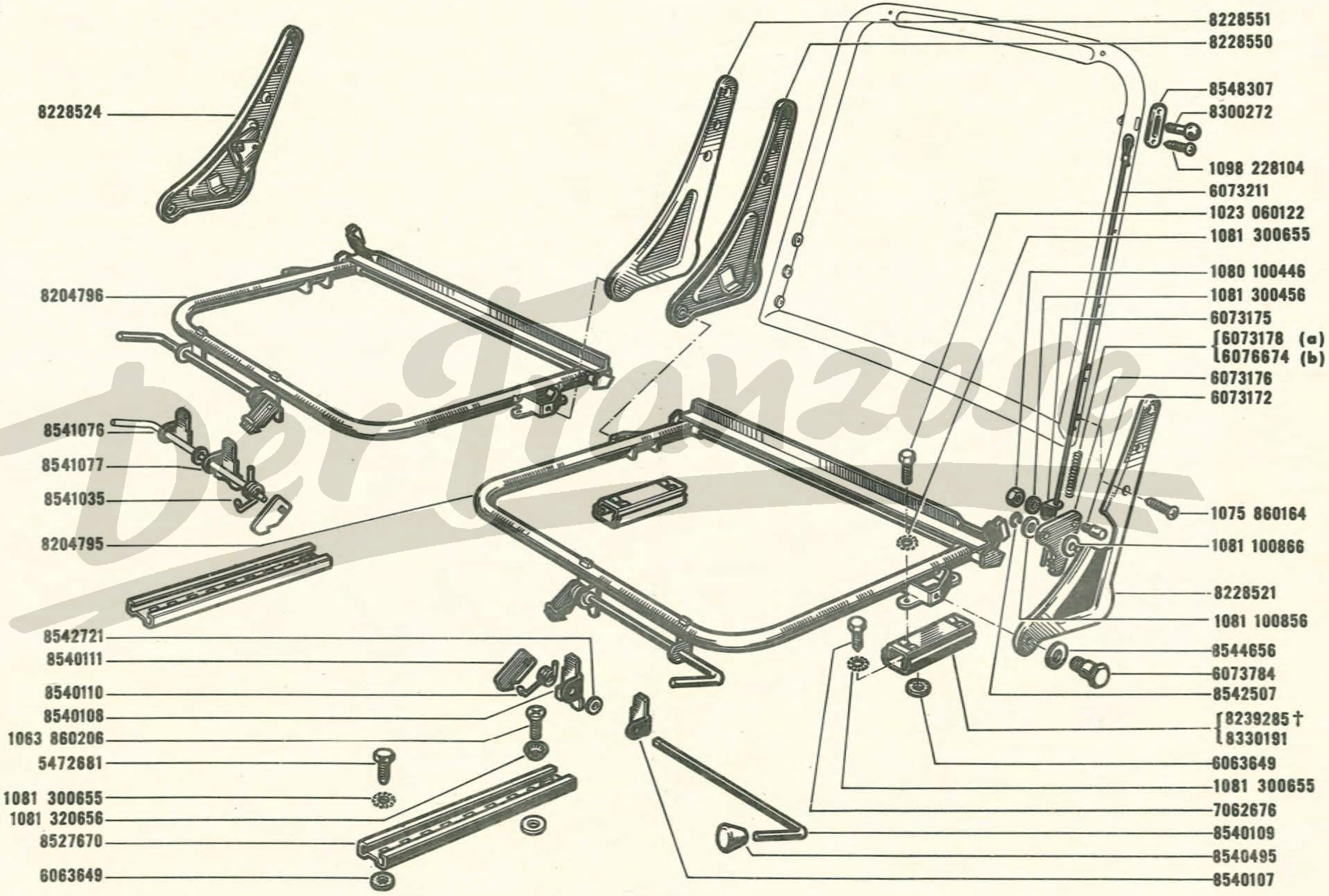

(a) R.1131 VEH n° 1 ▷ VEH n° 11415
(b) R.1131 VEH n° 11416 ▷ VEH n° . . .

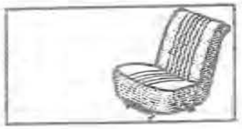

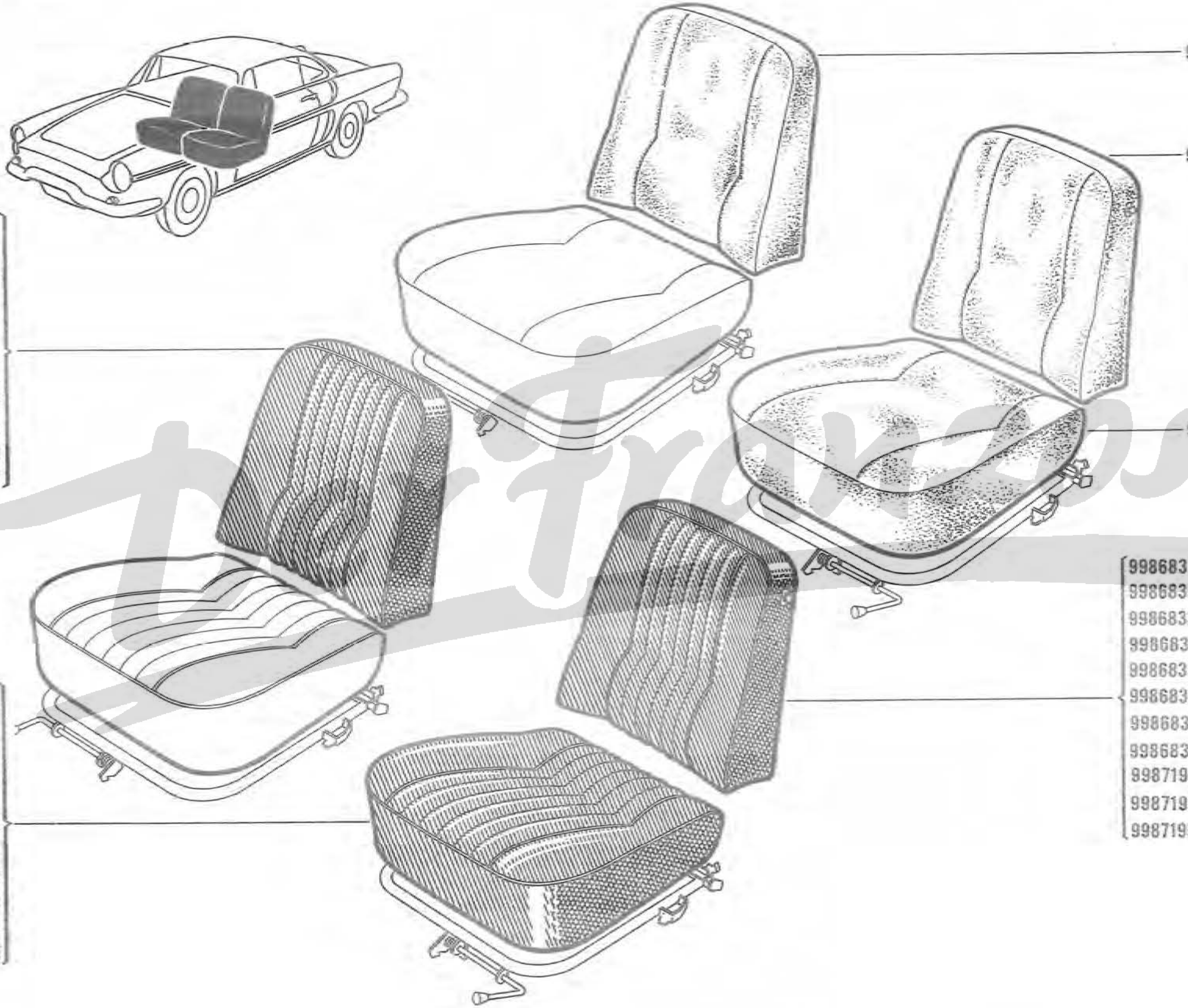

(29)
- [S1-T4] † 9986834 11
- [S1-T2] † 9986834 71
- [S3-T2] † 9986834 73
- [S1-T5] † 9988834 91

[S4-T3] 9986834 41
[S2-T2] 9986834 72
[S6-T2] 9986834 74
[S6-T5] 9986834 92
[S6-T3] 9987196 41
[S6-T2] 9987196 71
[S11-T5] 9987196 91

(28)
- **9986833 11 † [S1-T4]**
- 9986833 71 † [S1-T2]
- 9986833 73 † [S3-T2]
- 9986833 91 † [S1-T5]

9986833 41 [S4-T3]
9986833 72 [S2-T2]
9986833 74 [S6-T2]
9986833 92 [S6-T5]
9987195 41 [S6-T3]
9987195 71 [S6-T2]
9987195 91 [S11-T5]

(27)
- [S1-T4] † 9986831 11
- [S1-T2] † 9986831 71
- [S3-T2] † 9986831 73
- [S1-T5] † 9986831 91

[S4-T3] 9986831 41
[S2-T2] 9986831 72
[S6-T2] 9986831 74
[S6-T5] 9986831 92
[S6-T3] 9987194 41
[S6-T2] 9987194 71
[S11-T5] 9987194 91

[C1] 100.00

[S1] [S2] [S3] [S4] [S6] [S11] [T2] [T3] [T4] [T5] 84.00

27	† 9987083-1-
28	† 9987084-1-
29	† 9987085-1-

84.22
A P.R. 705

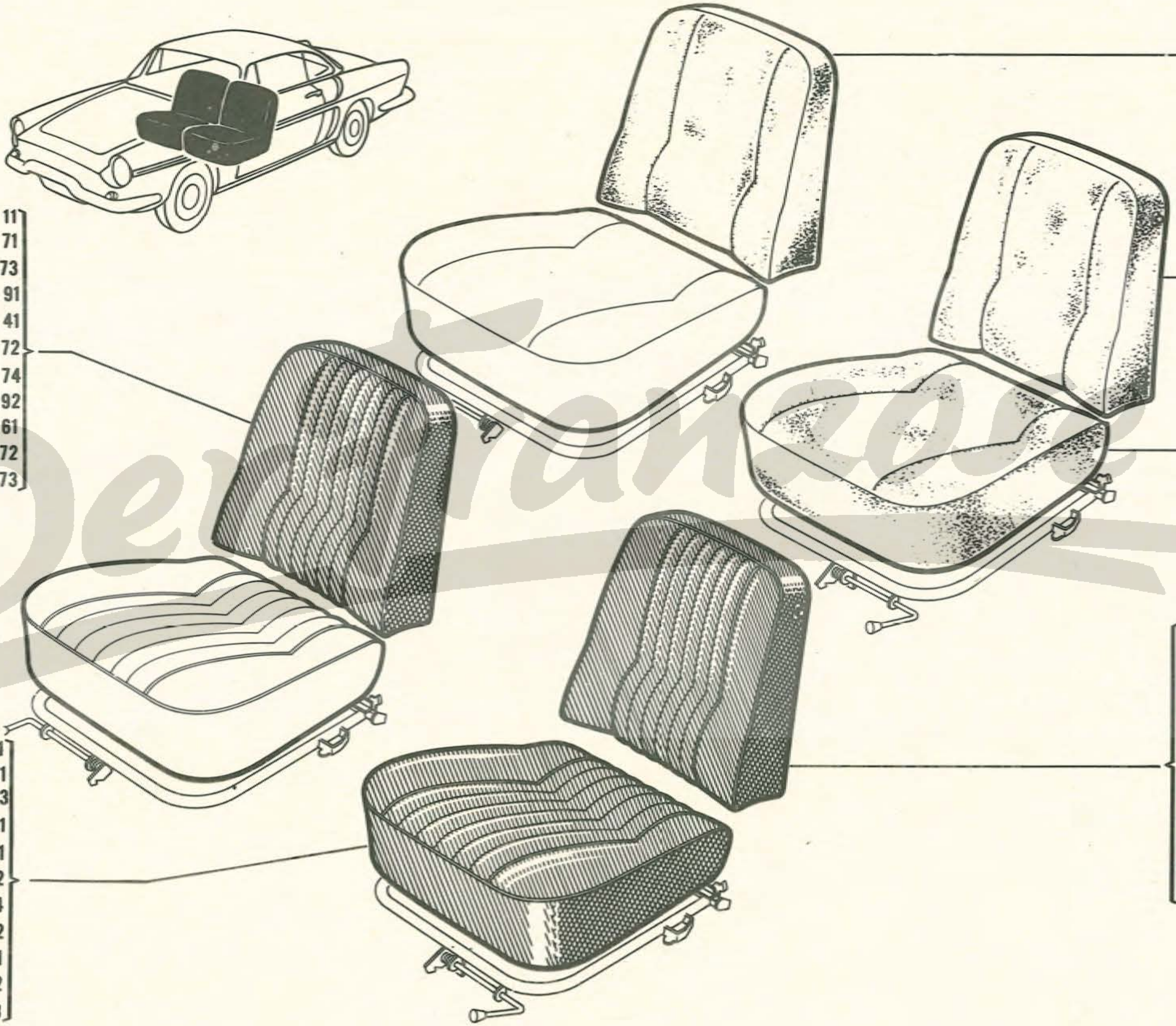

9987085
9987084 (C1)
9987083

(29)
- (S5-S1) † 9987052 11
- (S7-S1) † 9987052 71
- (S7-S3) † 9987052 73
- (S9-S1) † 9987052 91

(S8-S4) 9987052 41
(S7-S2) 9987052 72
(S7-S6) 9987052 74
(S9-S6) 9987052 92
(S6) 9987201 61
(S10) 9987201 72
(S11) 9987201 73

(28)
- 9987051 11 † (S5-S1)
- 9987051 71 † (S7-S1)
- 9987051 73 † (S7-S3)
- 9987051 91 † (S9-S1)

9987051 41 (S8-S4)
9987051 72 (S7-S2)
9987051 74 (S7-S6)
9987051 92 (S9-S6)
9987200 61 (S6)
9987200 72 (S10)
9987200 73 (S11)

(27)
- (S5-S1) † 9987050 11
- (S7-S1) † 9987050 71
- (S7-S3) † 9987050 73
- (S9-S1) † 9987050 91

(S8-S4) 9987050 41
(S7-S2) 9987050 72
(S7-S6) 9987050 74
(S9-S6) 9987050 92
(S6) 9987199 61
(S10) 9987199 72
(S11) 9987199 73

(C1) 100.00
(S1) (S2) (S3) (S4) (S5) (S6) (S7) (S8) (S9) (S10) (S11) 84.00

27	† 9987083-1-
28	† 9987084-1-
29	† 9987085-1-

84.25
A P.R. 705

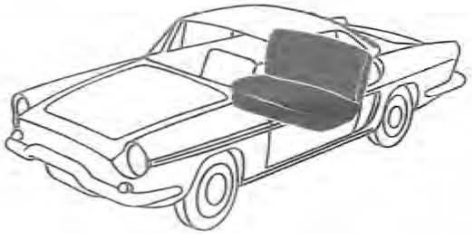

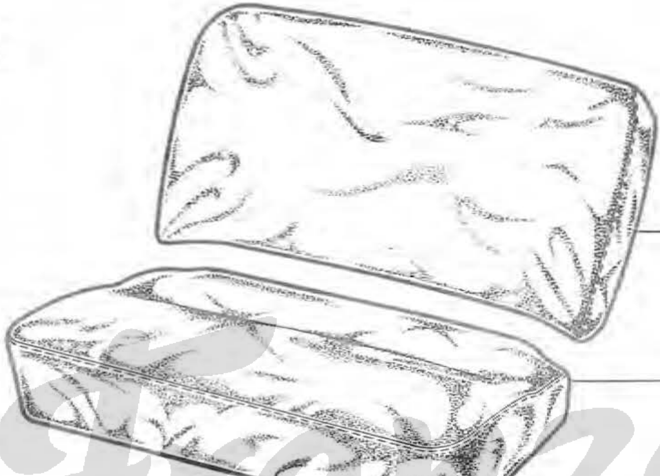

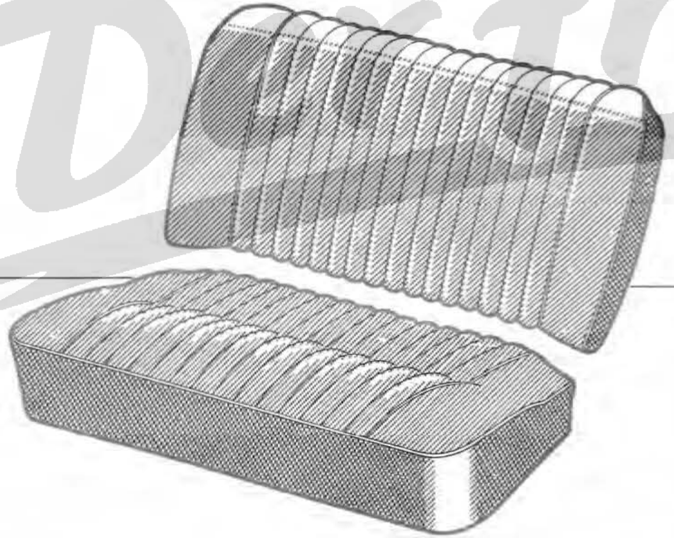

(30)
[S1-T4] † 9986841 11
[S1-T2] † 9986841 71
[S3-T2] † 9986841 73
[S1-T5] † 9986841 91
[S5-S1] † 9987053 11
[S7-S1] † 9987053 71
[S7-S3] † 9987053 73
[S9-S1] † 9987053 91
[S4-T3] 9986841 41
[S2-T2] 9986841 72
[S6-T2] 9986841 74
[S6-T5] 9986841 92
[S8-S4] 9987053 41
[S7-S2] 9987053 72
[S7-S6] 9987053 74
[S9-S6] 9987053 92
[S6-T3] 9987197 41
[S6-T2] 9987197 71
[S11-T5] 9987197 91
[S6] 9987202 61
[S10] 9987202 72
[S11] 9987202 73

(31)
9986842 11 † [S1-T4]
9986842 71 † [S1-T2]
9986842 73 † [S3-T2]
9986842 91 † [S1-T5]
9987054 11 † [S5-S1]
9987054 71 † [S7-S1]
9987054 73 † [S7-S3]
9987054 91 † [S9-S1]
9986842 41 [S4-T3]
9986842 72 [S2-T2]
9986842 74 [S6-T2]
9986842 92 [S6-T5]
9987054 41 [S8-S4]
9987054 72 [S7-S2]
9987054 74 [S7-S6]
9987054 92 [S9-S6]
9987198 41 [S6-T3]
9987198 71 [S6-T2]
9987198 91 [S11-T5]
9987203 61 [S6]
9987203 72 [S10]
9987203 73 [S11]

[C1] 100.00

[S1] [S2] [S3] [S4] [S5] [S6] [S7] [S8] [S9] [S10] [S11]
[T2] [T3] [T4] [T5] 84.00

30	† 9987086-1-
31	† 9987087-1-

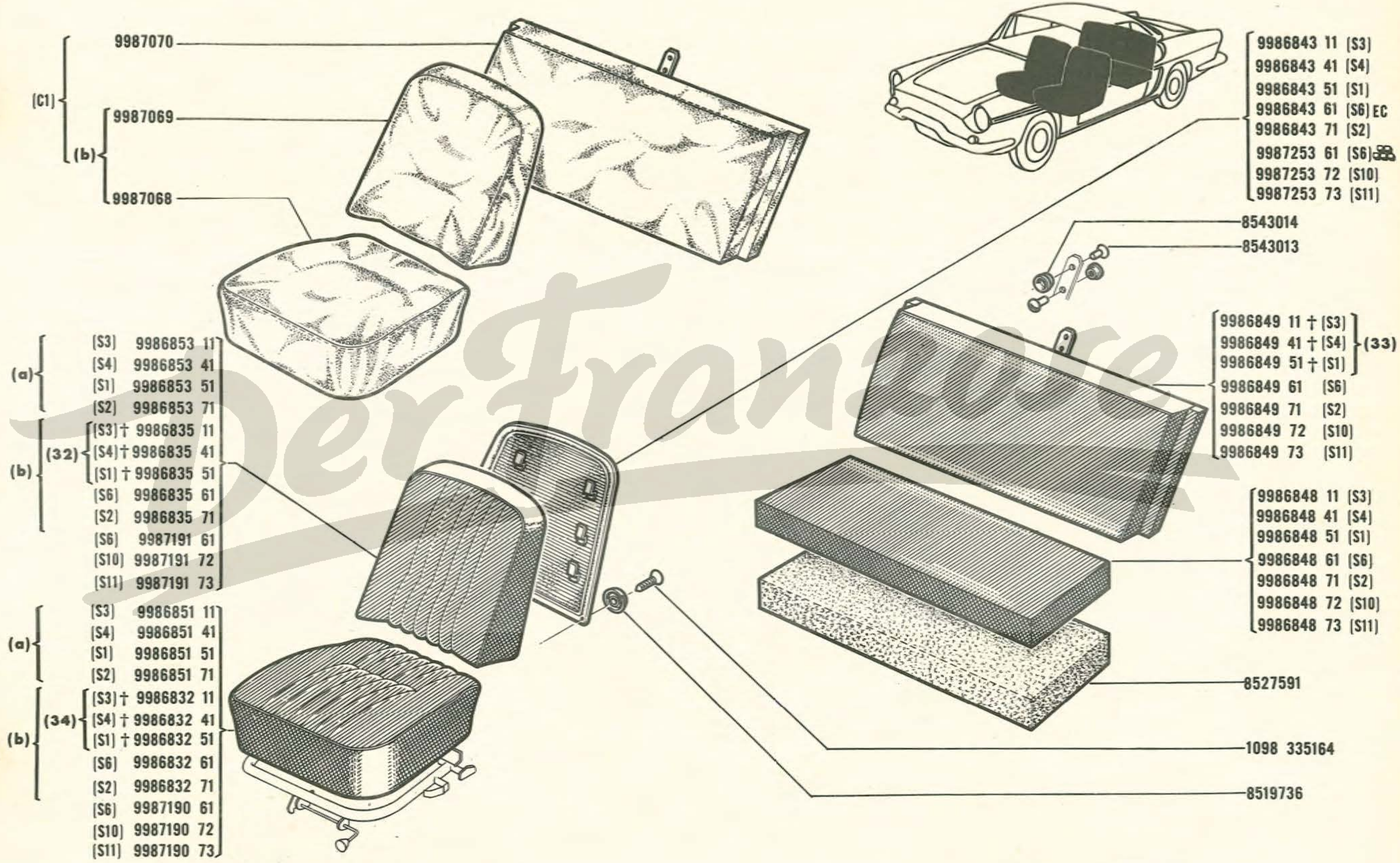

(a) VEH n° 1 ⇨ VEH n° 750
(b) VEH n° 751 ⇨ VEH n° . . .

[C1] 100.00
[S1] [S2] [S3] [S4] [S6] [S10] [S11] 84.00

32	†	9987069-1-
33	†	9987070-1-
34	†	9987068-1-

Der Franzose

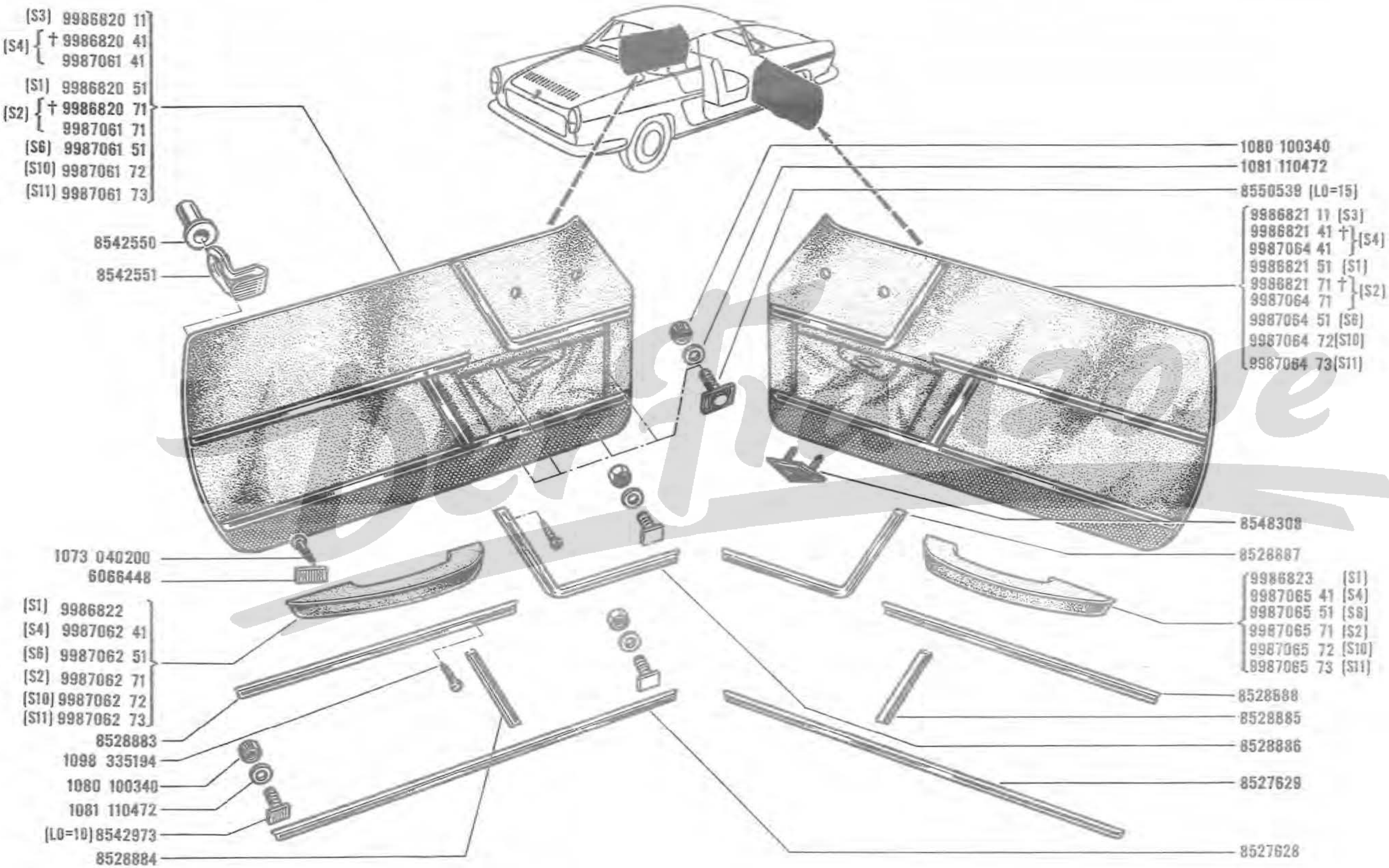

(S1) (S2) (S3) (S4) (S6) (S10) (S11) 84-00

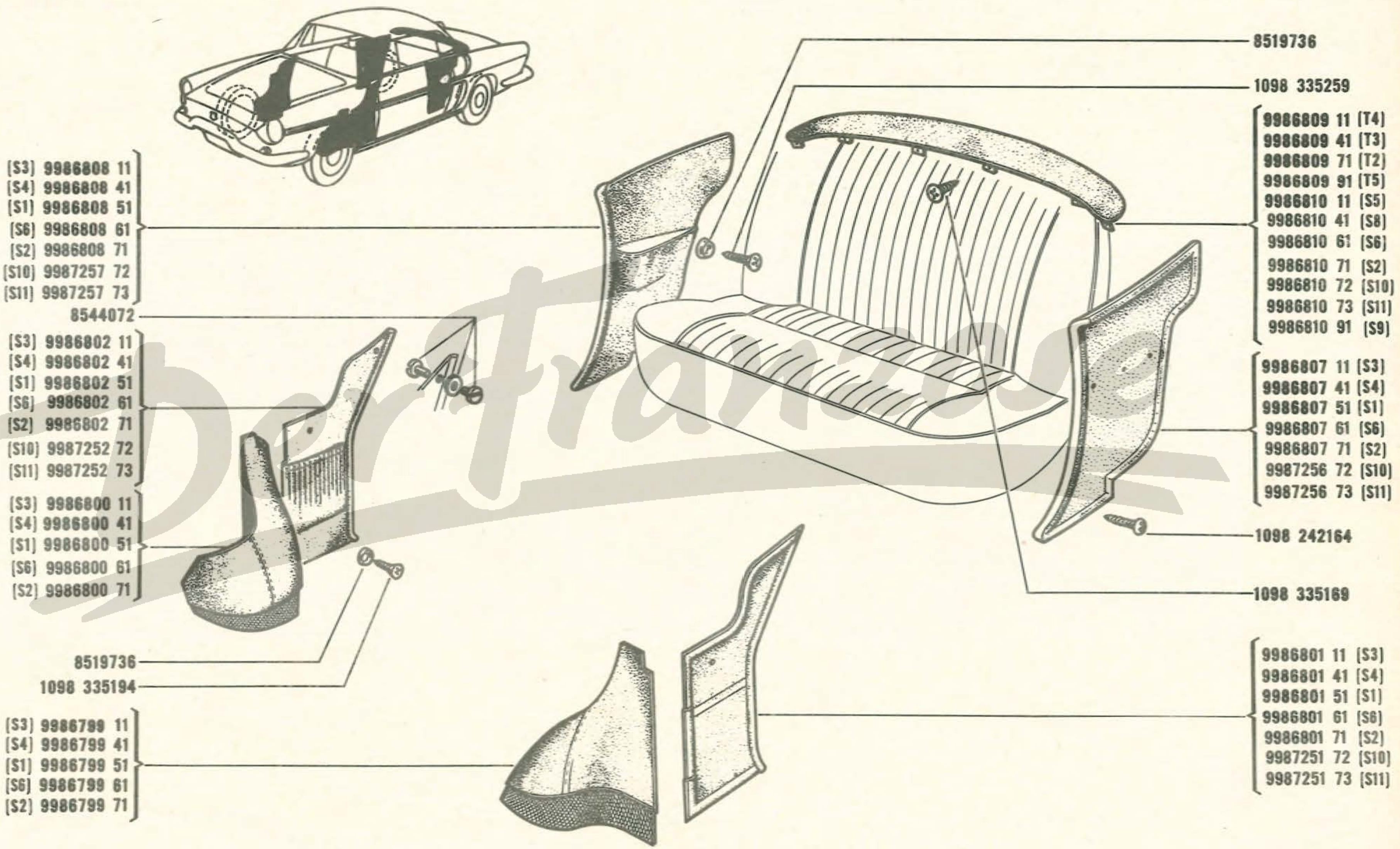

Der Franzose

[S1] [S2] [S3] [S4] [S5] [S6] [S8] [S9] [S10] [S11]
[T2] [T3] [T4] [T5] 84.00

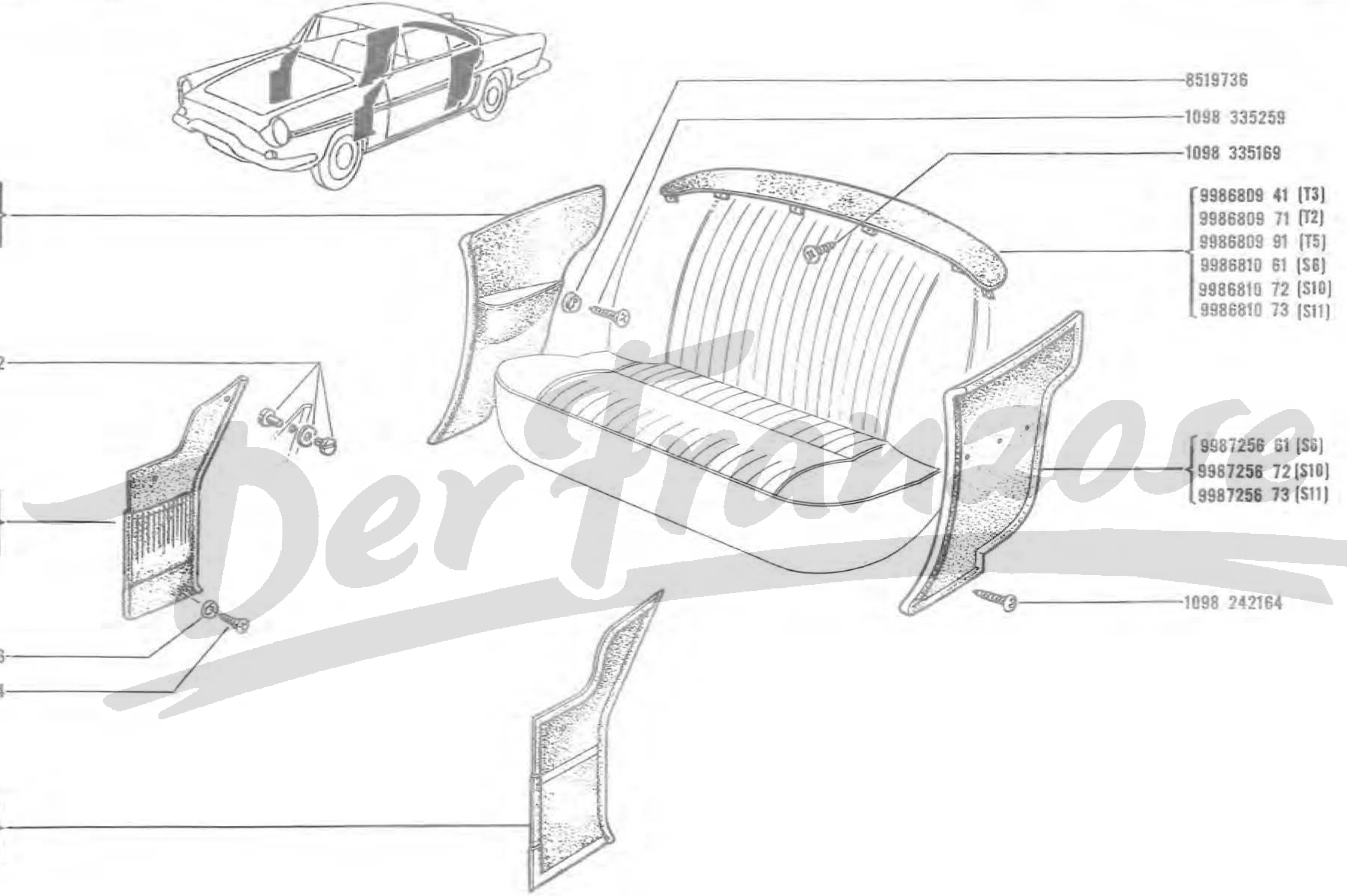

(S6) (S10) (S11)
(T2) (T3) (T5)
84.00

(S3) 9986819 11
(S4) 9986819 41
(S1) 9986819 51
(S6) 9986819 61
(S2) 9986819 71
(S10) 9987250 72
(S11) 9987250 73

(M3) 9986815 11
(M4) 9986815 41
(M2) { † 9986815 51
9986815 61 }
(M1) 9986815 71

(S3) 9986802 11
(S4) 9986802 41
(S1) 9986802 51
(S6) 9986802 61
(S2) 9986802 71
(S10) 9987252 72
(S11) 9987252 73

(S3) 9986800 11
(S4) 9986800 41
(S1) 9986800 51
(S6) 9986800 61
(S2) 9986800 71

(S3) 9986811 11
(S4) 9986811 41
(S1) 9986811 51
(S6) 9986811 61
(S2) 9986811 71
(S10) 9987165 72
(S11) 9987165 73

(a) { (M3) 9986813 11
(M4) 9986813 41
(M2) { † 9986813 51
9986813 61 }
(M1) 9986813 71 }
(M3) 9986812 11
(M4) 9986812 41
(M2) { † 9986812 51
9986812 61 }
(M1) 9986812 71

(a) R.1131/10/11/12/13/14/16

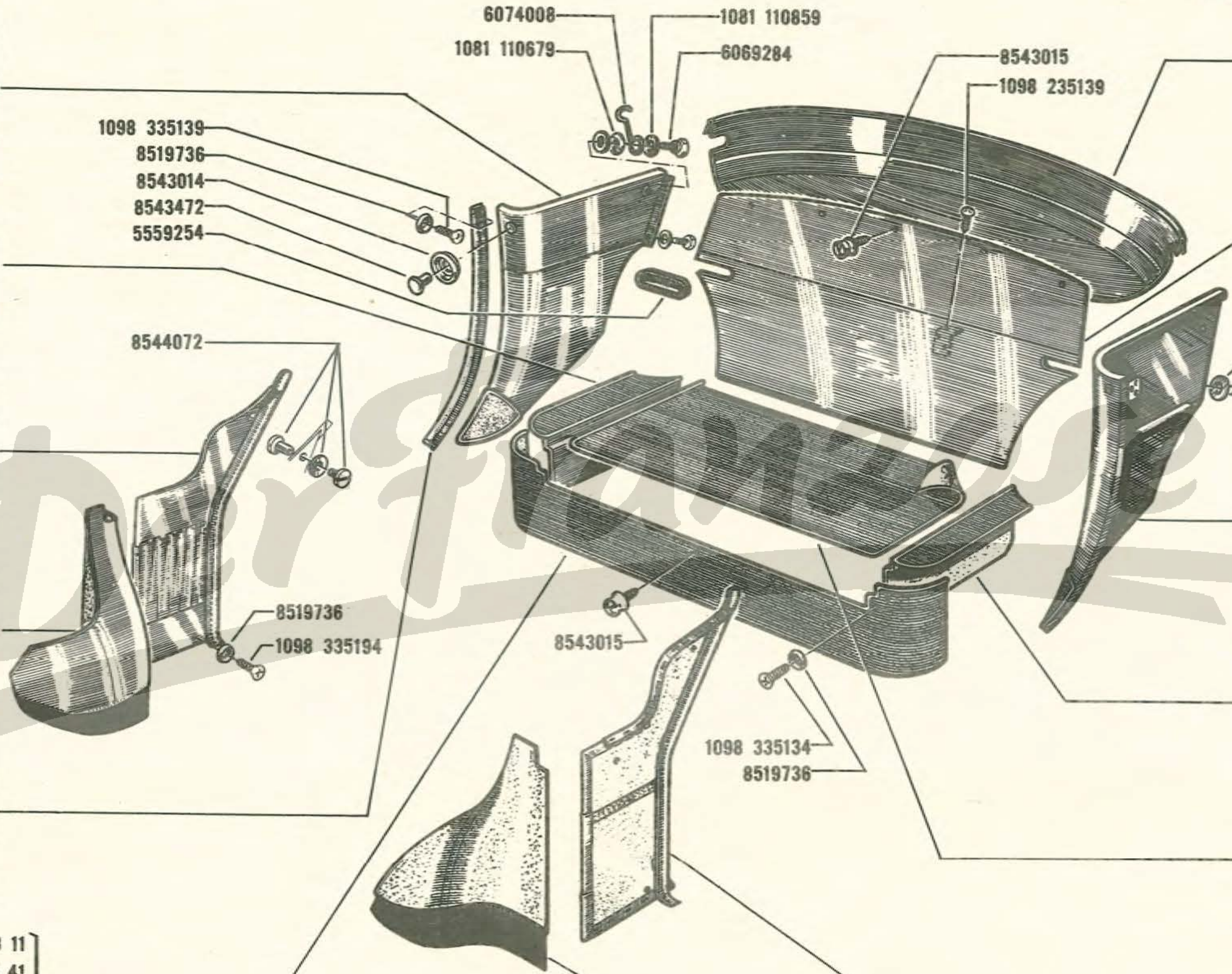

(M1) (M2) (M3) (M4)
(S1) (S2) (S3) (S4) (S6) (S10) (S11) } 84.00

9986218 14 (S3)
9986218 42 (S4)
9986218 51 (S6)
9986218 71 (S2)

9986817 11 (S3)
9986817 41 (S4)
9986817 51 (S1)
9986817 61 (S6)
9986817 71 (S2)
9987170 72 (S10)
9987170 73 (S11)

9986818 11 (S3)
9986818 41 (S4)
9986818 51 (S1)
9986818 61 (S6)
9986818 71 (S2)
9987249 72 (S10)
9987249 73 (S11)

9986814 11 (M3)
9986814 41 (M4)
9986814 51 † } (M2)
9986814 61 }
9986814 71 (M1)

9986816 11 (M3)
9986816 41 (M4)
9986816 51 † } (M2)
9986816 61 }
9986816 71 (M1)

9986801 11 (S3)
9986801 41 (S4)
9986801 51 (S1)
9986801 61 (S6)
9986801 71 (S2)
9987251 72 (S10)
9987251 73 (S11)

9986799 11 (S3)
9986799 41 (S4)
9986799 51 (S1)
9986799 61 (S6)
9986799 71 (S2)

84.65
A P.R. 705

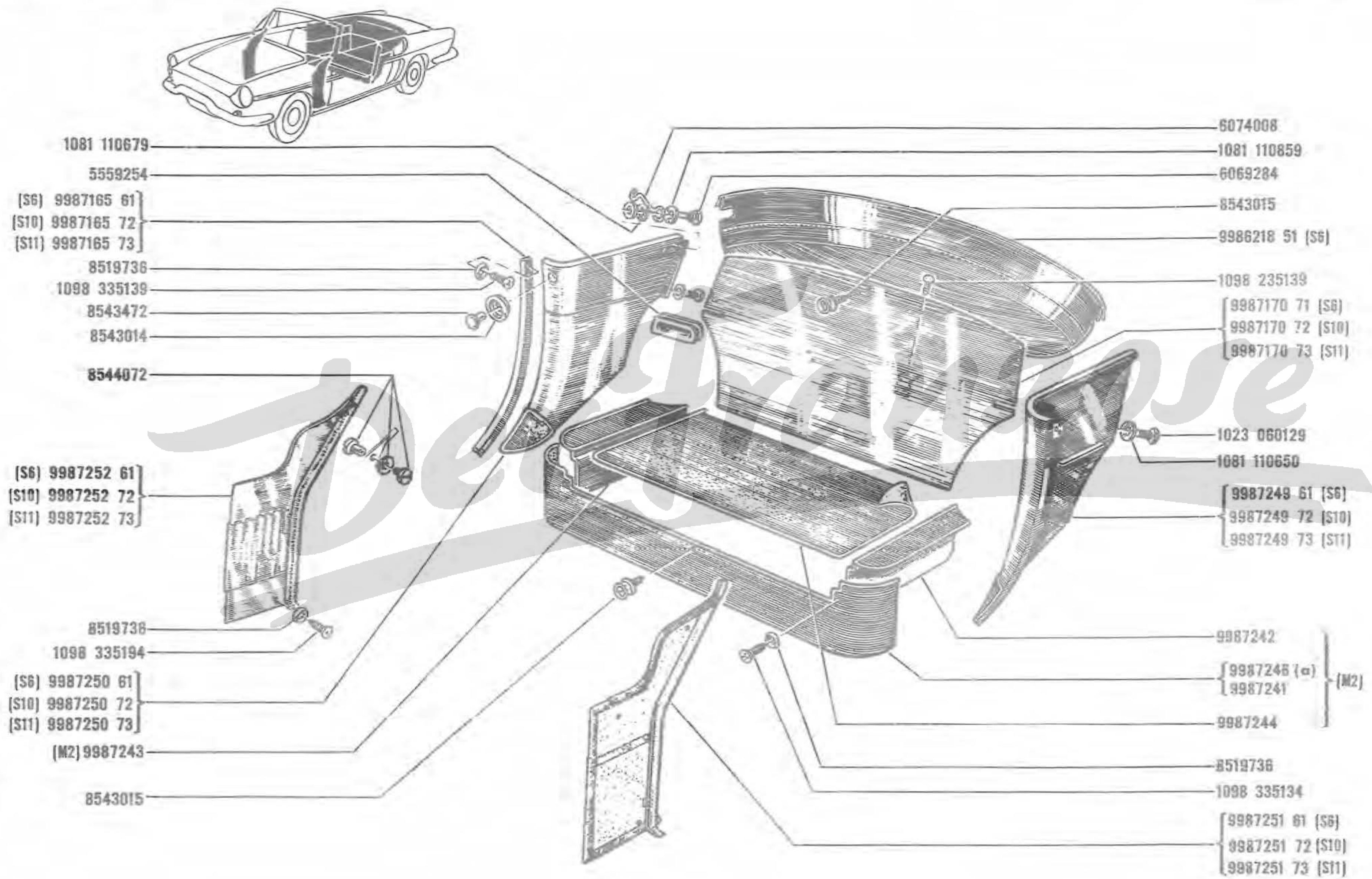

(α) R.1131/11/13/14/16

[M2]
[S6] [S10] [S11] 84.00

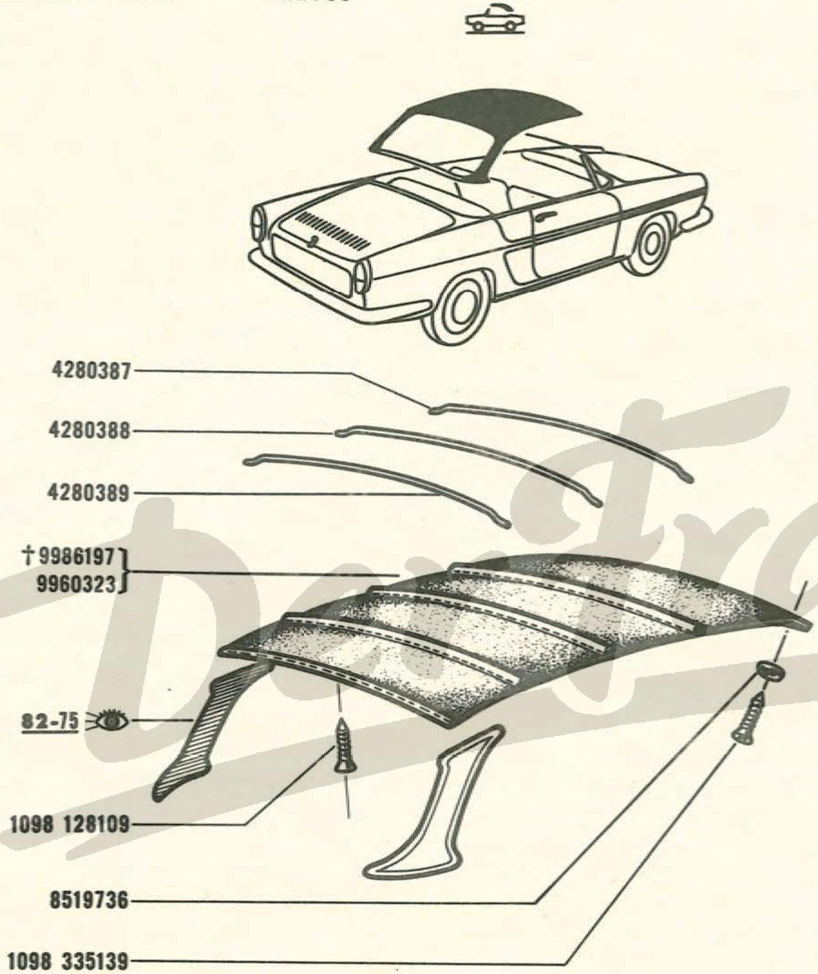
4280387
4280388
4280389
† 9986197
9960323
82-75
1098 128109
8519736
1098 335139

84.70
B P.R. 705

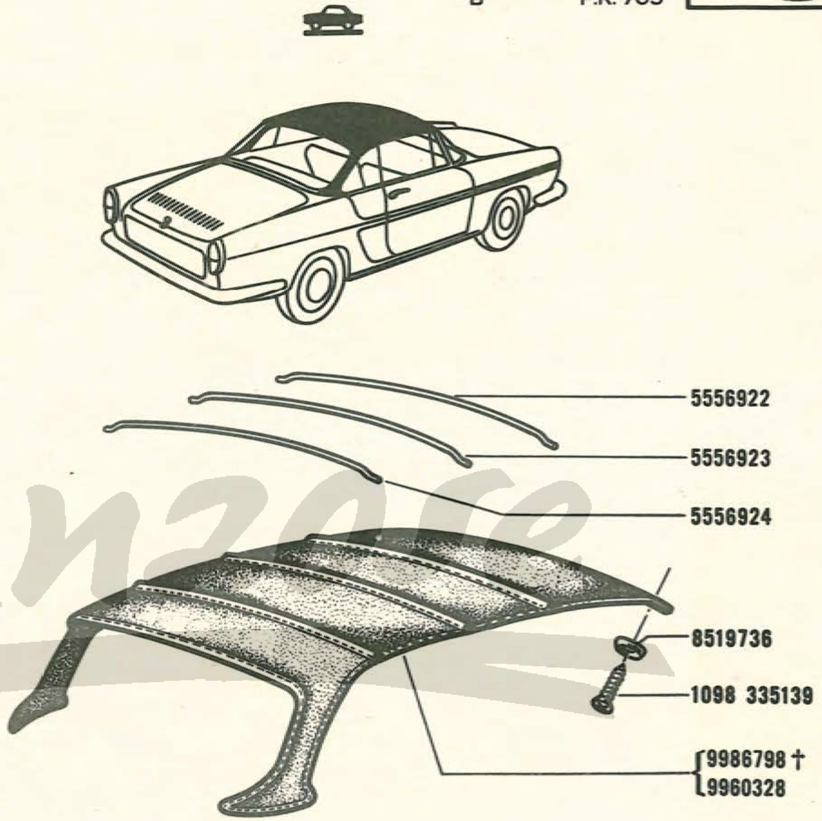
5556922
5556923
5556924
8519736
1098 335139
9986798 †
9960328

EC

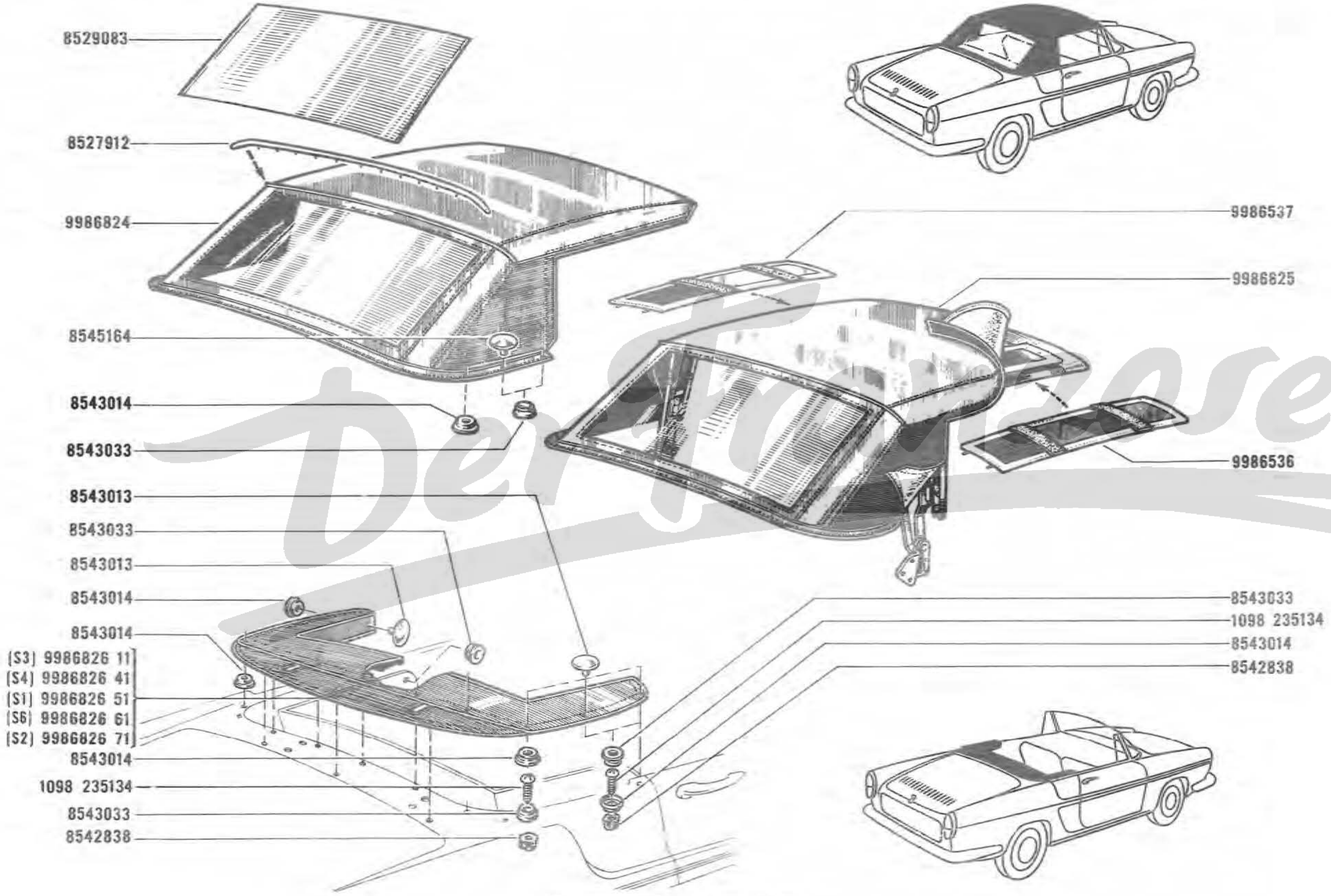

(S1) (S2) (S3) (S4) (S6) ⊙ 84-00

84.80
B P.R. 705

84.85
A P.R. 705

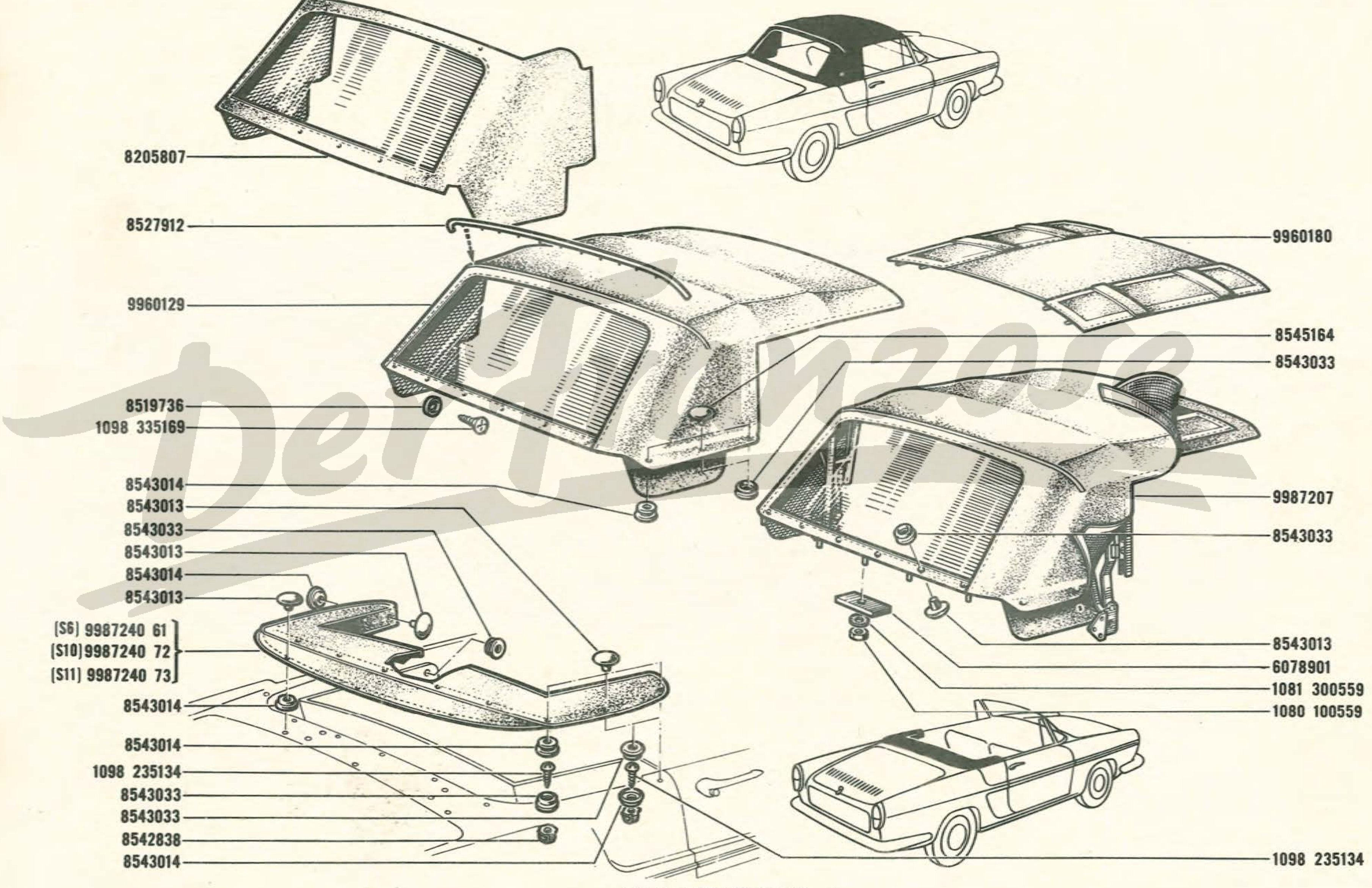

(S6) (S10) (S11) 84.00

84.90
B P.R. 705

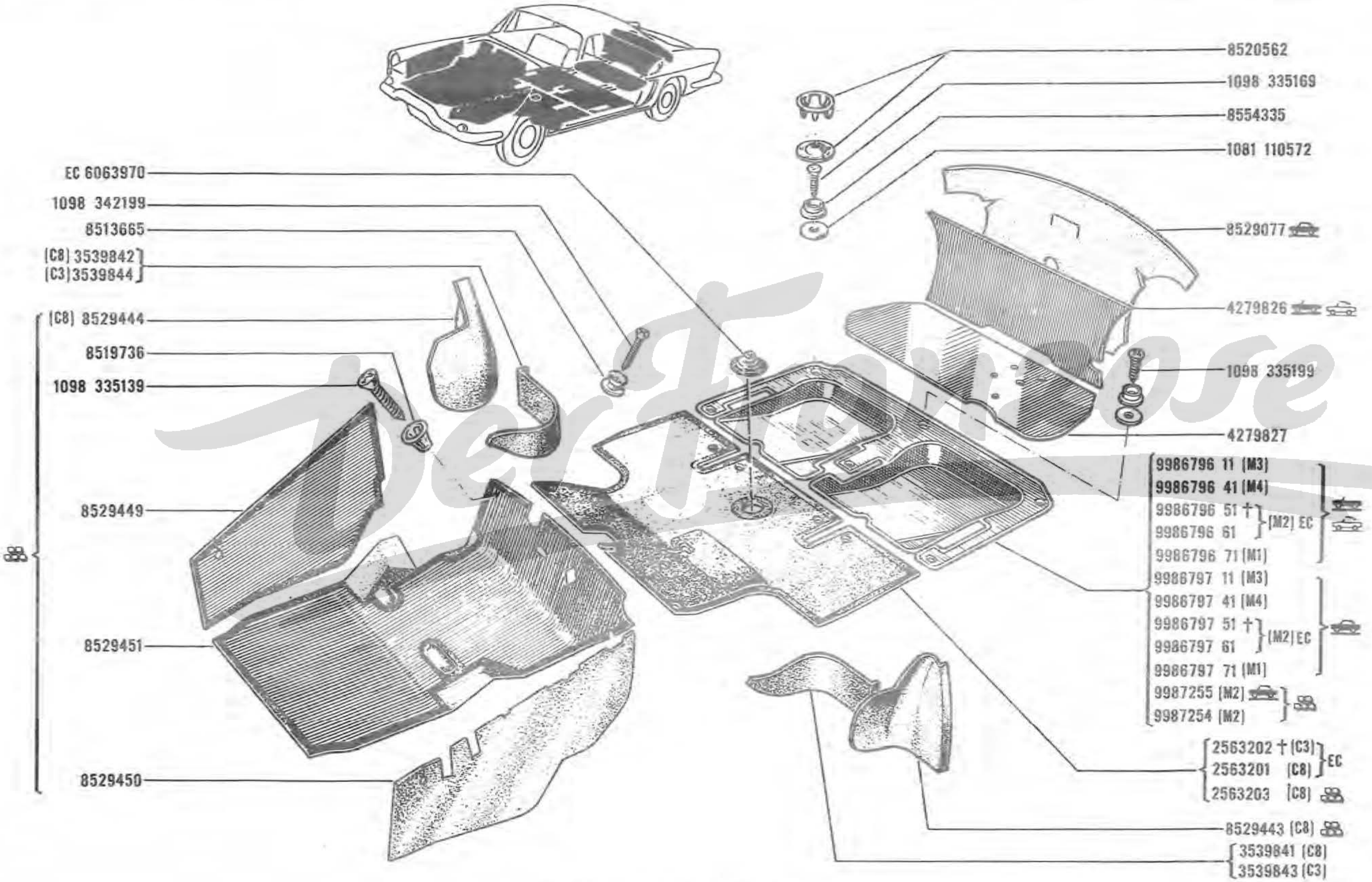

(M1) (M2) (M3) (M4) 84.00
(C3) (C8) 100.00

84.95
B P.R. 705

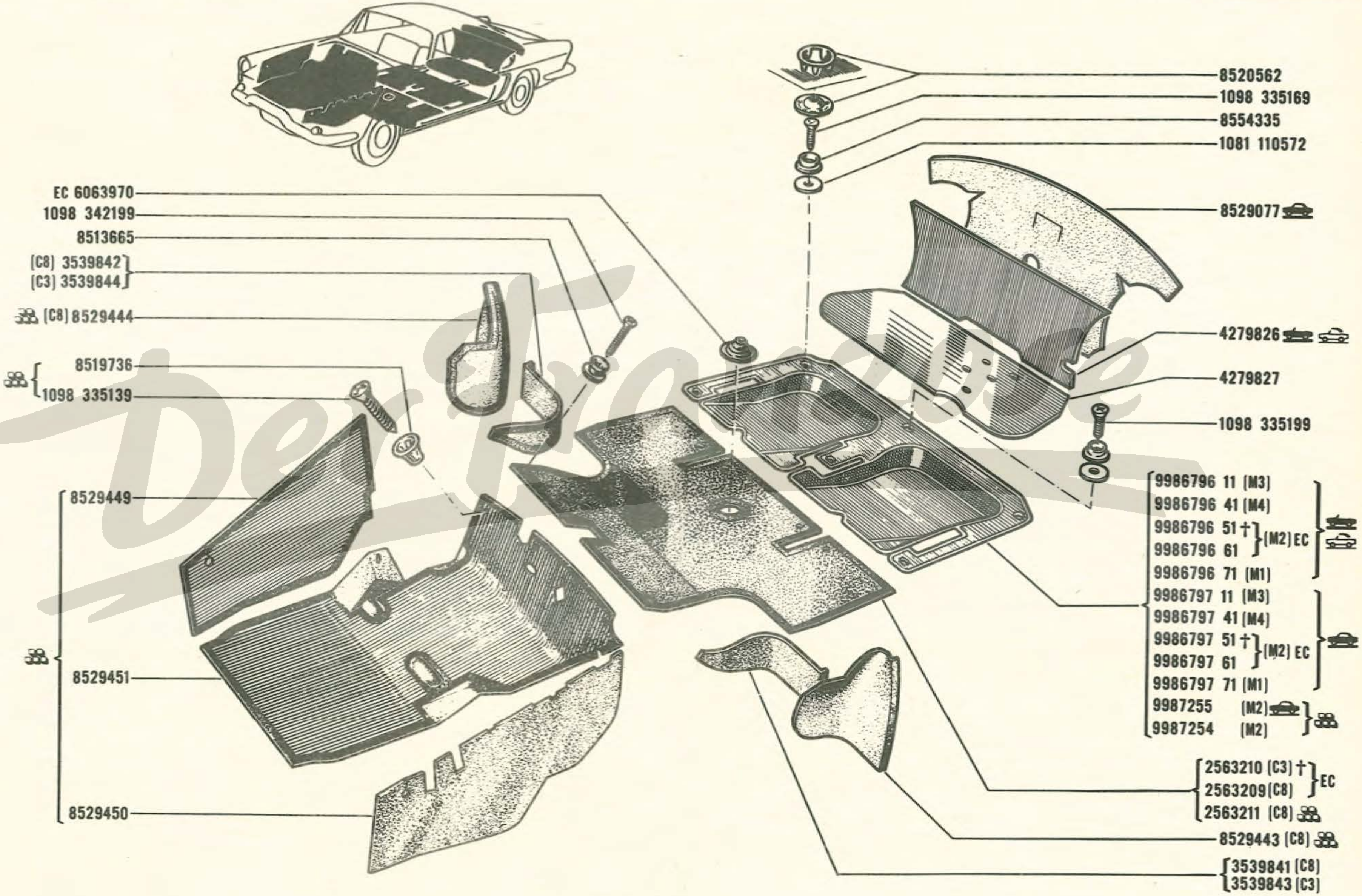

(M1) (M2) (M3) (M4) 84.00
(C3) (C8) 100.00

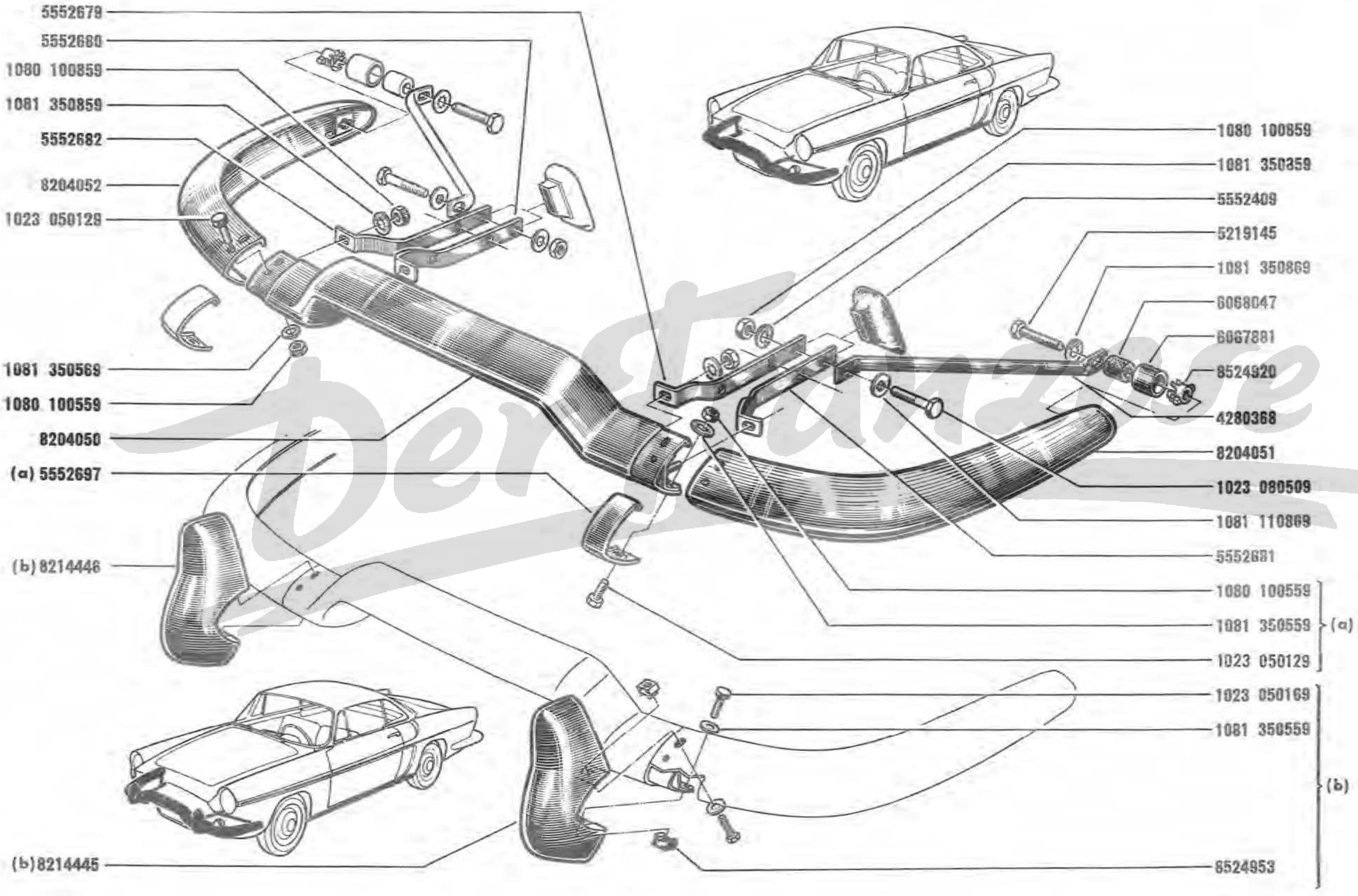

(a) R.1131 EC /01/02/03/04/05/06/10/11/13/20/21/22/30/40/50/55/70/75/76/77/80/85
R.1131 /01/02/03/04/05/06/09/11/13/24/43/45/50/55/60/61/62/65/70/77/90/91/93/94/96

(b) R.1131 EC /12/14/16
R.1131 /14/16

85 . 05
B P.R. 705
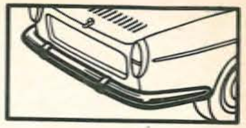

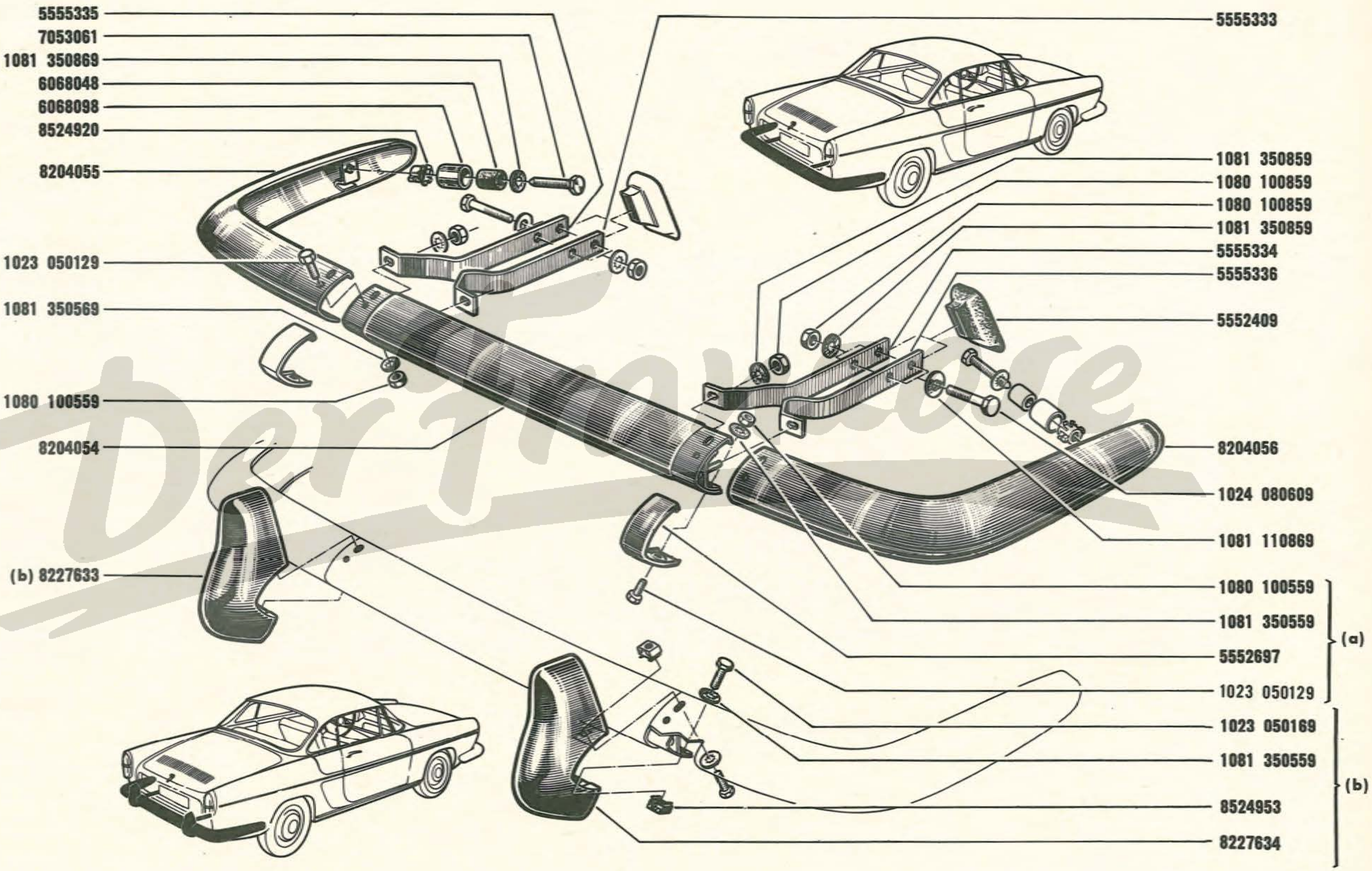

(a) { R.1131 EC /01/02/03/04/05/06/10/11/13/20/21/22/30/40/50/55/70/75/76/77/80/85
R.1131 /01/02/03/04/05/06/09/11/13/24/43/45/50/55/60/61/62/65/70/77/90/91/93/94/96

(b) { R.1131 EC /12/14/16
R.1131 /14/16

85 . 20
B P.R. 705

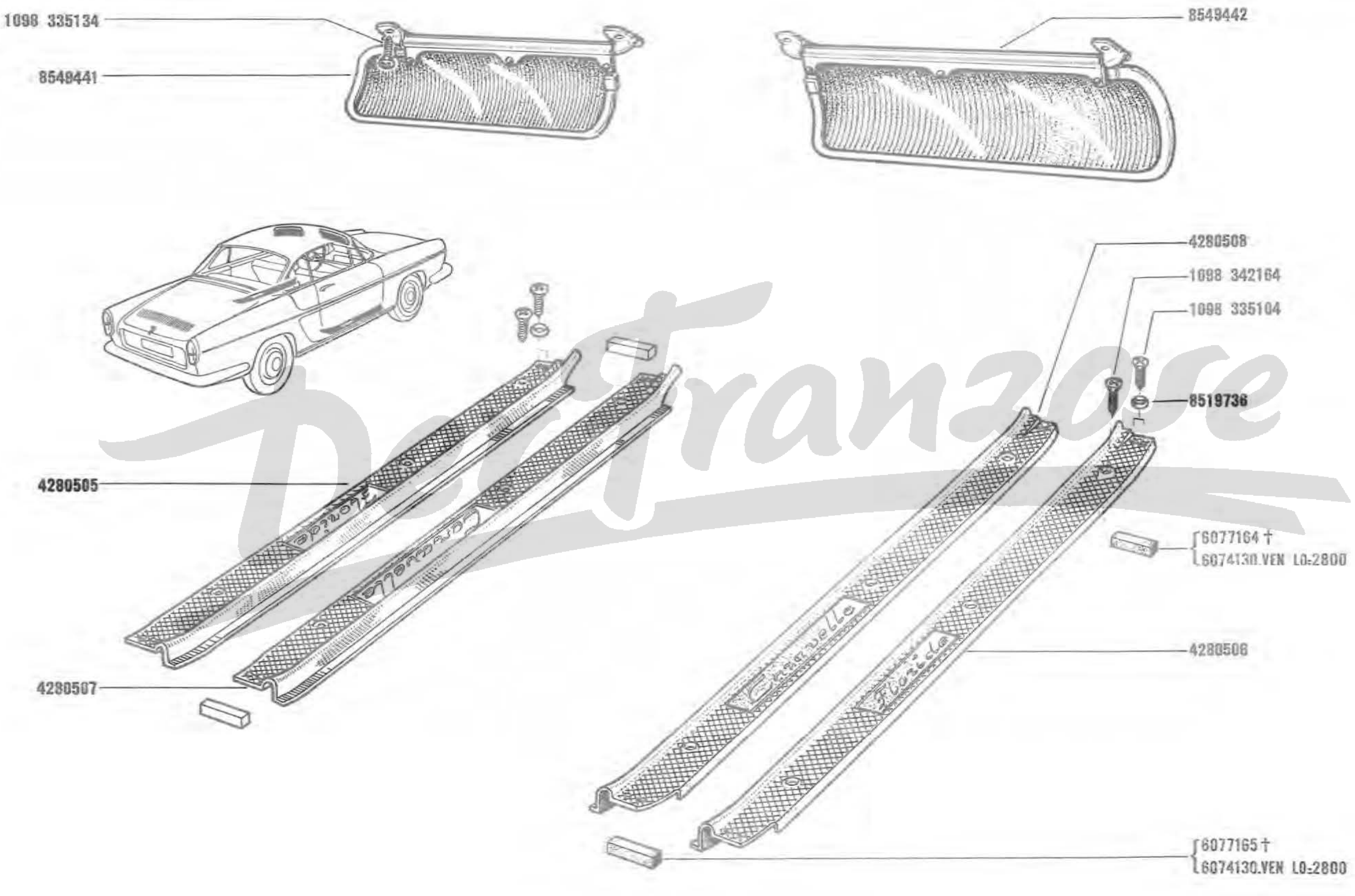
1098 335134
8549441
8549442
4280508
1098 342164
1098 335104
8519736
4280505
6077164 †
6074130.VEN L0:2800
4280506
4280507
Caravelle
Floride
6077165 †
6074130.VEN L0:2800

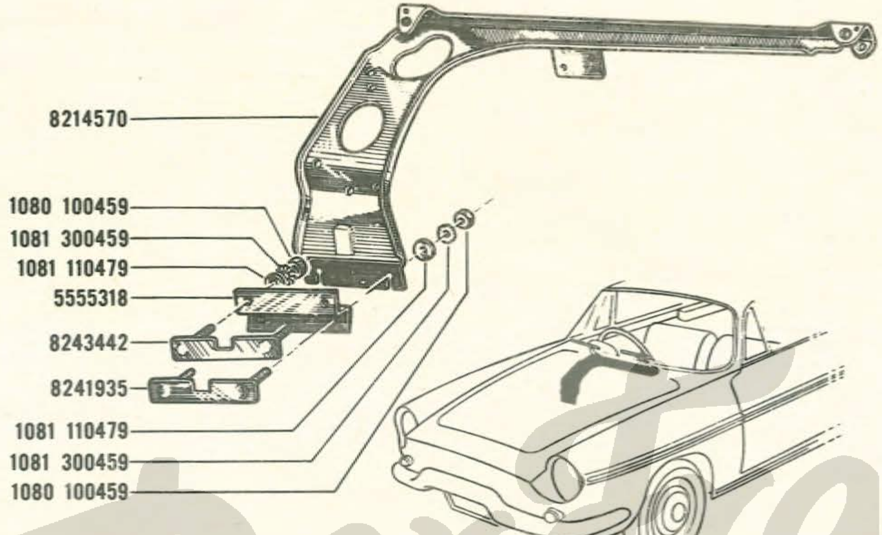

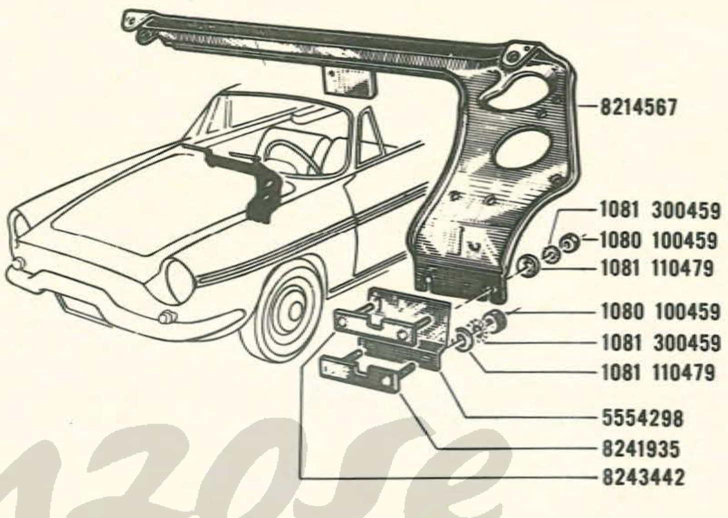

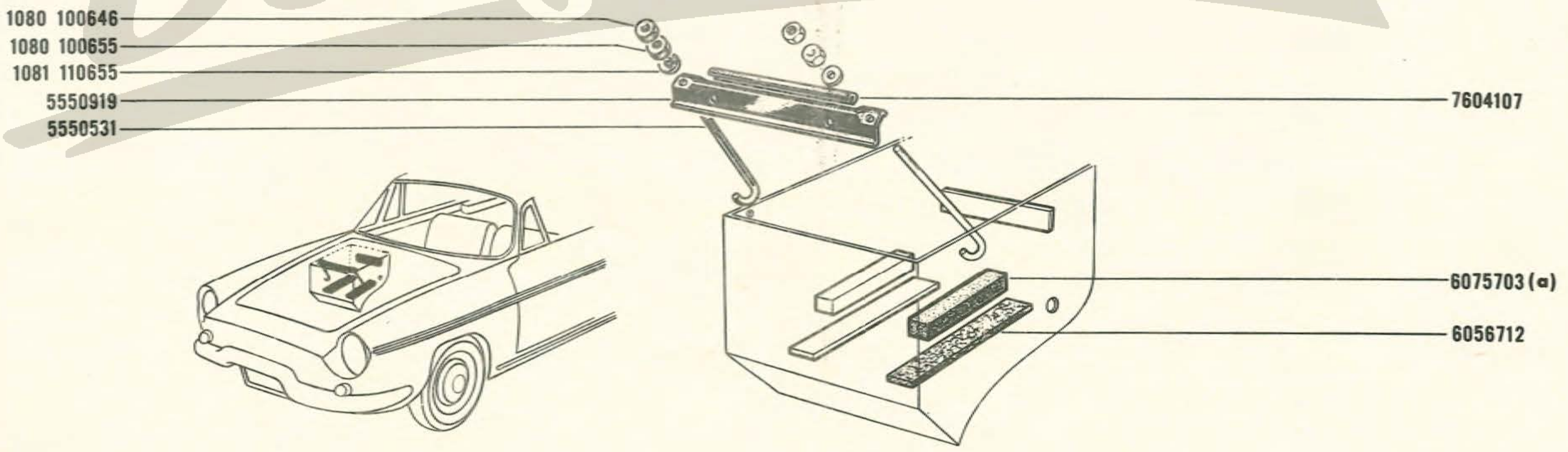

(a) R.1131 EC /01/02/03/04/05/06/20/21/22/30/40/50/55/70/75/76/77/80/85

Der Franzose

85.40
B P.R. 705

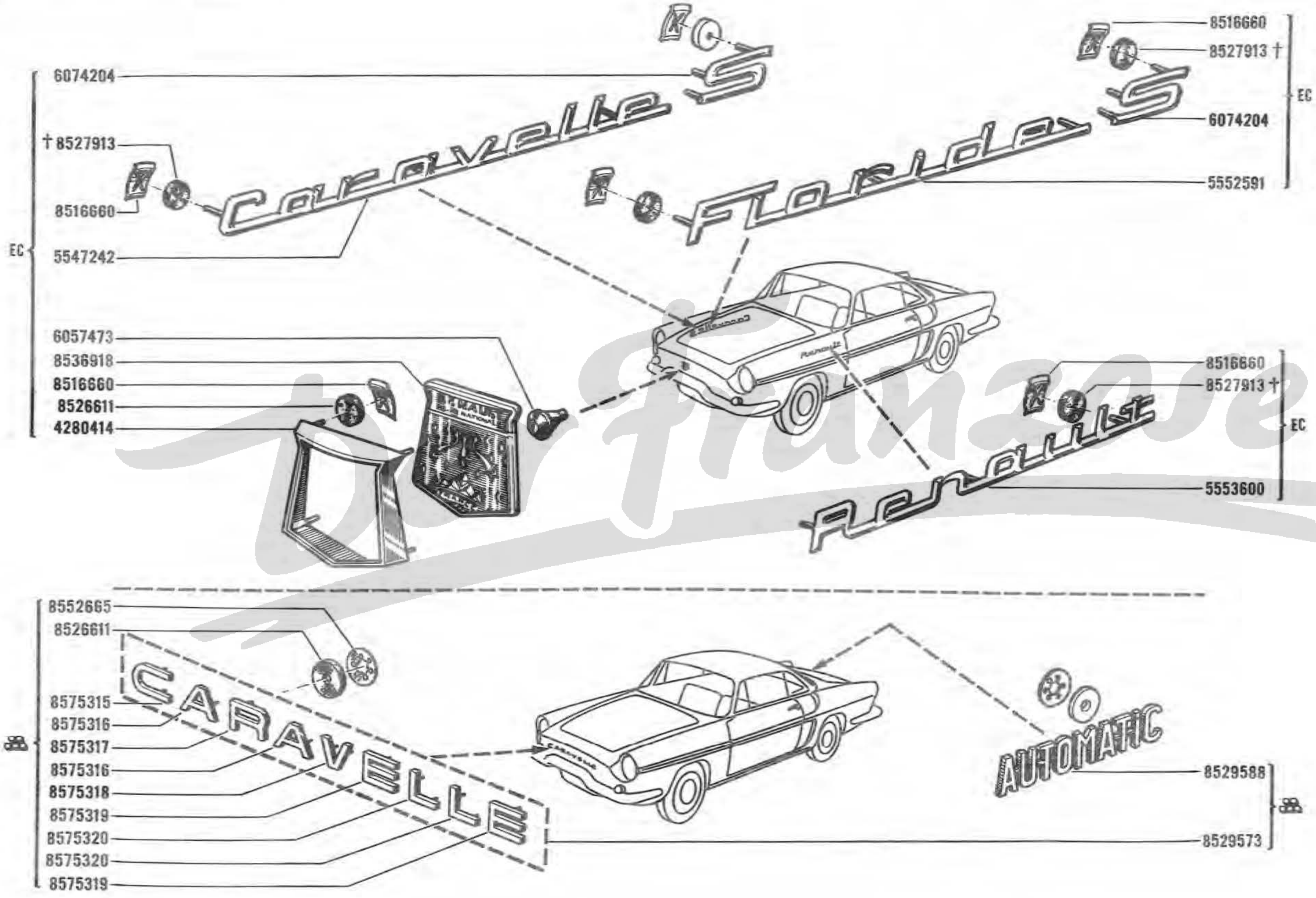
6074204
† 8527913
8516660
EC
5547242
6057473
8536918
8516660
8526611
4280414
8516660
8527913 †
EC
6074204
5552591
8516660
8527913 †
EC
5553600
8552665
8526611
8575315
8575316
8575317
8575316
8575318
8575319
8575320
8575320
8575319
AUTOMATIC
8529588
8529573

85.50
B P.R. 705

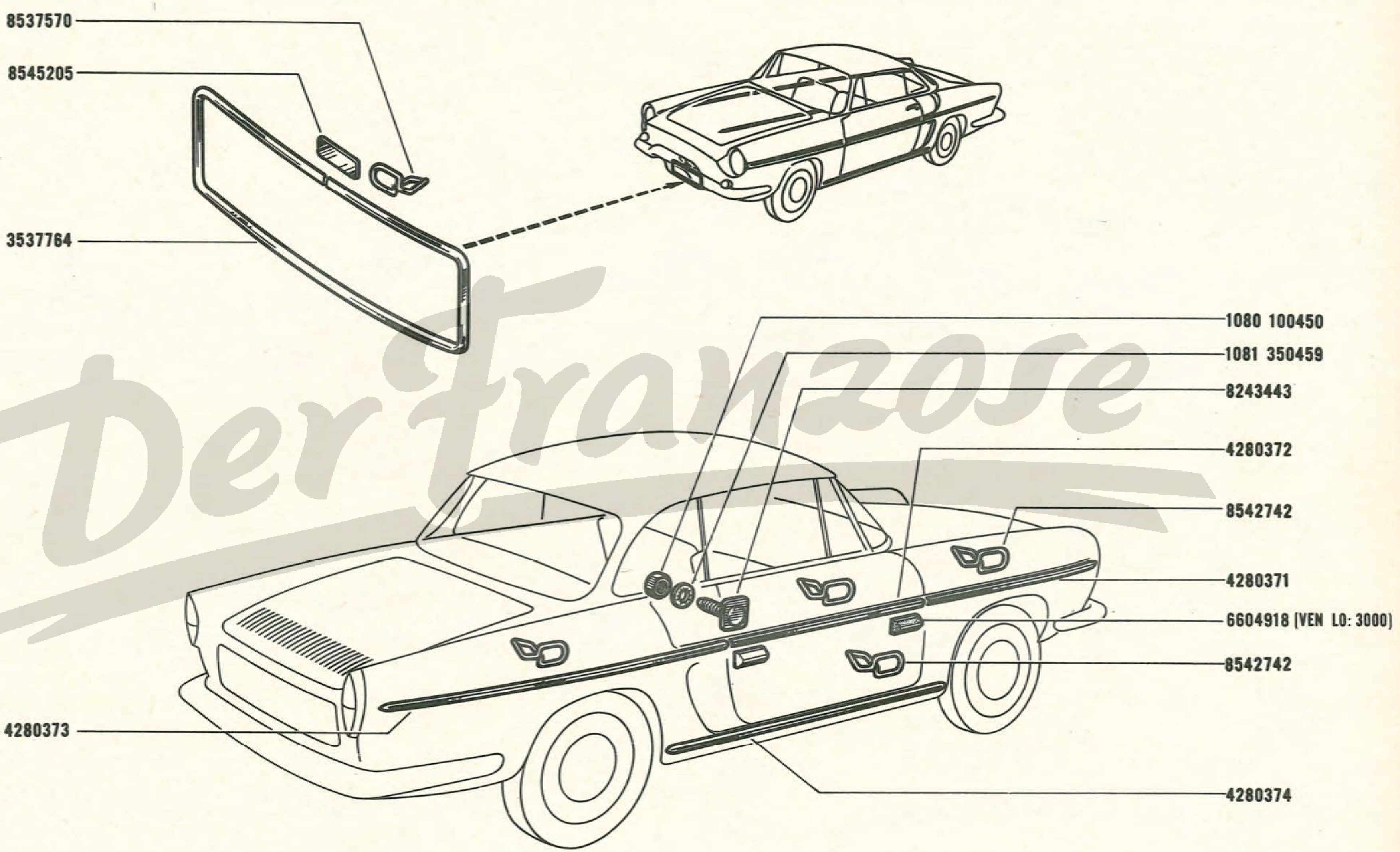
8537570
8545205
3537764
1080 100450
1081 350459
8243443
4280372
8542742
4280371
6604918 (VEN LO: 3000)
8542742
4280373
4280374

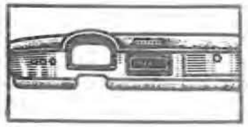

85.60
B P.R. 705

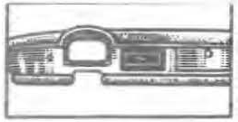

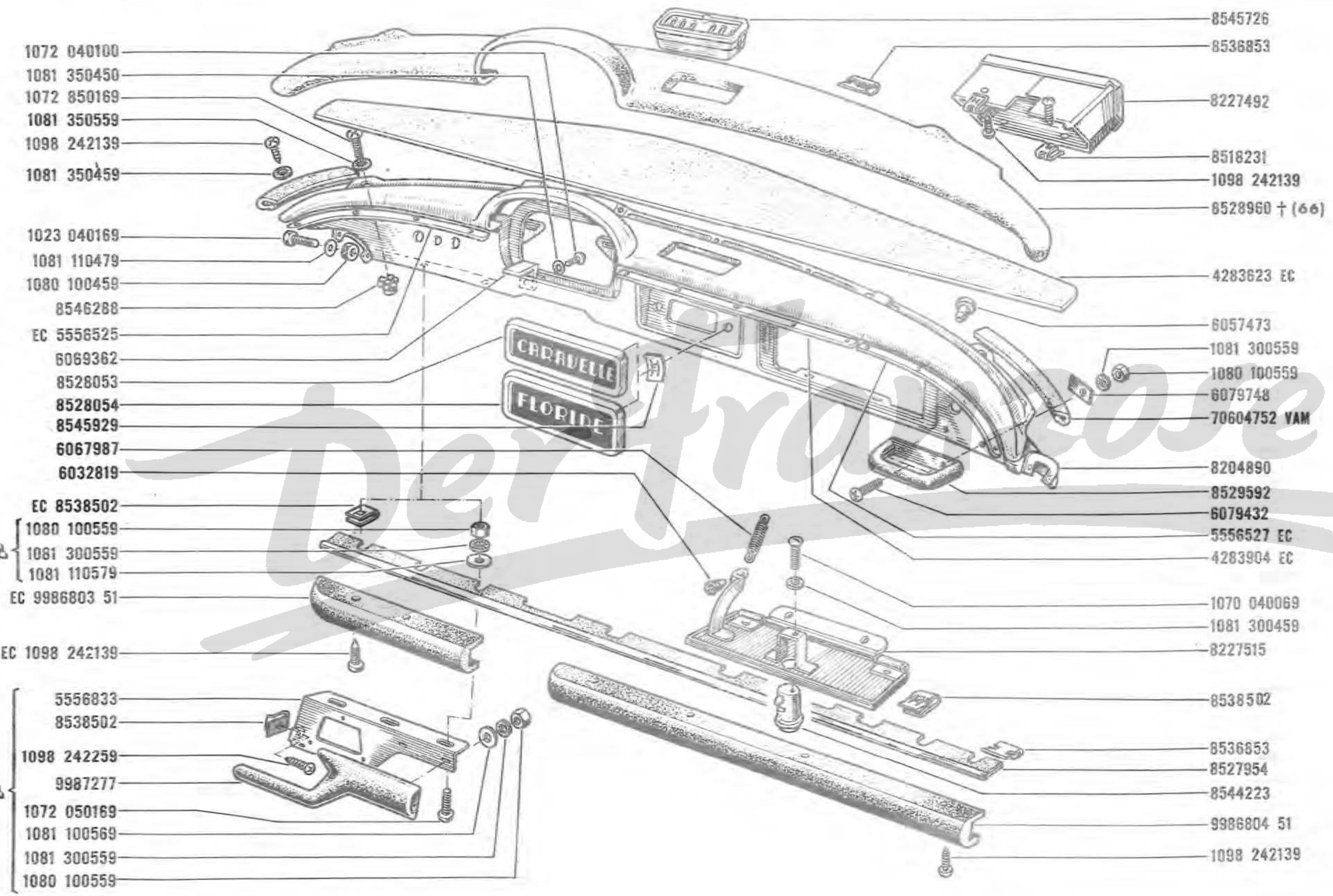

Der Franzose

66	☩ 475 473 4237 👁 84.00

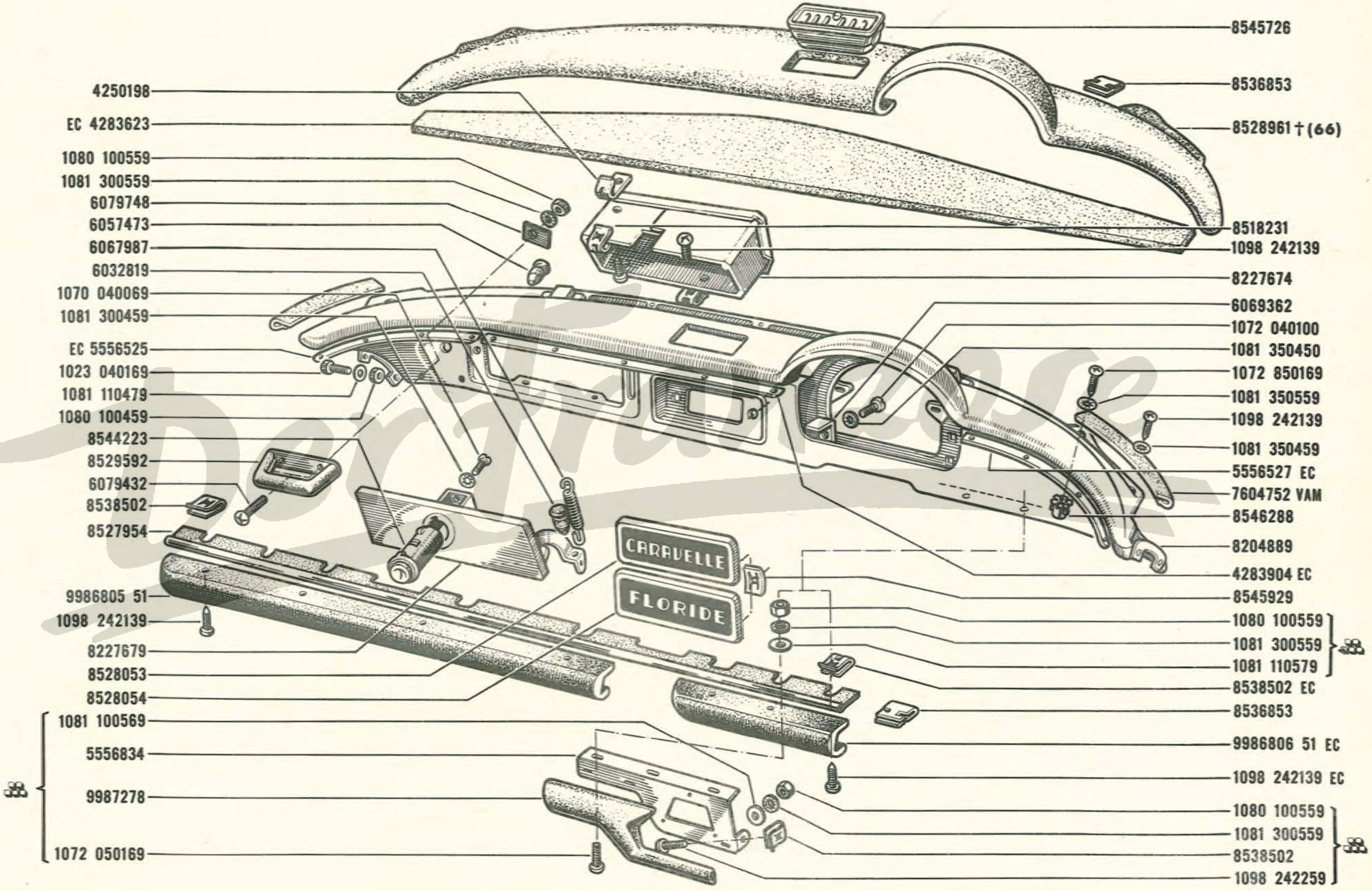

4250198
EC 4283623
1080 100559
1081 300559
6079748
6057473
6067987
6032819
1070 040069
1081 300459
EC 5556525
1023 040169
1081 110479
1080 100459
8544223
8529592
6079432
8538502
8527954
9986805 51
1098 242139
8227679
8528053
8528054
1081 100569
5556834
9987278
1072 050169
CARAVELLE
FLORIDE
8545726
8536853
8528961 † (66)
8518231
1098 242139
8227674
6069362
1072 040100
1081 350450
1072 850169
1081 350559
1098 242139
1081 350459
5556527 EC
7604752 VAM
8546288
8204889
4283904 EC
8545929
1080 100559
1081 300559
1081 110579
8538502 EC
8536853
9986806 51 EC
1098 242139 EC
1080 100559
1081 300559
8538502
1098 242259

85 . 70
B P.R. 705

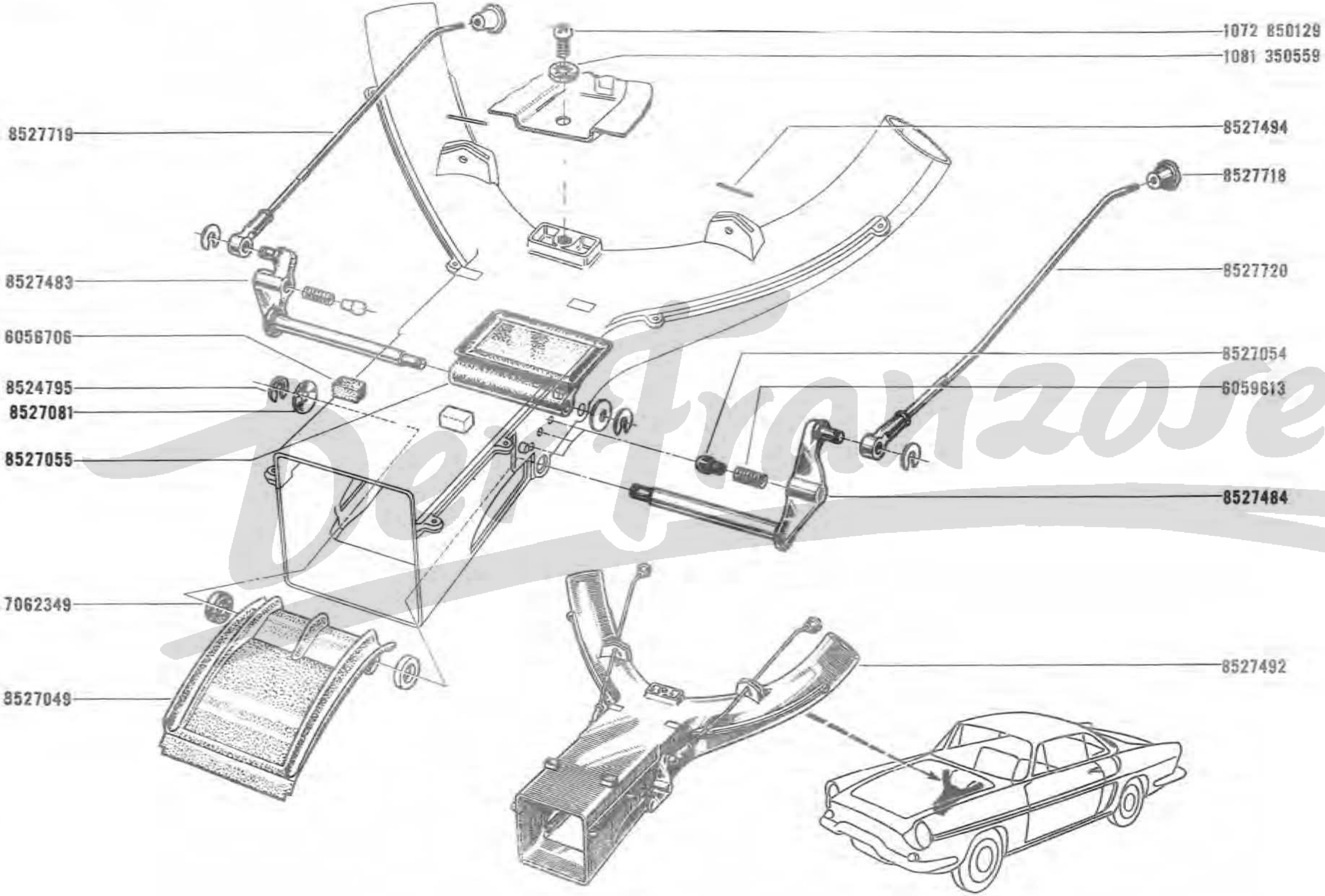
1072 850129
1081 350559
8527719
8527494
8527718
8527483
8527720
6056706
8527054
8524795
6059613
8527081
8527055
8527484
7062349
8527492
8527049

85 . 75
B P.R. 705

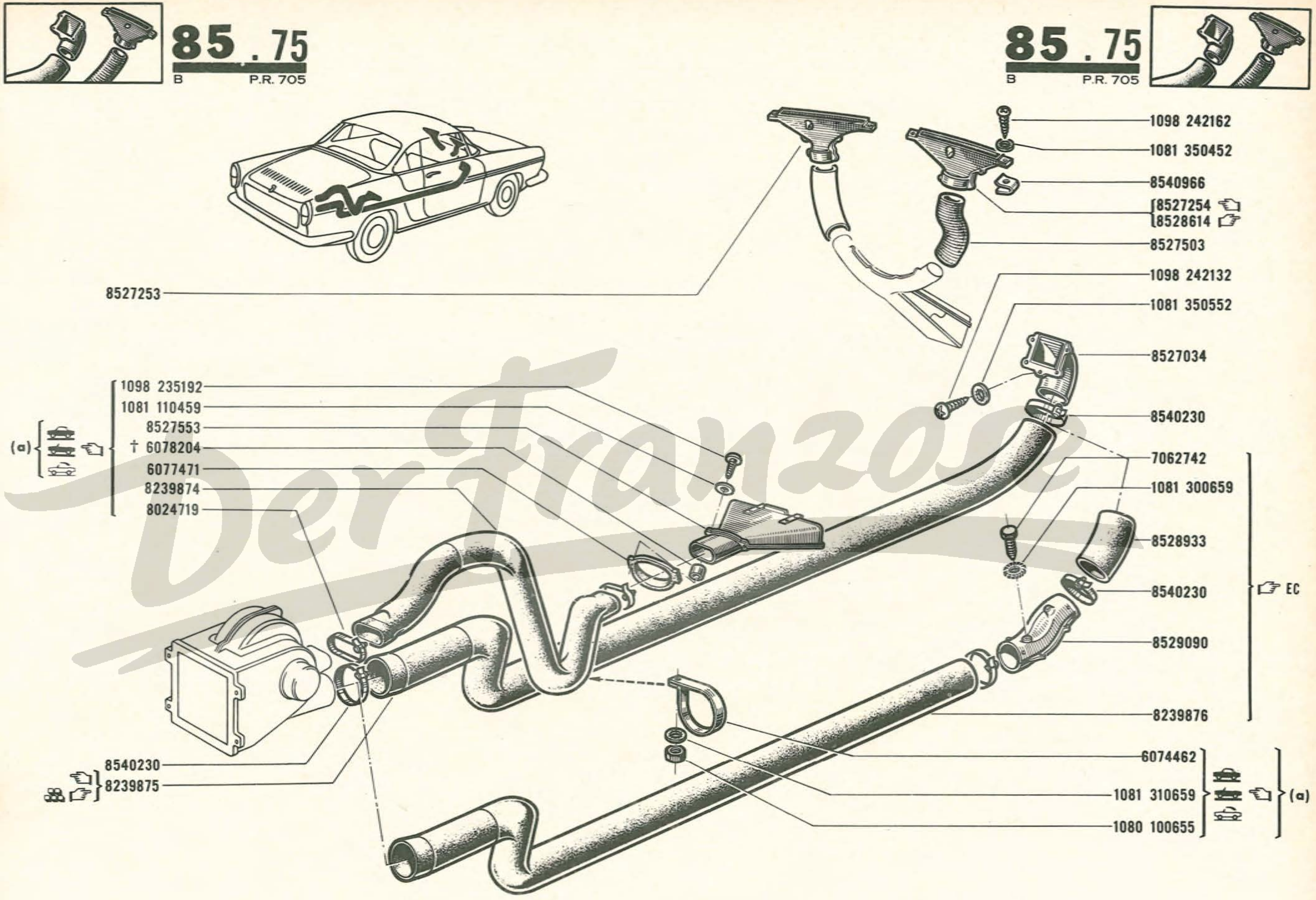

(a) R 1131/10/11/12/13/14/16

85 . 80

B P.R. 705

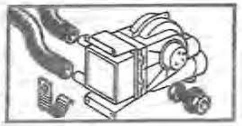

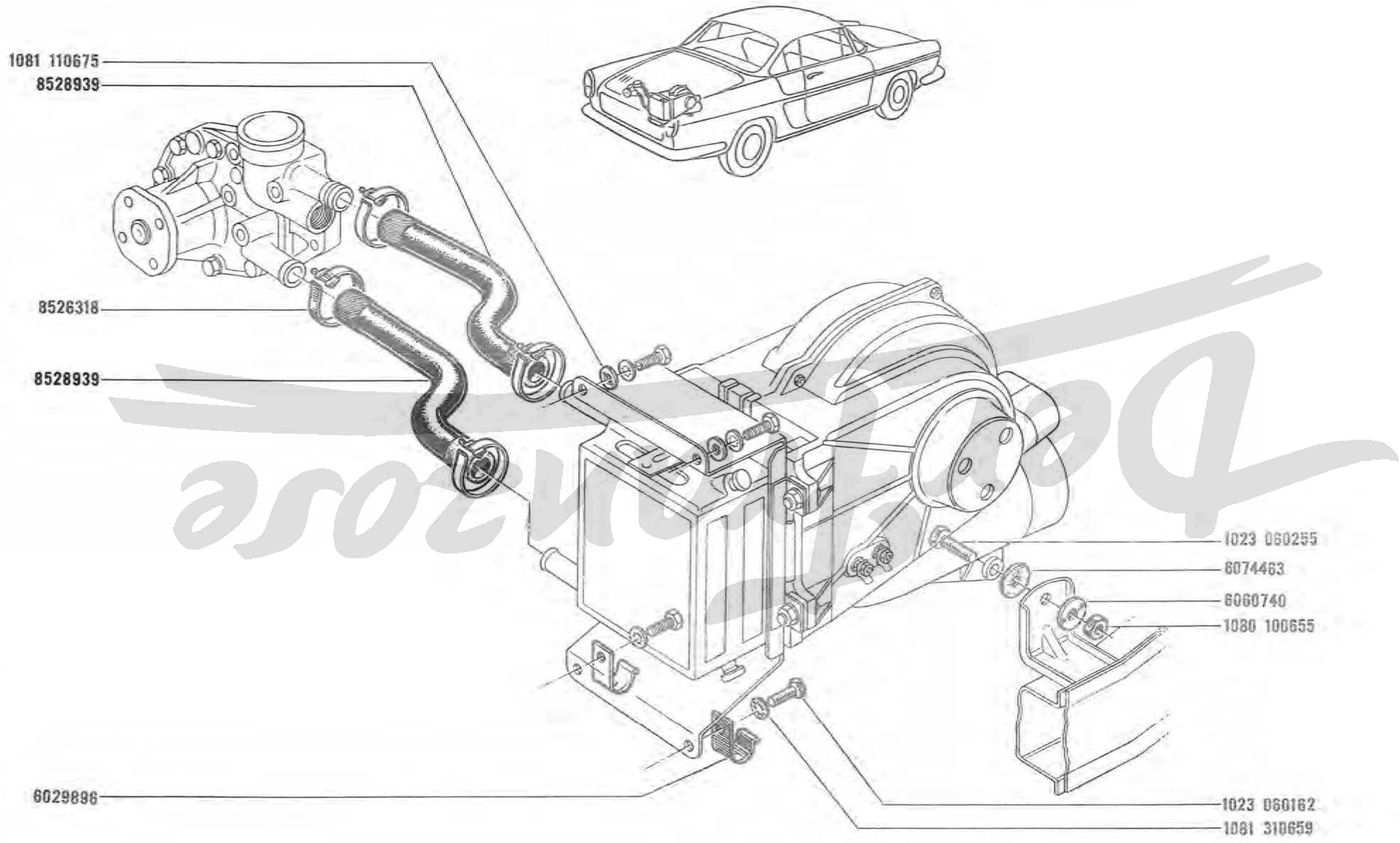

1081 110675
8528939
8526318
8528939
6029896
1023 060255
6074463
6060740
1080 100655
1023 060162
1081 310659

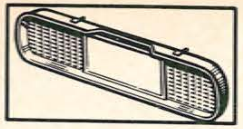

85.90

B P.R. 705

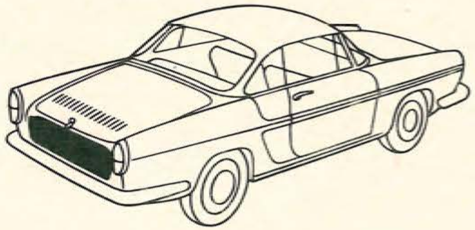

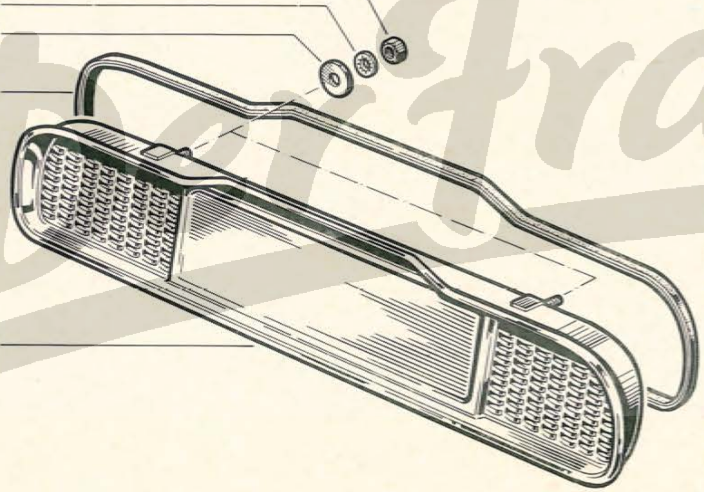

(a) R.1131 EC /01/20

(b) { R.1131 /01/03/09/60
R.1131 EC/01/03/20 }

85.90

B P.R. 705

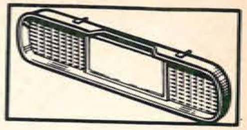

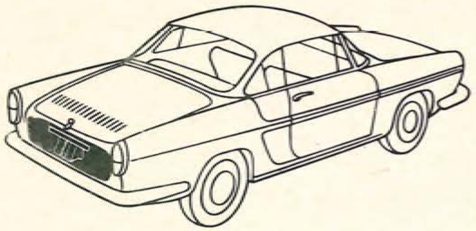

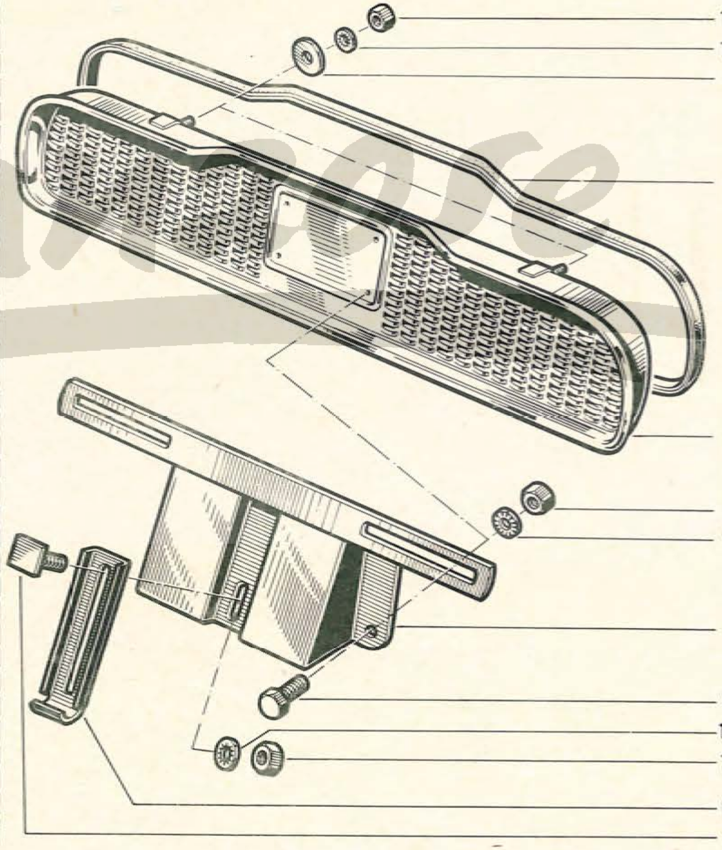

(c) { R.1131 /02/04/05/06/11/13/14/16/24/43/45/50/55/61/62/65/70/77/90/91/93/94/96
R.1131 EC /02/04/05/06/10/11/12/13/14/16/21/22/30/40/50/55/70/75/76/77/80/85 }

84.00
B P.R. 705

S1 475 460 4213 (1)

S2 475 460 4214 (1)

S3 475 460 4215 (1)

S4 475 460 4216 (1)

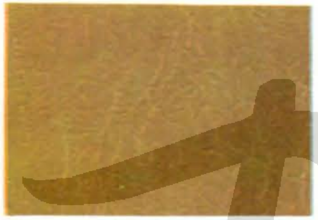

S5 475 473 4228 (1)

S6 475 460 4233 † (1)
475 473 4237 (1)

S7 475 473 4220 (1)

S8 475 473 4226 (1)

S9 475 473 4227 (1)

(1)

S11 475 473 4240 (1)

S12 487 214 2305 (3)

S13 475 420 5007 (1)

S14 487 249 2079 (1)

P1 475 423 5002 (1)
P2 475 423 5012 (2)

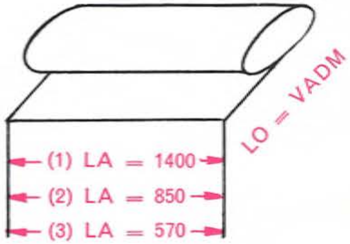

Der Franzose

vous avez
un magasin
de pièces
de rechange...

son responsable
doit
donc être
un commerçant

Der Franzose

84.00
B P.R. 705

T1 475 497 4247 (1)

T2 471 601 5111 (2)

T3 471 601 5112 (2)

T4 471 601 5113 (2)

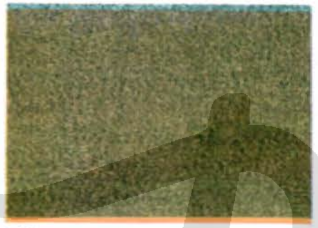
T5 471 601 5114 (2)

T6 475 776 1888 (1)

F1 484 701 1478 (3)

F2 484 309 1050 (4)

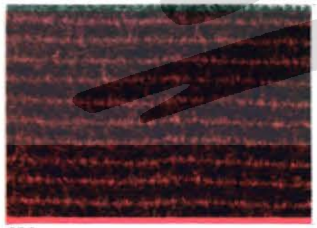
M1 473 301 1459 (1)

M2 473 301 1460 EC (1)
473 502 1437 (1)

M3 473 301 1435 (1)

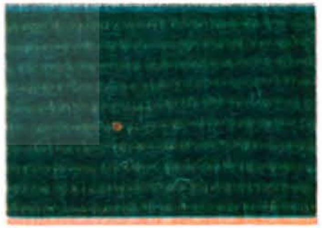
M4 473 301 1434 (1)

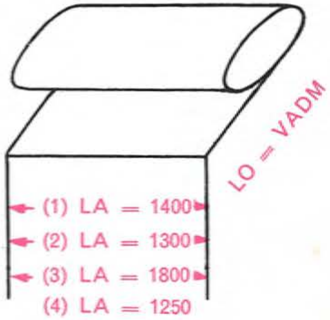

Der Franzose

100.00
B P.R. 705

C1

C2

C3

C4

Der Franzose

C5

C6

C7

C8

C9

C10

Répertoire numérique - Numerical index - Sachverzeichnis, nach Nummern geordnet
Fortegnelse over reservedels numrene - Repertorio numérico - Indice numérico - Numeriek overzicht - Nummerregister

120.01
B P.R. 705

1 Numéro des pièces - Part Number - Ersatzteilnummer - Delnumre - Numeros de las piezas - Numeri di pezzi - Nummers der onderdelen - Reservdelsnummer
2 Numéro des planches - Plate Number - Bildtafelnummer - Planche-Numre - Numeros de las laminas - Numeri delle tavole - Nummers der afbeeldingen - Bildnummer
3 Quantité par véhicule - Quantity per vehicle - Menge pro fahrzg - Antal pr. vogn - Cantitad por véhiculo - Quantita per vehicolo - Aant. per wagen - Antal per bil

1	2	3	1	2	3	1	2	3	1	2	3	1	2	3
17138	1435	01	3537830	8201	01	3539843	8495	01	4280025	5101	02	4281783	3130	01
17138	1701	01	3537921	8115	01	3539844	8490	01	4280368	8501	02	4281885	3145	01
725721	6295	02	3537922	8115	01	3539844	8495	01	4280371	8550	02	4282016	3145	01
725721	6297	02	3537923	8115	01	3539851	8135	01	4280372	8550	02	4282084	8165	01
725721	8125	01	3537924	8115	01	3539903	8165	01	4280373	8550	02	4282144	4010	01
2510268	6297	01	3537973	8270	01	3539916	8125	01	4280374	8550	02	4282274	1501	01
2560693	8160	01	3537973	8275	01	3540936	8120	01	4280381	8277	01	4282277	3110	01
2560694	8160	01	3537973	8280	01	3540995	1701	01	4280382	8277	01	4282277	3122	01
2562078	8110	01	3538211	8201	01	3541142	8165	01	4280383	8140	01	4282355	7001	01
2562079	8130	01	3538212	8201	01	3541143	8165	01	4280384	8140	01	4282371	3150	01
2562080	8130	01	3538312	8297	01	4013866	3150	XX	4280387	8470	01	4282371	3155	01
2562081	8130	01	3538315	8297	01	4013866	3155	XX	4280388	8470	01	4282544	3170	01
2562082	8130	01	3538334	8280	01	4013867	3150	XX	4280389	8470	01	4282550	1430	01
2562083	8130	01	3538590	8120	01	4013867	3155	XX	4280401	8280	01	4282689	5101	02
2562084	8130	01	3538603	3145	01	4013868	3150	XX	4280402	8280	01	4282763	4240	02
2562113	8220	01	3538765	1701	01	4013868	3155	XX	4280411	8290	01	4282763	4320	02
2562114	8220	01	3538831	5101	01	4013869	3150	XX	4280412	8290	01	4282796	5810	01
2562156	3110	01	3539187	7001	01	4013869	3155	XX	4280414	8540	01	4282798	5815	01
2562156	3122	01	3539278	8115	01	4250198	8565	01	4280433	8290	01	4282798	5820	01
2562423	8120	01	3539279	8115	01	4250753	6295	01	4280505	8520	01	4282815	8140	01
2562790	8165	01	3539545	1510	01	4250753	6295	02	4280506	8520	01	4282816	8140	01
2562791	8165	01	3539557	8120	01	4250903	8220	02	4280507	8520	01	4283031	8135	01
2563201	8490	01	3539563	8270	01	4252933	1830	04	4280508	8520	01	4283032	8135	01
2563202	8490	01	3539563	8275	01	4253443	1870	01	4280545	8115	01	4283033	8135	01
2563203	8490	01	3539579	8272	01	4272802	8160	01	4280546	8115	01	4283034	8135	01
2563209	8495	01	3539580	8272	01	4275220	3145	02	4280766	3130	01	4283343	4401	04
2563210	8495	01	3539690	8125	01	4275571	8160	01	4280768	3130	01	4283355	4320	02
2563211	8495	01	3539725	8272	01	4276660	5801	01	4281079	4010	01	4283383	8260	01
2563954	8110	01	3539726	8272	01	4278343	4320	02	4281079	4010	01	4283388	7301	01
3535931	8165	01	3539817	8297	01	4279315	8401	02	4281080	4010	01	4283415	8145	01
3537604	3110	01	3539818	8297	01	4279315	8410	02	4281080	4010	01	4283416	8145	01
3537733	8277	01	3539819	8297	01	4279318	8401	02	4281173	8280	02	4283429	8272	01
3537734	8277	01	3539820	8297	01	4279318	8410	02	4281335	8150	02	4283430	8272	01
3537764	8550	01	3539821	8297	01	4279442	3130	01	4281336	8150	02	4283431	8272	01
3537767	8140	01	3539822	8297	01	4279641	8160	01	4281376	4310	02	4283432	8272	01
3537795	8277	01	3539841	8490	01	4279826	8490	01	4281421	8290	01	4283562	8125	02
3537796	8277	01	3539841	8495	01	4279826	8495	01	4281422	8290	01	4283614	8125	01
3537797	8275	01	3539842	8490	01	4279827	8490	01	4281423	8277	01	4283615	8125	01
3537798	8275	01	3539842	8495	01	4279827	8495	01	4281424	8277	01	4283623	8560	01
3537829	8201	01	3539843	8490	01	4279859	3130	01	4281512	5110	01	4283623	8565	01

Répertoire numérique - Numerical index - Sachverzeichnis, nach Nummern geordnet
Fortegnelse over reservedels numrene - Repertorio numérico - Indice numérico - Numeriek overzicht - Nummerregister

120.02
B P.R. 705

1 Numéro des pièces - Part Number - Ersatzteilnummer - Delnumre - Numeros de las piezas - Numeri di pezzi - Nummers der onderdelen - Reservdelsnummer
2 Numéro des planches - Plate Number - Bildtafelnummer - Planche-Numre - Numeros de las laminas - Numeri delle tavole - Nummers der afbeeldingen - Bildnummer
3 Quantité par véhicule - Quantity per vehicle - Menge pro fahrzg - Antal pr. vogn - Cantitad por véhiculo - Quantita per vehicolo - Aant. per wagen - Antal per bil

		3	1	2	3	1	2	3	1	2	3	1	2	3
4283635	5101	02	5540160	3150	02	5552419	8295	02	5553723	8150	02	5555336	8505	01
4283815	8230	01	5540160	3155	02	5552420	8275	02	5553725	8275	01	5555400	1701	01
4283816	8230	01	5540584	4220	02	5552421	8277	01	5553777	5101	02	5555424	5810	01
4283904	8560	01	5542056	4010	01	5552422	8277	01	5553907	5110	01	5555424	5820	01
4283904	8565	01	5543205	6295	01	5552423	8277	01	5553908	5110	01	5555429	1510	04
4284223	3130	01	5543205	6295	02	5552424	8277	01	5553957	8290	01	5555468	8165	01
4284223	3130	02	5543547	4020	01	5552427	8201	02	5553967	8150	02	5555543	5101	02
4284493	1501	01	5544990	5801	01	5552434	8145	02	5554247	8230	01	5555610	7301	01
4284640	8160	01	5545077	8240	01	5552444	8280	02	5554248	8230	01	5555649	8295	01
4284928	7001	01	5545193	8135	01	5552453	8140	01	5554298	8530	01	5555687	1510	04
4285240	5101	02	5545194	8135	01	5552454	8140	01	5554577	8220	02	5556137	8125	01
4285279	4010	01	5546280	3130	01	5552456	8290	02	5554578	8220	02	5556138	8125	01
4285280	4010	01	5546280	3145	01	5552457	8290	02	5554579	8220	02	5556140	8125	01
4285536	8290	01	5547242	8540	01	5552458	8290	02	5554580	8220	02	5556179	5825	01
4285537	8290	01	5547328	4240	06	5552459	8290	02	5554602	8160	01	5556276	1560	01
4285538	8290	01	5547328	4320	06	5552460	8250	01	5554709	7301	01	5556303	8272	02
4285539	8290	01	5549715	3150	08	5552461	8280	02	5554712	8125	02	5556304	8272	06
4285576	8290	01	5550094	3170	01	5552462	8280	02	5554713	8125	02	5556305	8272	01
4285618	1430	01	5550101	3130	01	5552591	8540	01	5554820	1435	01	5556306	8272	01
4285729	8270	01	5550101	3145	01	5552650	8260	01	5554821	1435	01	5556307	8272	02
5219144	8135	12	5550179	5860	01	5552679	8501	01	5554824	1440	01	5556308	8272	02
5219145	8501	02	5550531	8530	02	5552680	8501	01	5554854	1510	04	5556309	8272	02
5472409	8170	01	5550581	3170	01	5552681	8501	01	5554855	1510	01	5556479	1560	01
5472409	8201	04	5550583	3170	01	5552682	8501	01	5554856	1830	01	5556482	8125	01
5472681	5801	04	5550606	3130	03	5552697	8501	02	5554857	1601	01	5556483	8125	01
5472681	5860	04	5550607	3130	03	5552697	8505	02	5554858	1601	01	5556523	3145	01
5472681	8401	02	5550919	8530	01	5552928	1430	01	5554861	1510	04	5556525	8560	01
5472681	8402	02	5550925	7801	01	5552928	1430	02	5554862	1510	04	5556525	8565	01
5472681	8410	02	5551437	8160	01	5553323	4010	01	5554888	5850	04	5556527	8560	01
5472681	8411	02	5551808	4310	02	5553505	3150	02	5554966	4801	02	5556527	8565	01
5472681	8415	02	5552031	5860	01	5553505	3155	02	5554974	1501	01	5556530	8295	01
5490347	6295	02	5552409	8501	02	5553575	8280	01	5555064	6295	01	5556650	3150	02
5524068	5805	01	5552409	8505	02	5553576	8280	01	5555065	6295	01	5556650	3155	02
5525395	1860	01	5552411	8270	01	5553600	8540	01	5555200	3170	01	5556721	5101	01
5525395	1870	02	5552411	8275	01	5553691	8150	01	5555224	5820	01	5556722	5101	01
5529592	5830	01	5552411	8290	01	5553692	8150	01	5555318	8530	01	5556833	8560	01
5530019	8160	01	5552412	8277	02	5553693	8275	01	5555332	8250	01	5556834	8565	01
5536936	3130	02	5552413	8140	02	5553693	8280	01	5555333	8505	01	5556841	8170	01
5536936	3130	02	5552417	8277	02	5553694	8275	01	5555334	8505	01	5556842	8170	01
5537491	4010	01	5552418	8277	02	5553694	8280	01	5555335	8505	01	5556843	8170	01

Derfrance

Répertoire numérique - Numerical index - Sachverzeichnis, nach Nummern geordnet
Fortegnelse over reservedels numrene - Repertorio numérico - Indice numérico - Numeriek overzicht - Nummerregister

120.03
B P.R. 705

1 Numéro des pièces - Part Number - Ersatzteilnummer - Delnumre - Numeros de las piezas - Numeri di pezzi - Nummers der onderdelen - Reservdelsnummer
2 Numéro des planches - Plate Number - Bildtafelnummer - Planche-Numre - Numeros de las laminas - Numeri delle tavole - Nummers der afbeeldingen - Bildnummer
3 Quantité par véhicule - Quantity per vehicle - Menge pro fahrzg - Antal pr. vogn - Cantitad por véhiculo - Quantita per vehicolo - Aant. per wagen - Antal per bil

1	2	3	1	2	3	1	2	3	1	2	3	1	2	3
5556922	8470	01	6031056	3145	01	6038243	6297	01	6051244	4010	01	6053862	4801	02
5556923	8470	01	6031368	8170	01	6038711	6297	01	6051460	4010	01	6053898	6295	02
5556924	8470	01	6031389	5805	05	6038711	8170	01	6051555	5830	01	6054135	8240	01
5557076	3440	01	6031389	5810	05	6039003	4210	02	6051676	8125	01	6054136	8240	01
5557288	8125	01	6031389	5815	04	6039117	6297	01	6051676	8170	01	6054137	8240	01
5557430	8295	02	6031389	5820	05	6039117	8170	01	6051676	8170	02	6054139	8240	01
5557534	7301	01	603140005	5801	01	6039366	4260	02	6051735	4310	02	6054271	4010	01
5557620	8250	01	603140005	5810	01	6039366	4340	02	6051776	4010	01	6054271	4010	01
5557674	3110	01	603140005	5820	01	6039416	3150	08	6051911	5860	01	6054319	8110	01
5557795	8170	01	603140005	5825	01	6041139	8135	02	6051912	5860	01	6054434	4240	02
5557823	8170	01	6031511	5830	01	6041139	8260	01	6052014	3130	01	6054477	3130	XX
5558373	1701	01	6031865	5801	01	6042272	1501	06	6052014	3130	01	6054477	3145	XX
5558449	1435	01	6031868	5801	01	604243705	1880	01	6052014	3145	02	6054478	3130	XX
5558451	1435	01	6031882	5815	01	6043199	3170	01	6052631	5805	01	6054478	3145	XX
5558458	8230	01	6031882	5820	01	6043492	6297	01	6052682	4020	01	6054607	8160	04
5558459	8230	01	6032275	4010	02	6044596	8170	01	6052913	8260	01	6054782	1510	08
5558624	3145	03	6032819	8170	01	6044596	8170	01	6052917	8260	01	6055218	4310	04
5558628	3170	01	6032819	8170	02	6044596	8170	02	6052920	8260	01	6055455	4010	01
5558743	3145	02	6032819	8560	01	6044596	8170	03	6052943	7101	01	6055955	5860	01
5559030	4301	02	6032819	8565	01	6044596	8240	04	6053514	3130	XX	6056362	4020	02
5559223	4020	02	6034067	1525	02	6044596	8250	02	6053514	3145	XX	6056420	4010	01
5559254	8460	02	6034370	6295	01	6045060	6295	07	6053515	3130	XX	6056420	4010	01
5559254	8465	02	6034370	7001	02	6045061	6295	02	6053515	3145	XX	6056567	7101	01
5559297	8290	02	6034501	3170	01	6045105	4010	01	6053516	3130	XX	6056609	4310	02
5559313	8275	02	6034501	3420	02	6045759	1440	01	6053516	3145	XX	6056611	4801	02
5559313	8275	02	6035183	5850	01	6045829	5805	01	6053517	3130	XX	6056703	6295	01
5559326	8290	02	6035183	6295	01	6045829	5810	01	6053517	3145	XX	6056706	8570	02
5560095	1701	01	6035256	8590	05	6046614	5805	01	6053518	3130	XX	6056712	8530	03
600617702	4220	02	6035324	5850	02	6046614	5810	02	6053518	3145	XX	605690102	4240	06
6023225	1430	10	6035324	5850	02	6046614	5815	01	6053519	3130	XX	605690102	4320	06
6023496	1920	02	6035324	5850	02	6046614	5820	03	6053519	3145	XX	605690105	4240	06
6029119	8220	02	6035324	5850	02	6046614	5825	01	6053520	3130	XX	605690105	4320	06
6029829	1510	01	6035324	5850	02	6048000	4010	02	6053520	3145	XX	6057228	6295	01
6029896	6295	01	6035360	8201	04	6048221	3170	01	6053521	3130	XX	6057473	8540	01
6029896	8170	01	6035405	6295	02	6049036	4310	04	6053521	3145	XX	6057473	8560	02
6029896	8580	02	6035599	5825	01	6049855	5801	01	6053522	3130	XX	6057473	8565	02
6029984	6295	02	6035599	8250	02	6050225	3150	02	6053522	3145	XX	6057670	8160	02
6029984	6295	02	6036908	6295	05	6050918	3150	02	6053528	5801	01	6058072	5860	02
6030728	7301	01	6036909	6295	01	6050918	3155	02	6053627	4320	02	6059542	5860	01
6031056	3130	01	6037274	4310	02	6051244	4010	01	6053860	8170	02	6059594	4320	06

Répertoire numérique - Numerical index - Sachverzeichnis, nach Nummern geordnet
Fortegnelse over reservedels numrene - Repertorio numérico - Indice numérico - Numeriek overzicht - Nummerregister

120.04
B P.R. 705

1 Numéro des pièces - Part Number - Ersatzteilnummer - Delnumre - Numeros de las piezas - Numeri di pezzi - Nummers der onderdelen - Reservdelsnummer
2 Numéro des planches - Plate Number - Bildtafelnummer - Planche-Numre - Numeros de las laminas - Numeri delle tavole - Nummers der afbeeldingen - Bildnummer
3 Quantité par véhicule - Quantity per vehicle - Menge pro fahrzg - Antal pr. vogn - Cantitad por véhiculo - Quantita per vehicolo - Aant. per wagen - Antal per bil

1	2	3	1	2	3	1	2	3	1	2	3	1	2	3
6059613	8570	02	6063788	5820	01	6067867	8275	04	6068108	4401	04	6069506	8285	02
6059724	4401	05	6063788	5825	01	6067871	8295	01	6068145	4401	04	6069507	8285	02
6059726	5860	01	6063970	8490	01	6067871	8295	01	6068251	5801	01	6069507	8285	02
6059863	3130	01	6063970	8495	01	6067878	8145	02	6068251	5810	01	6069518	5860	01
6059968	5101	02	6063995	5101	02	6067881	8501	02	6068251	5820	01	6069609	8275	02
6060184	5820	01	6064052	3170	01	6067884	8240	01	6068254	8135	01	6069623	5850	01
6060247	4010	01	6064334	8165	01	6067888	8275	01	6068266	8590	01	6069637	8285	02
6060247	4010	01	6064376	3130	01	6067889	8275	01	6068270	4210	02	6069647	8285	02
6060333	6295	01	6064384	3170	01	6067928	8220	02	6068284	3170	01	6069827	8285	02
6060333	6297	01	6064385	3170	01	6067938	8220	06	6068288	8260	01	6069863	8150	01
6060740	8580	01	6065207	3130	01	6067940	8210	02	6068318	8240	01	6070161	8280	02
6060793	8240	01	6065247	5830	01	6067942	8201	02	6068319	8240	01	6070166	5860	01
6060908	5805	01	6065514	8170	01	6067942	8210	02	6068320	8240	01	6070270	5860	01
6060908	5810	02	6065649	8201	02	6067946	8260	03	6068348	8115	04	6070274	3150	01
6060908	5815	01	6065748	1830	01	6067947	8260	04	6068358	8120	02	6070274	3155	01
6060908	5820	02	6066033	8401	04	6067948	8270	02	6068391	8135	01	6070341	3130	XX
6061467	5805	01	6066033	8410	04	6067954	8285	04	6068657	8285	04	6070342	3130	XX
6061467	5810	02	6066034	8401	04	6067955	8280	01	6068658	8297	04	6070343	3130	XX
6061467	5815	01	6066034	8410	04	6067956	8280	01	6068658	8297	04	6070344	3130	XX
6061467	5820	02	6066448	8440	04	6067959	8285	04	6068667	8170	01	6070345	3130	XX
6061526	6201	01	6066553	4320	02	6067960	8285	04	6068683	3150	06	6070346	3130	XX
6062236	4010	02	6067150	1601	01	6067963	8280	01	6068702	5101	08	6070347	3130	XX
6062237	4010	01	6067369	6260	01	6067964	8280	01	6068707	8285	02	6070348	3130	XX
6062238	4010	01	6067729	8401	04	6067967	8280	02	6068707	8285	02	6070355	5810	01
6062683	1440	08	6067729	8410	04	6067970	8285	02	6068708	8285	02	6070355	5810	01
6062996	3170	01	6067798	3170	01	6067972	8285	02	6068750	8240	01	6070355	5815	01
6062996	3185	01	6067848	8230	02	6067974	8285	02	6068783	6242	02	6070355	5820	01
6062997	3145	01	6067849	8230	02	6067975	8285	02	6068878	8201	02	6070355	5820	01
6062998	3170	01	6067850	8201	02	6067976	8285	02	6069003	8250	02	6070592	1560	02
6062998	3170	01	6067850	8210	02	6067987	8560	01	6069164	8285	02	6070592	1565	02
6063038	6295	10	6067851	8201	02	6067987	8565	01	6069260	3170	01	6070592	1920	02
6063039	6295	03	6067851	8210	02	6067989	8120	03	6069264	8277	02	6070669	4020	02
6063324	3145	01	6067852	8201	02	6067990	8145	06	6069284	8460	02	607066905	4020	02
6063577	3145	01	6067852	8250	01	6067992	8145	02	6069284	8465	02	6070749	6295	01
6063649	8401	12	6067853	8201	02	6068047	8501	02	6069362	8560	02	6070750	6295	01
6063649	8402	12	6067853	8210	02	6068048	8505	02	6069362	8565	02	6070815	1430	02
6063649	8410	12	6067858	8260	01	6068062	8240	02	6069486	8285	02	6070871	8275	02
6063649	8411	12	6067863	8270	02	6068098	8505	02	6069487	8285	02	6070871	8280	02
6063649	8415	12	6067863	8275	02	6068100	8135	01	6069488	8285	02	6071045	8150	02
6063788	5810	01	6067867	8270	04	6068107	4401	04	6069506	8285	02	6071046	8150	02

Répertoire numérique - Numerical index - Sachverzeichnis, nach Nummern geordnet
Fortegnelse over reservedels numrene - Repertorio numérico - Indice numérico - Numeriek overzicht - Nummerregister

120.05
B P.R. 705

1 Numéro des pièces - Part Number - Ersatzteilnummer - Delnumre - Numeros de las piezas - Numeri di pezzi - Nummers der onderdelen - Reservdelsnummer
2 Numéro des planches - Plate Number - Bildtafelnummer - Planche-Numre - Numeros de las laminas - Numeri delle tavole - Nummers der afbeeldingen - Bildnummer
3 Quantité par véhicule - Quantity per vehicle - Menge pro fahrzg - Antal pr. vogn - Cantitad por véhiculo - Quantita per vehicolo - Aant. per wagen - Antal per bil

		3	1	2	3	1	2	3	1	2	3	1	2	3
6071048	8260	01	6071566	1510	01	6072471	1430	01	6073784	8411	04	6074647	4220	02
6071058	8260	01	6071567	1510	01	6072474	5825	01	6073784	8415	04	6074648	4220	02
6071070	8210	04	6071598	1440	04	6072475	5825	01	6073981	4401	04	6074675	4220	02
6071073	8210	04	6071604	5860	03	6072586	6201	01	6074000	8170	02	6074686	4230	12
6071079	5805	01	6071662	1920	01	6072604	5810	02	6074008	8460	02	6074701	8170	01
6071079	5810	01	6071691	8170	01	6072604	5820	02	6074008	8465	02	6074702	6295	01
6071137	1830	01	6071744	4220	04	6072686	5825	01	6074029	1880	01	6074738	6297	01
6071150	8220	02	6071749	4230	02	6072745	8140	02	6074072	8145	01	6074739	6297	01
6071151	8220	02	6071755	4230	02	6072752	1880	01	6074077	1501	03	6074791	8170	03
6071182	8160	02	6071766	4220	02	6072817	1510	08	607407705	1501	03	6074792	8170	01
6071208	8280	05	6071806	5825	01	6072853	5801	01	6074100	8260	01	6074793	8170	01
6071273	1525	01	6071838	4210	02	6072869	5860	02	6074102	8260	01	6074795	8170	01
6071361	8285	01	6071865	5101	02	6072962	8250	01	6074114	8125	01	6074795	8170	02
6071362	8285	01	6071867	4253	XX	6072964	7001	01	6074129	8270	01	6074826	5101	02
6071395	8280	01	6071868	4333	XX	6073061	5815	01	6074130	7001	01	6074827	5101	04
6071396	8280	01	6071933	3150	02	6073151	1510	08	6074130	8135	01	6074828	5101	02
6071400	3170	01	6071933	3155	02	6073172	8415	02	6074130	8270	01	6074865	3440	01
6071485	1610	01	6072016	1501	01	6073175	8415	02	6074130	8520	04	6074972	3110	02
6071491	1440	01	6072017	1525	02	6073176	8415	02	6074173	8272	02	6075001	8170	02
6071498	1440	04	6072018	1525	02	6073178	8415	02	6074204	8540	01	6075045	3110	01
6071503	1525	01	6072027	5805	01	6073211	8415	02	6074293	4333	XX	6075045	3122	01
6071530	1510	08	6072027	5810	01	6073294	1525	01	6074300	8145	02	6075226	3122	02
6071531	1510	01	6072039	3170	01	6073295	1575	01	6074301	8145	02	6075238	5820	01
6071532	1510	01	6072098	3170	01	6073296	1525	01	6074302	8270	03	6075294	3440	01
6071537	1510	03	6072128	5815	01	6073297	1510	08	6074302	8270	04	6075315	1440	01
6071538	1510	02	6072128	5820	01	6073312	6297	01	6074316	4220	02	6075426	6295	01
6071539	1501	01	6072164	5820	01	6073316	7001	01	6074363	1570	01	6075610	3170	01
6071540	1501	01	6072180	1501	01	6073317	7001	01	6074364	1570	01	6075667	8125	02
6071541	1501	10	6072180	1701	01	6073323	1560	02	6074365	1570	01	6075703	8530	02
6071542	1501	02	6072194	1560	01	6073323	1560	03	6074397	1570	01	6075756	8220	02
6071548	1701	01	6072194	1565	01	6073323	1565	03	6074399	1570	01	6075829	8170	04
6071550	1601	01	6072199	1560	01	6073454	3130	01	6074439	1570	01	6075909	4301	02
6071551	1601	01	6072199	1565	01	6073454	3145	01	6074462	8575	01	6075910	4301	02
6071552	1601	01	6072298	1601	01	6073503	1440	08	6074463	8580	01	6075971	1440	01
6071553	1880	01	6072394	8250	02	6073598	4301	02	6074518	5810	01	6075987	5110	02
6071557	1830	01	6072395	8250	02	6073600	8170	01	6074518	5820	01	6076094	6297	04
6071562	1440	04	6072396	8250	02	6073691	7101	01	6074547	8590	01	6076341	1510	08
6071563	1440	04	6072458	5825	01	6073740	3170	02	6074556	8160	02	6076409	3125	01
6071564	1601	01	6072467	1880	01	6073740	3185	02	6074572	1525	02	6076428	1525	02
6071565	1510	08	6072469	5825	01	6073784	8402	04	6074646	4220	02	6076442	1510	08

Répertoire numérique - Numerical index - Sachverzeichnis, nach Nummern geordnet
Fortegnelse over reservedels numrene - Repertorio numérico - Indice numérico - Numeriek overzicht - Nummerregister

120.06
B P.R. 705

1 Numéro des pièces - Part Number - Ersatzteilnummer - Delnumre - Numeros de las piezas - Numeri di pezzi - Nummers der onderdelen - Reservdelsnummer
2 Numéro des planches - Plate Number - Bildtafelnummer - Planche-Numre - Numeros de las laminas - Numeri delle tavole - Nummers der afbeeldingen - Bildnummer
3 Quantité par véhicule - Quantity per vehicle - Menge pro fahrzg - Antal pr. vogn - Cantitad por véhiculo - Quantita per vehicolo - Aant. per wagen - Antal per bil

		3	1	2	3	1	2	3	1	2	3	1	2	3
6076481	3440	01	6078502	8275	02	7052158	5820	XX	7059611	7001	01	7062606	5110	02
6076492	3122	01	6078570	1501	01	705302005	1920	01	7059963	4210	02	706260602	5110	01
6076526	8125	01	6078619	4401	04	7053061	8505	02	7059978	4801	02	706260602	5110	07
6076674	8415	02	6078679	1570	01	705339105	5801	01	7060161	8220	06	7062610	3110	02
6076857	3125	01	6078680	1570	XX	705339105	5810	01	7060326	5801	01	7062610	3122	02
6076858	3125	01				705339105	5820	01	7060326	5810	01	7062631	1501	10
6076881	1560	01	6078778	8285	02	705339105	5825	02	7060326	5820	01	7062675	1430	10
6076881	1565	01	6078794	8285	04	7053943	5830	01	7060341	5805	01	7062676	8270	02
6076951	8170	01	6078825	1501	01	7053944	5830	01	7060341	5810	01	7062676	8275	02
6077031	4010	01	6078825	1701	01	7055628	5840	01	7060341	5815	01	7062676	8401	08
6077032	4010	01	6078901	8485	05	7056109	8201	02	7060341	5820	01	7062676	8402	08
6077164	8520	02	6078944	8270	01	7056970	8270	02	7061394	4020	02	7062676	8410	08
6077165	8520	02	6078944	8275	01	7057921	3130	01	7061697	1840	01	7062676	8411	08
6077202	5825	01	6079052	4333	XX	7057921	3145	01	7061778	5801	01	7062676	8415	08
6077348	8272	02	6079053	4333	XX	7057922	3110	02	7061784	7101	01	7062719	8220	06
6077348	8272	02	6079229	1430	01	7057944	3130	XX	7061983	1430	10	7062723	6242	06
6077348	8272	04	6079233	8275	01	7057944	3145	XX	7062042	8170	02	7062733	3150	XX
6077348	8277	02	6079303	1560	01	7057945	3130	XX	7062125	3110	04	7062733	3155	XX
6077348	8277	02	6079303	1565	01	7057945	3145	XX	7062141	4310	02	7062742	8250	02
6077348	8277	04	6079309	1570	01	7057946	3130	XX	7062157	4320	02	7062742	8575	02
6077428	1601	01	6079432	8560	02	7057946	3145	XX	706216404	8140	04	7062778	4020	02
6077471	8575	01	6079432	8565	02	7057947	3130	XX	7062327	4020	01	7062785	8160	02
6077479	1501	08	6079608	8230	02	7057947	3145	XX	7062346	4801	04	7062806	1501	03
6077532	1440	04	6079748	8565	02	7058043	7101	01	7062349	8570	02	7062812	4020	02
6077570	8201	02	6604918	8550	XX	7058359	8285	04	706241605	1560	02	7062815	1920	01
6077682	1601	01	7029709	1435	01	7058372	5805	01	706241605	1565	02	706281505	1920	01
6077687	1601	01	7029709	1701	01	7058372	5810	01	7062422	3110	04	7062822	8145	03
6077693	4010	02	7029753	1430	02	7058372	5815	01	7062422	3122	04	7062822	8201	12
6077784	4010	01	7029916	1430	01	7058372	5820	01	7062425	8240	01	7062841	1525	02
6077817	1440	04	7033041	1570	01	7058652	5801	01	7062434	1501	01	7062867	1510	02
6078016	1440	08	7033081	1525	01	7058667	3110	01	7062483	8240	01	7062870	5110	04
6078084	8250	01	7035001	1510	01	7058667	3122	01	7062592	1510	08	7062875	1570	02
6078204	8575	02	7035003	1857	01	7059054	6205	01	7062604	4320	06	7062898	4220	04
6078305	4010	01	7035006	1440	01	7059054	6205	04	7062604	5110	01	7062901	3150	06
6078306	4010	01	7036111	3440	01	7059054	6260	02	7062604	5110	02	7062901	3155	06
6078316	4010	01	7036113	5801	01	7059444	3110	06	7062604	5110	04	7062902	4220	04
6078335	4010	01	7036211	3440	01	7059444	3122	06	7062605	5850	04	7062911	3405	01
6078399	4401	04	7052158	5805	XX	7059450	5830	01	7062606	4220	02	7062927	1440	05
6078432	5805	01	7052158	5810	XX	7059535	8145	06	7062606	4220	04	7062952	1701	04
6078473	4301	02	7052158	5815	XX	7059535	8145	06	7062606	4220	08	7062955	3110	04

●— 120.24

Répertoire numérique - Numerical index - Sachverzeichnis, nach Nummern geordnet
Fortegnelse over reservedels numrene - Repertorio numérico - Indice numérico - Numeriek overzicht - Nummerregister

120.07
B P.R. 705

1 Numéro des pièces - Part Number - Ersatzteilnummer - Delnumre - Numeros de las piezas - Numeri di pezzi - Nummers der onderdelen - Reservdelsnummer
2 Numéro des planches - Plate Number - Bildtafelnummer - Planche-Numre - Numeros de las laminas - Numeri delle tavole - Nummers der afbeeldingen - Bildnummer
3 Quantité par véhicule - Quantity per vehicle - Menge pro fahrzg - Antal pr. vogn - Cantitad por véhiculo - Quantita per vehicolo - Aant. per wagen - Antal per bil

1	2	3	1	2	3	1	2	3	1	2	3	1	2	3
7062955	3122	04	770620220	1850	01	8026127	1541	01	8204055	8505	01	8205318	8201	01
7062968	1525	02	770620323	1857	01	8026127	1543	01	8204056	8505	01	8205319	8201	01
7062969	3125	01	770620340	1840	01	8026127	1545	01	8204057	8240	01	8205337	8120	01
7063024	4020	02	770630501	4320	02	8026132	1541	01	8204405	8130	01	8205471	8120	01
7063028	5110	02	7725907	3170	03	8026132	1541	01	8204406	8130	01	8205653	8160	01
7063029	4333	08	7725907	3185	02	8026132	1543	01	8204409	8280	01	8205654	5110	01
7063032	5810	01	7725948	1601	01	8026132	1543	01	8204425	8120	01	8205794	8275	01
7063032	5820	01	7727306	3130	01	8026132	1545	01	8204426	8120	01	8205807	8485	01
7063051	4010	01	7727306	3145	01	8026132	1545	01	8204434	8160	01	8211755	7801	01
7063053	1570	01	7730203	3130	02	8026133	1541	01	8204524	8275	01	8214300	8280	01
7063054	1501	10	7730203	3145	02	8026133	1543	01	8204551	8115	01	8214301	8280	01
7063082	1430	10	7730203	4210	02	8026133	1545	01	8204552	8115	01	8214414	8280	01
7063082	1435	14	7730204	4210	02	8026135	1541	01	8204553	8115	01	8214445	8501	01
7109377	1510	08	7730206	3150	02	8026135	1543	01	8204554	8115	01	8214446	8501	01
7109410	1501	08	7730206	3155	02	8026135	1545	01	8204627	8110	01	8214567	8530	01
7109411	1501	08	8021079	5840	01	802613707	1555	01	8204628	8110	01	8214570	8530	01
7507594	6295	01	8021079	5850	01	802613716	1555	01	8204678	5110	01	8214815	8220	01
7604107	8530	01	8021082	4310	02	802614537	1555	01	8204683	8165	01	8214816	8220	01
7604288	8165	01	8021082	7101	02	802614540	1555	01	8204684	8165	01	8214884	1430	01
7604320	5850	02	8021142	4310	02	802614801	1555	01	8204795	8415	01	8214902	1501	01
7604323	5850	01	8021217	1805	02	8026149	1541	01	8204796	8415	01	8214993	4010	01
7604472	1920	01	8021217	1806	02	8026149	1543	01	8204867	8250	01	8214994	4010	01
7604722	1830	02	8021217	1807	02	8026149	1545	01	8204889	8565	01	8215079	8120	01
7604727	5850	01	8021218	1805	01	8026293	6265	02	8204890	8560	01	8215080	8120	01
7604727	5850	01	8021218	1806	01	8026293	6265	04	8204901	8120	01	8215081	8160	01
7604727	5850	02	8021218	1807	01	8026293	6268	02	8204902	8120	01	8215082	8160	01
7604727	5850	02	8021425	1529	02	8026293	6268	04	8204927	8125	01	8215122	8160	01
7604727	5850	06	8021425	1531	02	8119369	5850	01	8204941	8120	01	8215124	8160	01
7604727	5850	07	8021425	1533	02	8131388	4010	01	8204946	8120	01	8215129	1430	01
7604749	8272	02	8021425	1535	02	8204011	8140	01	8204949	8120	01	8215131	5110	01
7604749	8272	02	8021494	6265	02	8204015	8140	01	8204950	8120	01	8215268	1701	01
7604752	8560	02	8021494	6268	02	8204016	8140	01	8204965	8270	01	8215305	4301	01
7604752	8565	02	8022802	6247	02	8204035	8115	01	8205072	8402	01	8215306	4301	01
7604774	8125	01	8022992	6265	04	8204036	8115	01	8205072	8411	01	8215325	4301	01
7604793	8140	01	8022992	6268	04	8204037	8120	01	8205073	8402	01	8215326	4301	01
7604922	1580	01	8024540	1801	02	8204038	8120	01	8205073	8411	01	8215327	8125	01
7604937	1580	01	8024540	1802	02	8204050	8501	01	8205111	8140	01	8215342	8110	01
770600301	4010	01	8024719	8575	01	8204051	8501	01	8205307	8260	01	8215343	8120	01
770600332	4010	01	8026124	1541	02	8204052	8501	01	8205308	8260	01	8215345	8110	01
770620023	1857	01	8026124	1543	02	8204054	8505	01	8205309	8260	01	8215372	8145	01

Répertoire numérique - Numerical index - Sachverzeichnis, nach Nummern geordnet
Fortegnelse over reservedels numrene - Repertorio numérico - Indice numérico - Numeriek overzicht - Nummerregister

120.08
B P.R. 705

1 Numéro des pièces - Part Number - Ersatzteilnummer - Delnumre - Numeros de las piezas - Numeri di pezzi - Nummers der onderdelen - Reservdelsnummer
2 Numéro des planches - Plate Number - Bildtafelnummer - Planche-Numre - Numeros de las laminas - Numeri delle tavole - Nummers der afbeeldingen - Bildnummer
3 Quantité par véhicule - Quantity per vehicle - Menge pro fahrzg - Antal pr. vogn - Cantitad por véhiculo - Quantita per vehicolo - Aant. per wagen - Antal per bil

		3	1	2	3	1	2	3	1	2	3	1	2	3
8215373	8145	01	8228121	8160	01	8228691	8290	01	8238659	3145	01	8239679	3130	01
8215396	8125	01	8228122	8160	01	8228692	8272	01	8238823	8280	01	8239721	5860	01
8215483	8125	01	8228219	1601	01	8228692	8277	01	8238824	8280	01	8239742	1565	01
8215484	8125	01	8228220	1601	01	8228692	8290	01	8238863	3145	01	8239874	8575	01
8215583	7301	01	8228281	5815	01	8228726	1570	01	8238977	1601	01	8239875	8575	01
8215655	8160	01	8228281	5820	01	8228736	8125	01	8238988	8240	01	8239876	8575	01
8215656	8160	01	8228324	5810	01	8228791	5101	02	8239005	8135	04	8239888	8230	01
8215706	8110	01	8228356	5820	01	8228792	7801	01	8239037	4010	01	8239890	8230	01
8215729	1701	01	8228378	8250	02	8228827	8402	01	8239038	4010	01	8240357	5801	01
8215746	7301	01	8228392	5101	02	8228828	8411	01	8239130	8250	02	8241216	3110	01
8215793	7301	01	8228414	4320	02	8228855	7101	01	8239149	5825	01	8241216	3122	01
8216232	8120	01	8228415	4240	02	8228856	7101	01	8239174	1701	01	8241707	5830	01
8216263	8280	01	8228434	5810	01	8228879	8170	02	8239183	8160	02	8241935	8530	01
8216289	8280	01	8228437	8277	01	8229116	3125	01	8239201	8160	01	8242762	5801	01
8216290	8280	01	8228437	8290	01	8229136	3125	01	8239216	1435	01	8243004	8590	01
8216291	8280	01	8228438	8277	01	8229558	7101	01	8239224	5801	01	8243132	5810	01
8216292	8280	01	8228438	8290	01	8229559	7101	01	8239231	5850	01	8243132	5820	01
8216338	1440	01	8228452	5801	01	8229577	5805	01	8239232	5850	01	8243225	6201	01
8216410	1701	01	8228465	4210	01	8229637	4210	01	8239237	5850	01	8243362	4030	01
8216496	1701	01	8228466	4210	01	8229638	4210	01	8239238	5850	01	8243442	8530	01
8224590	8240	01	8228510	1440	01	8229652	8280	01	8239243	5801	01	8243443	8550	04
8224759	3110	01	8228521	8415	01	8229653	8280	01	8239274	7101	01	8243544	3130	01
8224759	3122	01	8228522	8402	01	8229688	1430	01	8239285	8402	04	8243546	3130	01
8227456	8230	02	8228523	8411	01	8236322	8240	01	8239285	8411	04	8243579	8270	02
8227463	8240	01	8228524	8415	01	8236452	5101	02	8239285	8415	04	8243582	8285	02
8227492	8560	01	8228549	8402	01	8236766	4401	12	8239288	4030	01	8243583	8285	02
8227515	8560	01	8228549	8411	01	8237663	3130	01	8239307	5850	01	8243599	8285	02
8227577	5860	01	8228550	8415	01	8238013	5860	01	8239308	5850	01	8243604	8275	04
8227578	5860	01	8228551	8415	01	8238189	5801	01	8239352	7101	01	8243604	8285	04
8227585	8160	02	8228552	8402	01	8238259	8270	02	8239353	7101	01	8243617	8275	01
8227633	8505	01	8228552	8411	01	8238259	8275	02	8239362	1510	01	8243617	8280	01
8227634	8505	01	8228621	7101	01	8238260	8275	02	8239389	8165	01	8243618	8275	01
8227674	8565	01	8228622	7101	01	8238263	8210	02	8239489	1440	01	8243618	8280	01
8227679	8565	01	8228659	8120	01	8238367	4030	01	8239495	8260	01	8243619	8275	02
8227685	8280	01	8228660	4020	02	8238549	8280	01	8239500	1560	01	8243619	8285	02
8227686	8280	01	8228661	4320	02	8238550	8280	01	8239575	8590	01	8243629	8270	04
8228073	8220	01	8228678	8260	01	8238551	8280	01	8239631	6297	01	8243629	8275	04
8228074	8220	01	8228683	8120	01	8238552	8280	01	8239638	4030	01	8243736	4020	02
8228113	8220	01	8228691	8272	01	8238649	5850	01	8239639	8160	02	8243761	8260	01
8228114	8220	01	8228691	8277	01	8238650	5850	01	8239650	3440	01	8243762	8150	02

DerFranzose

120.24

Répertoire numérique - Numerical index - Sachverzeichnis, nach Nummern geordnet
Fortegnelse over reservedels numrene - Repertorio numérico - Indice numérico - Numeriek overzicht - Nummerregister

120.09
B P.R. 705

1 Numéro des pièces - Part Number - Ersatzteilnummer - Delnumre - Numeros de las piezas - Numeri di pezzi - Nummers der onderdelen - Reservdelsnummer
2 Numéro des planches - Plate Number - Bildtafelnummer - Planche-Numre - Numeros de las laminas - Numeri delle tavole - Nummers der afbeeldingen - Bildnummer
3 Quantité par véhicule - Quantity per vehicle - Menge pro fahrzg - Antal pr. vogn - Cantitad por véhiculo - Quantita per vehicolo - Aant. per wagen - Antal per bil

1	2	3	1	2	3	1	2	3	1	2	3	1	2	3
8243767	8220	02	8330226	5820	01	8512846	1901	01	8518433	1543	01	8520363	1805	01
8243850	8160	02	8330262	1440	01	8512848	1901	01	8518433	1545	01	8520363	1806	01
8243895	1601	01	8330291	8230	01	8512849	1901	01	8518475	1810	01	8520363	1807	01
8243925	5810	01	8330292	8230	01	8512851	1901	01	8518560	3150	XX	8520364	1801	02
8243925	5820	01	8330407	5850	01	8512970	1525	01	8518741	1810	01	8520364	1802	02
8243978	1440	01	8330496	7101	01	8513665	8490	06	8518741	1811	01	8520364	1805	02
8244145	4010	02	8330588	3405	01	8513665	8495	06	8518741	1812	01	8520364	1806	02
8244180	8170	01	833058899	3405	01	8514786	6201	02	8518741	1815	01	8520364	1807	02
8244188	8170	02	8330597	8275	01	851478652	6201	02	8519193	1860	01	8520366	1801	01
8244194	8135	01	8330597	8275	02	8515016	6210	01	8519193	1860	01	8520366	1802	01
8244305	5801	01	8330709	1560	01	8515016	6215	01	8519421	8260	01	8520366	1805	01
8244378	8170	01	8330709	1565	01	8515829	1901	02	8519736	8270	06	8520366	1806	01
8244421	3130	01	8330842	1701	01	8515830	1901	02	8519736	8275	06	8520366	1807	01
8244468	3145	01	8505298	7801	01	8515831	1901	01	8519736	8285	06	8520368	1801	01
8244471	3145	01	8505731	4010	01	8515833	1901	01	8519736	8430	04	8520368	1802	01
8244551	3145	01	8506435	1801	01	8515834	1901	02	8519736	8450	04	8520368	1805	01
8300008	5101	02	8506435	1802	01	8515835	1901	01	8519736	8450	04	8520368	1806	01
8300009	5110	01	8506435	1805	01	8515909	4010	01	8519736	8455	04	8520368	1807	01
8300013	5110	02	8506435	1806	01	8516660	8540	02	8519736	8455	04	8520562	8490	06
8300015	5110	01	8506435	1807	01	8516660	8540	04	8519736	8460	02	8520562	8495	06
8300016	5110	01	8506675	1801	01	8516660	8540	06	8519736	8460	04	8521652	3150	02
8300100	4220	02	8506675	1802	01	8516986	1541	01	8519736	8460	04	8521652	3155	02
8300153	3170	02	8506675	1805	01	8516986	1543	01	8519736	8465	02	8521653	4320	02
8300237	3170	01	8506675	1806	01	8517023	1541	04	8519736	8465	04	8521743	1811	01
8300243	1435	01	8506675	1807	01	8517023	1543	04	8519736	8465	04	8521743	1812	01
8300251	5825	01	8509234	6265	01	8517023	1545	04	8519736	8470	06	8521743	1815	01
8300252	5825	01	8509234	6268	01	8517798	1801	02	8519736	8485	02	8521744	1810	01
8300264	5110	02	8509621	8220	04	8517798	1802	02	8519736	8490	04	8521744	1811	01
8300265	8140	01	8509660	1541	01	8517798	1805	02	8519736	8495	04	8521744	1812	01
8300266	8140	01	8509660	1543	01	8517798	1806	02	8519736	8520	08	8521744	1815	01
8300272	8415	02	8511108	4310	02	8517798	1807	02	8519966	6265	02	8521754	1810	01
8300301	4220	02	8511181	3460	01	8518075	7801	01	8519966	6268	02	8521754	1811	01
8300413	1435	01	8511269	4230	02	8518076	7801	01	8519973	4230	02	8521754	1812	01
8308031	4401	05	8511275	4010	01	8518231	8560	02	8520362	1801	02	8521754	1815	01
8308051	4401	05	8511376	3110	03	8518231	8560	02	8520362	1802	02	852184501	1555	01
8330085	5860	01	8511376	3122	03	8518231	8565	02	8520362	1805	02	8522582	8275	04
8330191	8402	04	8511383	4010	01	8518231	8565	02	8520362	1806	02	8522782	4801	01
8330191	8411	04	8512483	3110	03	8518252	6210	02	8520362	1807	02	8522783	4801	01
8330191	8415	04	8512541	8240	01	8518252	6215	02	8520363	1801	01	8522981	8240	01
8330226	5810	01	8512843	1901	01	8518433	1541	01	8520363	1802	01	8522981	8240	01

Répertoire numérique - Numerical index - Sachverzeichnis, nach Nummern geordnet
Fortegnelse over reservedels numrene - Repertorio numérico - Indice numérico - Numeriek overzicht - Nummerregister

120.10
B P.R. 705

1 Numéro des pièces - Part Number - Ersatzteilnummer - Delnumre - Numeros de las piezas - Numeri di pezzi - Nummers der onderdelen - Reservdelsnummer
2 Numéro des planches - Plate Number - Bildtafelnummer - Planche-Numre - Numeros de las laminas - Numeri delle tavole - Nummers der afbeeldingen - Bildnummer
3 Quantité par véhicule - Quantity per vehicle - Menge pro fahrzg - Antal pr. vogn - Cantitad por véhiculo - Quantita per vehicolo - Aant. per wagen - Antal per bil

1	2	3	1	2	3	1	2	3	1	2	3	1	2	3
8522981	8260	02	8524920	8501	02	8527254	8575	01	8527821	8145	01	8528684	3405	01
8523031	6253	01	8524920	8505	02	8527483	8570	01	8527822	8210	01	8528685	3420	01
8523050	1801	02	8524953	8501	04	8527484	8570	01	8527823	8210	01	852868599	3420	01
8523050	1802	02	8524953	8505	04	8527492	8570	01	8527824	8210	01	8528686	3420	01
8523050	1805	02	8524972	4020	02	8527494	8570	02	8527825	8210	02	8528687	3420	01
8523050	1806	02	8524972	4301	02	8527503	8575	02	8527870	8295	01	8528688	3420	01
8523050	1807	02	8524972	4301	03	8527535	8145	02	8527873	8297	04	8528689	3420	01
8523063	1801	02	8524972	5101	02	8527553	8575	01	8527895	6285	04	8528690	3420	01
8523063	1802	02	8524978	5801	04	8527591	8430	01	8527896	6285	01	8528691	3420	01
8523063	1805	02	8524978	5860	04	8527628	8440	01	8527912	8480	01	8528692	3420	01
8523063	1806	02	8524978	8125	05	8527629	8440	01	8527912	8485	01	8528693	3420	02
8523063	1807	02	8524978	8125	05	8527670	8401	02	8527913	8540	02	8528694	3420	02
8523064	1801	01	8524978	8125	06	8527670	8402	02	8527913	8540	06	8528695	3420	02
8523064	1802	01	8524978	8135	02	8527670	8410	02	8527922	7101	01	8528700	3430	04
8523064	1805	01	8524978	8165	04	8527670	8411	02	8527935	8145	03	8528700	3440	01
8523064	1806	01	8524978	8165	08	8527670	8415	02	8527938	8201	01	8528701	3430	02
8523064	1807	01	8524978	8170	01	8527718	8570	02	8527939	8201	01	8528706	3440	01
8523568	1870	02	8524978	8170	01	8527719	8570	01	8527940	8210	02	8528707	3440	01
8523669	8260	02	8524978	8170	02	8527720	8570	01	8527943	8210	01	8528709	3440	01
8523756	1905	02	8524978	8170	03	8527756	3130	01	8527944	8210	01	8528711	3460	01
8523766	1905	01	8524978	8170	04	8527756	3145	01	8527954	8560	01	8528712	3460	01
8523771	1905	02	8524978	8170	04	8527757	8401	01	8527954	8565	01	8528812	3420	01
8523772	1905	01	8524978	8170	05	8527757	8410	01	8527955	8210	01	8528815	8295	02
8523775	1905	08	8525722	1560	01	8527758	8401	01	8527956	8210	01	8528816	8295	01
8524398	1901	01	8525722	1565	01	8527759	8410	01	8527962	8295	01	8528823	8210	02
8524415	8240	01	8526318	8580	04	8527763	8401	04	8528053	8560	01	8528861	3145	02
8524415	8260	01	8526319	7001	01	8527763	8410	04	8528053	8565	01	8528866	3130	01
8524484	4220	04	8526320	7001	02	8527764	8145	01	8528054	8560	01	8528867	3145	01
8524668	1543	03	8526321	1580	02	8527765	8250	01	8528054	8565	01	8528877	3110	02
8524668	1545	03	8526611	8540	04	8527768	8295	02	8528156	8201	02	8528877	3122	02
8524795	8570	04	8526611	8540	20	8527769	8295	01	8528281	8220	02	8528883	8440	01
8524860	4030	01	8526716	5101	04	8527770	8295	01	8528282	8220	01	8528884	8440	01
8524860	4801	02	8526716	8160	02	8527771	8295	01	8528283	8220	01	8528885	8440	01
8524860	4801	02	8526716	8160	04	8527787	8210	01	8528338	1435	01	8528886	8440	01
8524860	5101	04	8527034	8575	01	8527793	8140	01	8528456	5101	06	8528887	8440	01
8524860	5110	04	8527049	8570	01	8527794	8290	01	8528597	8210	01	8528888	8440	01
8524860	5801	01	8527054	8570	02	8527803	8210	02	8528598	8210	01	8528897	1525	02
8524860	7101	01	8527055	8570	01	8527818	8201	01	8528614	8575	01	8528904	8297	01
8524860	8135	02	8527081	8570	02	8527819	8201	01	8528615	8210	01	8528905	8297	01
8524860	8285	02	8527253	8575	01	8527820	8145	01	8528623	1525	01	8528933	8575	01

120.24

Répertoire numérique - Numerical index - Sachverzeichnis, nach Nummern geordnet
Fortegnelse over reservedels numrene - Repertorio numérico - Indice numérico - Numeriek overzicht - Nummerregister

120.11
B P.R. 705

1 Numéro des pièces - Part Number - Ersatzteilnummer - Delnumre - Numeros de las piezas - Numeri di pezzi - Nummers der onderdelen - Reservdelsnummer
2 Numéro des planches - Plate Number - Bildtafelnummer - Planche-Numre - Numeros de las laminas - Numeri delle tavole - Nummers der afbeeldingen - Bildnummer
3 Quantité par véhicule - Quantity per vehicle - Menge pro fahrzg - Antal pr. vogn - Cantitad por véhiculo - Quantita per vehicolo - Aant. per wagen - Antal per bil

1	2	3	1	2	3	1	2	3	1	2	3	1	2	3
8528939	8580	02	8529554	8297	01	8536129	4020	01	8537130	1810	01	8538660	6205	02
8528949	8590	01	8529555	8297	01	8536261	1801	01	8537130	1811	01	8538667	5110	02
8528951	8590	01	8529556	8297	01	8536261	1802	01	8537130	1812	01	8538668	5110	01
8528960	8560	01	8529562	8272	01	8536261	1805	01	8537130	1815	01	8538669	5110	01
8528961	8565	01	8529563	8272	01	8536261	1806	01	8537198	1541	01	8538693	4030	01
8528971	8297	01	8529573	8540	01	8536261	1807	01	8537198	1541	01	8538938	6210	02
8528972	8297	01	8529588	8540	01	8536301	1840	01	8537198	1543	02	8538938	6215	02
8528983	1501	03	8529592	8560	01	8536368	1840	02	8537198	1545	02	8539021	8240	01
8528992	1575	01	8529592	8565	01	8536487	6201	01	8537233	6201	01	8539277	1541	03
8528993	1575	01	8530647	7001	01	853648752	6201	01	8537251	1870	01	8539277	1543	03
8529030	3430	01	8530648	7001	01	8536649	6205	01	8537570	8550	09	8539277	1545	03
852903099	3430	01	8530649	7001	01	8536719	1860	02	8537697	1545	01	8539283	6274	01
8529032	3440	01	8530650	7001	01	8536723	1860	01	8537703	1541	01	8539283	6277	01
852903299	3440	01	8530652	7001	01	8536725	1860	01	8537703	1543	01	8539318	4320	02
8529040	1580	01	8530655	7001	01	8536734	1860	01	8537703	1545	01	8539319	3150	02
8529077	8490	01	8530668	7001	01	8536738	1860	01	8537715	6201	02	8539319	3155	02
8529077	8495	01	8530677	7001	01	8536742	1860	01	8537805	1810	01	8539375	3170	01
8529083	8480	01	8530678	7001	01	8536743	1860	01	8537805	1811	01	8539375	3170	02
8529088	7001	01	8535040	4030	01	8536745	1860	01	8537805	1812	01	8539375	3185	02
8529090	8575	01	8535040	7101	01	8536747	1860	01	8537805	1815	01	8539435	4030	01
8529144	4320	02	8535040	8210	04	8536788	1860	01	8537930	6205	02	8539526	1870	01
8529145	1580	01	8535040	8285	02	8536853	8560	08	8538052	8272	06	8539583	3001	12
8529269	8295	01	8535040	8285	02	8536853	8560	14	8538124	1810	02	8539755	5840	01
8529378	1435	01	8535041	4020	02	8536853	8565	08	8538284	7801	01	8539779	1541	02
8529379	1435	01	8535041	5101	02	8536853	8565	14	8538293	1810	02	8539779	1543	02
8529443	8490	01	8535041	8285	02	8536918	8540	01	8538293	1811	02	8539779	1545	02
8529443	8495	01	8535044	1541	01	8536979	6205	04	8538293	1812	02	8539804	1529	02
8529444	8490	01	8535044	1543	01	8536979	8135	02	8538293	1815	02	8539804	1533	02
8529444	8495	01	8535044	1545	01	8536979	8145	02	8538502	8560	01	8539804	1535	02
8529449	8490	01	8535092	4030	01	8536979	8145	05	8538502	8560	07	8539907	6295	62
8529449	8495	01	8535130	8165	04	8537031	6260	01	8538502	8565	XX	8539908	6295	55
8529450	8490	01	8535150	6253	01	8537123	1810	01	8538502	8565	07	8539909	6295	15
8529450	8495	01	8535154	6253	01	8537123	1811	01	8538566	1870	01	8539910	6295	06
8529451	8490	01	8535169	6205	01	8537123	1812	01	8538605	1801	01	8539911	6295	02
8529451	8495	01	8535598	1543	01	8537123	1815	01	8538605	1802	01	853996427	1555	01
8529497	4010	01	8535598	1545	01	8537125	1810	01	8538605	1805	01	853996432	1555	01
8529530	1575	01	8535613	8135	04	8537125	1811	01	8538605	1806	01	8540107	8401	01
8529531	1575	01	8535823	1541	02	8537125	1812	01	8538605	1807	01	8540107	8402	01
8529532	1575	01	8535823	1543	02	8537125	1815	01	8538605	6265	04	8540107	8410	01
8529553	8297	01	8535823	1545	02	8537129	1810	01	8538605	6268	04	8540107	8411	01

Répertoire numérique - Numerical index - Sachverzeichnis, nach Nummern geordnet
Fortegnelse over reservedels numrene - Repertorio numérico - Indice numérico - Numeriek overzicht - Nummerregister

120.12
B P.R. 705

1 Numéro des pièces - Part Number - Ersatzteilnummer - Delnumre - Numeros de las piezas - Numeri di pezzi - Nummers der onderdelen - Reservdelsnummer
2 Numéro des planches - Plate Number - Bildtafelnummer - Planche-Numre - Numeros de las laminas - Numeri delle tavole - Nummers der afbeeldingen - Bildnummer
3 Quantité par véhicule - Quantity per vehicle - Menge pro fahrzg - Antal pr. vogn - Cantitad por véhiculo - Quantita per vehicolo - Aant. per wagen - Antal per bil

1	2	3	1	2	3	1	2	3	1	2	3	1	2	3
8540107	8415	01	8540587	6201	01	8541077	8411	01	8541627	6272	01	8542158	6225	04
8540108	8401	01	8540596	5840	01	8541077	8415	01	8541689	6255	01	8542158	6228	04
8540108	8402	01	8540605	6265	01	8541183	1580	01	8541712	1860	04	8542182	6253	02
8540108	8410	01	8540605	6268	01	8541206	1810	01	8541713	1860	01	8542183	6255	01
8540108	8411	01	8540633	1801	01	8541206	1812	01	8541714	1860	01	8542184	6255	01
8540108	8415	01	8540633	1802	01	8541243	6250	01	8541716	1860	01	8542205	1801	XX
8540109	8401	01	8540633	1805	01	8541244	6253	01	8541720	1860	02	8542205	1802	XX
8540109	8402	01	8540633	1806	01	8541262	6205	01	8541828	5830	01	8542205	1805	XX
8540109	8410	01	8540633	1807	01	8541296	6260	01	8541831	6255	01	8542205	1806	XX
8540109	8411	01	8540638	1801	01	8541349	6205	01	8541843	6225	02	8542205	1807	XX
8540109	8415	01	8540638	1802	01	8541351	6205	01	8541845	6225	02	8542263	6225	06
8540110	8401	01	8540638	1805	01	8541353	4401	01	8541845	6228	02	8542263	6228	06
8540110	8402	01	8540638	1806	01	8541354	4401	01	8541852	6225	02	8542263	6232	06
8540110	8410	01	8540638	1807	01	8541355	4401	01	8541852	6225	02	8542398	6225	02
8540110	8411	01	8540700	1870	01	8541356	4401	01	8541852	6244	02	8542398	6228	02
8540110	8415	01	8540763	8270	02	8541357	4401	01	8541852	6245	02	8542398	6232	02
8540111	8401	01	8540763	8275	02	8541358	4401	01	8541863	6225	04	8542401	6201	01
8540111	8402	01	8540765	3170	01	8541359	4401	01	8541863	6228	04	8542404	6228	02
8540111	8410	01	8540774	1870	01	8541360	4401	01	8541889	1860	01	8542404	6232	02
8540111	8411	01	8540776	1870	02	8541361	4401	01	8541891	1860	01	8542405	6220	05
8540111	8415	01	8540777	1870	01	8541362	4401	01	8541905	1810	02	8542405	6221	05
8540228	3170	01	8540778	1870	01	8541363	4401	01	8541905	1811	02	8542502	6201	01
8540230	8575	02	8540779	1870	01	8541364	4401	01	8541905	1812	02	8542506	3405	04
8540230	8575	04	8540780	1870	01	8541365	4401	01	8541905	1815	02	8542507	8415	02
8540272	6250	01	8540824	6253	04	8541366	4401	01	8541908	1810	01	8542512	1860	01
8540272	6255	01	8540966	8575	04	8541367	5830	01	8541933	6274	01	8542528	4801	02
8540273	6255	01	8540967	3460	01	8541368	5830	01	8541933	6277	01	8542550	8440	18
8540274	6255	05	8541035	8401	01	8541378	1810	01	8541935	6274	01	8542551	8440	34
8540297	6201	01	8541035	8402	01	8541378	1811	01	8541935	6277	01	8542591	6295	05
8540298	6201	01	8541035	8410	01	8541378	1812	01	8541937	6274	08	8542655	1801	01
8540347	4220	02	8541035	8411	01	8541378	1815	01	8541937	6277	08	8542655	1802	01
8540467	1541	01	8541035	8415	01	8541416	1541	01	8541940	6274	04	8542657	1801	01
8540467	1543	01	8541076	8401	01	8541416	1543	01	8541940	6277	04	8542657	1802	01
8540467	1545	01	8541076	8402	01	8541416	1545	01	8541942	6274	01	8542689	1810	01
8540495	8401	02	8541076	8410	01	8541421	1545	01	8541942	6277	01	8542689	1811	01
8540495	8402	02	8541076	8411	01	8541466	6295	01	8541943	6274	02	8542689	1812	01
8540495	8410	02	8541076	8415	01	8541553	6280	01	8541943	6277	02	8542689	1815	01
8540495	8411	02	8541077	8401	01	8541554	6274	01	8541944	6274	01	8542693	1810	01
8540495	8415	02	8541077	8402	01	8541554	6277	01	8541944	6277	01	8542693	1810	01
8540517	1601	01	8541077	8410	01	8541626	6272	01	8541977	1860	01	8542693	1811	01

120.24

Répertoire numérique - Numerical index - Sachverzeichnis, nach Nummern geordnet
Fortegnelse over reservedels numrene - Repertorio numérico - Indice numérico - Numeriek overzicht - Nummerregister

120.13
B P.R. 705

1 Numéro des pièces - Part Number - Ersatzteilnummer - Delnumre - Numeros de las piezas - Numeri di pezzi - Nummers der onderdelen - Reservdelsnummer
2 Numéro des planches - Plate Number - Bildtafelnummer - Planche-Numre - Numeros de las laminas - Numeri delle tavole - Nummers der afbeeldingen - Bildnummer
3 Quantité par véhicule - Quantity per vehicle - Menge pro fahrzg - Antal pr. vogn - Cantitad por véhiculo - Quantita per vehicolo - Aant. per wagen - Antal per bil

1	2	3	1	2	3	1	2	3	1	2	3	1	2	3
8542693	1811	01	8543015	8460	01	8543551	6235	01	8543676	1810	01	8543789	6272	01
8542693	1812	01	8543015	8460	01	8543558	6265	02	8543676	1811	01	8543839	6232	06
8542693	1812	01	8543015	8460	04	8543559	6265	02	8543676	1812	01	8543878	6220	01
8542693	1815	01	8543015	8465	01	8543559	6268	02	8543676	1815	01	8543878	6221	01
8542693	1815	01	8543015	8465	01	8543560	6265	02	8543676	1870	01	8543880	6220	01
8542695	1810	XX	8543015	8465	04	8543561	6201	01	8543677	1810	01	8543880	6221	01
8542695	1811	01	8543033	8480	04	8543593	6253	01	8543677	1811	01	8543998	1905	02
8542695	1812	01	8543033	8480	06	8543594	6253	01	8543677	1812	01	8543999	1905	01
8542695	1815	01	8543033	8480	06	8543605	6225	02	8543677	1815	01	8544000	1905	01
8542721	8401	01	8543033	8485	02	8543605	6228	02	8543678	1815	01	8544007	6240	02
8542721	8402	01	8543033	8485	04	8543605	6232	02	8543680	1810	02	8544072	8450	02
8542721	8410	01	8543033	8485	04	8543606	6225	06	8543680	1811	03	8544072	8455	02
8542721	8411	01	8543033	8485	08	8543606	6228	06	8543680	1812	03	8544072	8460	02
8542721	8415	01	8543053	6200	01	8543606	6232	06	8543680	1815	03	8544072	8465	02
8542742	8550	56	8543132	1905	01	8543607	6225	02	8543687	6225	02	8544080	6240	01
8542792	6253	02	8543133	1905	01	8543607	6228	02	8543687	6228	02	8544081	6240	01
8542812	1860	01	8543183	3001	02	8543607	6232	02	8543687	6232	02	8544082	6240	01
8542815	1860	01	8543215	6274	02	8543608	6232	02	8543699	6225	02	8544083	6240	03
8542816	1860	01	8543215	6277	02	8543610	6232	02	8543699	6228	02	8544084	6240	01
8542817	1860	01	8543293	3150	01	8543611	6232	04	8543699	6232	02	8544112	6295	04
8542818	1870	01	8543293	3155	01	8543644	6272	03	8543716	6225	02	8544144	1529	01
8542826	1870	01	8543462	6260	01	8543645	6265	01	8543716	6228	02	8544144	1531	01
8542838	8480	06	8543464	6260	01	8543645	6268	01	8543716	6232	02	8544144	1533	01
8542838	8485	06	8543469	6260	01	8543646	6272	01	8543756	8285	02	8544144	1535	01
8542845	1860	01	8543470	8125	02	8543647	6272	03	8543757	8285	02	8544157	1529	01
8542868	4260	02	8543472	8460	04	8543648	6272	03	8543758	8201	02	8544157	1531	01
8542868	4340	02	8543472	8465	04	8543653	6265	02	8543758	8250	01	8544157	1533	01
8542973	8440	22	8543503	6225	02	8543653	6268	02	854375852	8201	02	8544157	1535	01
8543013	8430	02	8543503	6228	02	8543659	6265	01	854375852	8250	01	8544159	1529	01
8543013	8480	19	8543503	6232	02	8543659	6268	01	8543772	6265	03	8544159	1531	01
8543013	8485	29	8543504	6232	02	8543660	6265	02	8543772	6268	03	8544159	1533	01
8543014	8430	02	8543505	6247	02	8543660	6268	02	8543773	1801	01	8544159	1535	01
8543014	8460	04	8543506	6247	01	8543661	6265	02	8543773	1802	01	8544177	1529	01
8543014	8465	04	8543507	6247	01	8543661	6265	06	8543773	1805	01	8544177	1531	01
8543014	8480	04	8543529	6201	01	8543661	6268	02	8543773	1806	01	8544177	1533	01
8543014	8480	05	8543548	6245	01	8543661	6268	06	8543773	1807	01	8544177	1535	01
8543014	8480	06	8543549	6245	01	8543670	3170	01	8543776	6265	03	8544178	1529	03
8543014	8485	02	8543550	6235	01	8543675	1811	01	8543776	6268	03	8544178	1531	03
8543014	8485	04	8543550	6235	01	8543675	1812	01	8543780	6265	02	8544178	1533	03
8543014	8485	10	8543551	6235	01	8543675	1815	01	8543780	6268	02	8544178	1535	03

Répertoire numérique - Numerical index - Sachverzeichnis, nach Nummern geordnet
Fortegnelse over reservedels numrene - Repertorio numérico - Indice numérico - Numeriek overzicht - Nummerregister

120.14
B P.R. 705

1 Numéro des pièces - Part Number - Ersatzteilnummer - Delnumre - Numeros de las piezas - Numeri di pezzi - Nummers der onderdelen - Reservdelsnummer
2 Numéro des planches - Plate Number - Bildtafelnummer - Planche-Numre - Numeros de las laminas - Numeri delle tavole - Nummers der afbeeldingen - Bildnummer
3 Quantité par véhicule - Quantity per vehicle - Menge pro fahrzg - Antal pr. vogn - Cantitad por véhiculo - Quantita per vehicolo - Aant. per wagen - Antal per bil

1	2	3	1	2	3	1	2	3	1	2	3	1	2	3
8544180	6205	01	8544355	3110	01	8544469	6245	01	8544812	3110	01	8545224	1541	01
8544181	5860	01	8544355	3122	01	8544470	6245	01	8544812	3125	01	8545224	1543	01
8544184	1529	02	8544361	6235	01	8544471	6245	01	8544815	8240	01	8545224	1545	01
8544184	1531	02	8544362	6235	01	8544472	6245	01	8544819	6225	02	8545270	6297	01
8544184	1533	02	8544363	6235	01	8544473	6245	01	8544823	6253	01	8545273	6268	02
8544184	1535	02	8544364	6235	01	8544474	6245	01	8544823	6255	01	8545274	6268	02
8544207	6247	02	8544365	6235	02	8544475	6245	01	8544844	6225	02	8545290	8150	04
8544221	3170	02	8544366	6235	01	8544476	6245	01	8544844	6228	02	8545290	8275	04
8544221	5860	01	8544367	6235	01	8544479	6260	01	8544857	6225	02	8545291	8285	04
8544221	5860	02	8544368	6235	01	8544483	6272	01	8544882	6201	01	8545352	6245	01
8544223	8560	01	8544382	6245	01	8544502	1860	01	854488252	6201	01	8545416	6232	02
8544223	8565	01	8544383	6245	01	8544511	6265	01	8544885	6247	01	8545420	8285	04
8544237	6295	01	8544384	6245	01	8544511	6265	01	8545062	8285	02	8545420	8285	04
8544240	6205	01	8544385	6245	01	8544511	6268	01	8545063	8285	02	8545421	8285	04
8544241	6205	01	8544386	6245	01	8544511	6268	01	8545084	6242	02	8545459	8201	04
8544242	6205	01	8544387	6245	01	8544531	6280	01	8545085	6245	02	8545505	6242	01
8544243	6205	01	8544388	6245	01	8544551	6208	01	8545152	6220	01	8545546	1860	01
8544263	1905	01	8544389	6245	01	8544609	6280	01	8545152	6221	01	8545547	1860	01
8544278	6247	02	8544390	6245	01	8544624	6242	02	8545163	8250	04	8545579	6260	01
8544279	6247	02	8544391	6245	01	8544625	6295	06	8545164	8480	06	8545637	8240	02
8544280	6247	02	8544406	6247	01	8544654	1815	01	8545164	8485	06	854563752	8240	02
8544281	6247	02	8544407	6247	01	8544656	8401	04	8545176	8285	02	8545718	6201	01
8544282	6272	01	8544408	6247	01	8544656	8402	04	8545176	8285	02	854571852	6201	01
8544283	6272	02	8544409	6247	01	8544656	8410	04	8545176	8285	04	8545726	8560	01
8544284	6272	01	8544410	6247	01	8544656	8411	04	8545176	8285	04	8545726	8565	01
8544285	6272	01	8544411	6247	01	8544656	8415	04	8545195	6242	01	8545761	6235	02
8544286	6272	01	8544427	8140	02	8544679	6260	01	8545196	6242	01	8545761	6235	02
8544287	6272	01	8544434	6245	01	8544680	6260	01	8545197	6242	01	8545761	6240	02
8544288	6272	01	8544435	6245	01	8544681	8275	02	8545198	6242	02	8545761	6242	02
8544289	6272	01	8544442	6235	01	8544685	1541	01	8545199	6242	01	8545815	4010	01
8544290	6272	01	8544442	6235	01	8544685	1543	01	8545200	6242	02	8545920	1510	04
8544291	6272	01	8544443	6235	01	8544702	6235	01	8545201	6242	01	8545929	8560	02
8544292	6272	01	8544443	6235	01	8544703	6235	01	8545202	6242	01	8545929	8565	02
8544293	6272	01	8544463	6274	02	8544704	6235	01	8545203	6242	01	8545930	6240	01
8544294	6272	01	8544463	6277	02	8544705	6235	01	8545205	8540	01	8545931	6240	01
8544296	6272	01	854446409	8285	22	8544790	6272	01	8545205	8550	01	8545932	6240	01
8544300	6272	01	8544465	6245	01	8544793	8401	01	854521809	8290	24	8545933	6240	02
8544301	6272	01	8544466	6245	01	8544793	8410	01	8545223	1541	01	8545934	6240	02
8544313	6272	01	8544467	6245	01	8544794	8401	01	8545223	1543	01	8545936	1840	01
8544341	1905	01	8544468	6245	01	8544794	8410	01	8545223	1545	01	8545939	1840	01

Répertoire numérique - Numerical index - Sachverzeichnis, nach Nummern geordnet
Fortegnelse over reservedels numrene - Repertorio numérico - Indice numérico - Numeriek overzicht - Nummerregister

120.15
B P.R. 705

1 Numéro des pièces - Part Number - Ersatzteilnummer - Delnumre - Numeros de las piezas - Numeri di pezzi - Nummers der onderdelen - Reservdelsnummer
2 Numéro des planches - Plate Number - Bildtafelnummer - Planche-Numre - Numeros de las laminas - Numeri delle tavole - Nummers der afbeeldingen - Bildnummer
3 Quantité par véhicule - Quantity per vehicle - Menge pro fahrzg - Antal pr. vogn - Cantitad por véhiculo - Quantita per vehicolo - Aant. per wagen - Antal per bil

1	2	3	1	2	3	1	2	3	1	2	3	1	2	3
8545988	6295	06	8546288	5810	01	8547011	1850	01	8547716	6210	01	8548312	6244	01
8546001	6265	02	8546288	5820	01	8547012	1850	02	8547718	6210	01	8548312	6245	01
8546001	6268	02	8546288	8560	03	8547013	1850	02	8547718	6215	01	8548313	6244	01
8546002	6265	02	8546288	8565	03	8547017	1850	01	8547719	6215	01	8548313	6245	01
8546002	6268	02	8546307	4310	12	8547018	1850	01	8547738	4301	02	8548314	6244	01
8546003	6265	02	8546355	5835	01	8547232	6274	01	8547750	8125	11	8548314	6245	01
8546003	6268	02	8546375	4020	02	8547232	6277	01	8547751	1860	01	8548315	6244	01
8546004	6265	02	8546376	4220	04	8547299	1541	02	8547752	1860	01	8548315	6245	01
8546004	6268	02	8546377	4220	04	8547299	1543	02	854795301	1529	01	8548316	6244	01
8546005	6265	04	8546378	5825	01	8547299	1545	02	854795301	1531	01	8548316	6245	01
8546005	6268	04	8546424	4801	02	8547307	1541	01	854795306	1529	01	8548317	6244	01
8546006	6265	02	8546451	1510	08	8547307	1543	01	854795306	1533	01	8548317	6245	01
8546006	6268	02	8546512	3001	01	8547310	1543	02	854795306	1535	01	8548324	6208	01
8546009	6265	01	8546544	1529	01	8547310	1545	02	8547995	4230	02	8548337	1529	01
8546013	6268	01	8546544	1529	01	8547327	1610	01	8547999	1430	01	8548337	1531	01
8546095	7001	03	8546544	1531	01	8547347	1510	08	8548021	4401	01	8548337	1533	01
8546098	1860	01	8546544	1531	01	8547354	1440	03	8548022	4401	01	8548342	8145	04
8546104	6295	01	8546544	1533	01	8547357	6244	02	8548023	4401	01	8548400	1830	04
8546108	6260	01	8546544	1533	01	8547358	6244	01	8548024	4401	01	8548427	6277	01
8546109	6260	01	8546544	1535	01	8547359	6244	01	8548025	4401	01	8548428	6274	01
8546148	1870	02	8546544	1535	01	8547370	1860	01	8548026	4401	01	8548459	6215	01
8546154	6244	02	8546544	1570	01	8547403	1860	01	8548027	4401	01	8548459	6215	01
8546155	6218	01	8546547	1529	01	8547418	1541	01	8548028	4401	01	8548460	6210	01
8546159	5840	01	8546547	1531	01	8547418	1543	01	8548029	4401	01	8548460	6210	01
8546170	5805	01	8546547	1533	01	8547418	1545	01	8548030	4401	01	8548461	6210	01
8546170	5810	01	8546547	1535	01	8547532	1870	01	8548031	4401	01	8548462	6218	01
8546170	5815	01	8546633	1585	01	8547585	3001	01	8548032	4401	01	8548544	1901	01
8546187	4020	02	8546664	5820	01	854758599	3001	01	8548033	4401	01	8548558	6205	01
8546244	1440	04	8546671	8220	02	8547606	1840	01	8548034	4401	01	8548562	5825	01
8546252	1541	01	8546730	3170	01	8547612	1840	01	8548035	4401	01	8548565	5825	01
8546252	1543	01	8546797	1701	01	8547614	1840	01	8548065	4320	02	8548571	5825	01
8546252	1545	01	8546814	6201	01	8547615	1840	01	8548066	5801	01	8548572	5825	01
8546258	6205	01	8546852	1601	01	8547616	1840	01	8548088	6221	01	8548574	5810	01
8546265	6235	02	8546907	8125	08	8547620	6220	01	8548088	6228	02	8548574	5820	01
8546265	6235	02	8546907	8165	04	8547620	6221	01	8548090	6285	02	8548600	3405	03
8546265	6240	02	8546907	8170	02	8547623	6220	03	8548179	1870	01	8548601	3405	03
8546265	6242	02	8546934	7001	01	8547623	6221	02	8548181	1860	01	8548606	1850	01
8546266	1510	01	8546944	8250	04	8547625	1840	01	8548307	8415	02	8548607	1850	01
8546270	1905	01	8547006	1850	01	8547692	6295	01	8548308	8440	02	8548608	1850	01
8546275	1510	01	8547007	1850	02	8547693	6295	02	8548311	7001	01	8548609	1850	02

●— 120.24

Répertoire numérique - Numerical index - Sachverzeichnis, nach Nummern geordnet
Fortegnelse over reservedels numrene - Repertorio numérico - Indice numérico - Numeriek overzicht - Nummerregister

120.16
B P.R. 705

1 Numéro des pièces - Part Number - Ersatzteilnummer - Delnumre - Numeros de las piezas - Numeri di pezzi - Nummers der onderdelen - Reservdelsnummer
2 Numéro des planches - Plate Number - Bildtafelnummer - Planche-Numre - Numeros de las laminas - Numeri delle tavole - Nummers der afbeeldingen - Bildnummer
3 Quantité par véhicule - Quantity per vehicle - Menge pro fahrzg - Antal pr. vogn - Cantitad por véhiculo - Quantita per vehicolo - Aant. per wagen - Antal per bil

		3	1	2	3	1	2	3	1	2	3	1	2	3
8548612	1850	01	8548845	3420	01	8549064	6215	01	8549176	6244	02	8549262	6244	01
8548613	1850	02	8548848	1870	04	8549065	6210	01	8549178	6268	01	8549262	6245	01
8548621	1580	01	8548855	4801	02	8549066	6215	01	8549179	6265	01	8549274	1529	01
8548625	6250	01	8548860	1840	01	8549067	6210	01	8549180	6268	01	8549274	1531	01
8548626	6250	01	8548876	1850	01	8549085	1860	01	8549181	6265	01	8549274	1533	01
8548626	6250	01	8548877	1840	01	8549086	6220	01	8549182	6272	01	8549274	1535	01
8548627	6250	01	8548878	6228	02	8549087	6220	01	8549183	6272	01	8549275	1529	01
8548627	6255	01	8548880	6228	02	8549088	6220	01	8549186	6265	01	8549275	1531	01
8548628	6250	01	8548881	1870	01	8549089	6220	01	8549186	6268	01	8549275	1533	01
8548629	6250	01	8548882	1860	01	8549090	6220	01	8549187	6265	01	8549275	1535	01
8548629	6250	01	8548887	7801	01	8549090	6221	01	8549188	6268	01	8549276	1529	01
8548630	6250	01	8548951	4030	01	8549091	6220	01	8549189	6265	01	8549276	1531	01
8548630	6255	01	8548953	1510	08	8549091	6221	01	8549190	6268	01	8549276	1533	01
8548647	1830	04	8548955	1860	01	8549096	1870	01	8549193	6272	02	8549276	1535	01
8548658	6205	02	8548961	5835	01	8549100	6274	01	8549194	1601	01	8549277	1529	01
8548672	6201	01	8548962	5835	01	8549100	6277	01	8549200	5825	01	8549277	1531	01
8548675	1540	01	8548963	5830	01	8549101	1805	01	8549200	5825	01	8549277	1533	01
8548680	4030	01	8548979	1610	01	8549101	1806	01	8549216	6250	01	8549277	1535	01
8548683	1810	01	8548981	1610	01	8549101	1807	01	8549217	6250	01	8549310	5830	01
8548692	6205	01	8548983	1440	01	8549102	1801	01	8549218	6250	01	8549311	5830	01
8548693	6205	01	8548988	1440	01	8549102	1805	01	8549219	6250	01	8549312	5830	01
8548695	6205	01	8548989	1840	01	8549102	1807	01	8549220	6250	01	8549313	5830	01
8548706	6255	01	8548991	4210	02	8549103	1801	01	8549221	6250	01	8549314	5830	01
8548706	6255	01	8549008	4301	02	8549103	1802	01	8549222	6250	01	8549334	1531	01
8548707	6255	01	8549009	1801	XX	8549103	1805	01	8549223	6250	01	8549334	1535	01
8548708	6297	01	8549009	1802	XX	8549103	1806	01	8549224	6250	01	8549339	1580	01
8548709	6297	01	8549009	1805	XX	8549103	1807	01	8549225	6250	01	8549340	1580	01
8548710	6285	01	8549009	1806	XX	8549106	6280	01	8549236	1801	01	8549342	1580	01
8548712	6260	01	8549009	1807	XX	8549108	4340	02	8549236	1802	01	8549343	1580	01
8548713	3405	01	8549017	1860	01	8549116	4340	01	8549236	1805	01	8549344	1580	01
8548796	6255	01	8549041	1850	01	8549117	4340	01	8549236	1806	01	8549345	1580	01
8548797	6201	01	8549047	1815	01	8549118	1901	01	8549236	1807	01	8549347	6218	01
8548804	6295	02	8549050	1801	01	8549119	1901	01	8549243	6250	01	8549348	6218	01
8548804	6295	03	8549053	6220	01	8549135	4030	01	8549245	6297	01	8549349	6218	01
8548805	6295	01	8549054	4301	03	8549139	4801	01	8549251	5850	01	8549350	6218	01
8548805	6297	01	8549055	4301	02	8549140	4801	01	8549253	6250	01	8549351	6218	01
8548843	3460	01	8549061	1580	01	8549141	4801	01	8549258	6255	01	8549352	6218	01
854884399	3460	01	8549063	6210	01	8549147	1850	01	8549259	6255	01	8549358	6265	01
8548844	3430	06	8549063	6215	01	8549157	1870	01	8549261	6244	01	8549358	6268	01
8548844	6295	09	8549064	6210	01	8549166	1870	01	8549261	6245	01	8549361	4230	02

120.24

Répertoire numérique - Numerical index - Sachverzeichnis, nach Nummern geordnet
Fortegnelse over reservedels numrene - Repertorio numérico - Indice numérico - Numeriek overzicht - Nummerregister

120.17
B P.R. 705

1 Numéro des pièces - Part Number - Ersatzteilnummer - Delnumre - Numeros de las piezas - Numeri di pezzi - Nummers der onderdelen - Reservdelsnummer
2 Numéro des planches - Plate Number - Bildtafelnummer - Planche-Numre - Numeros de las laminas - Numeri delle tavole - Nummers der afbeeldingen - Bildnummer
3 Quantité par véhicule - Quantity per vehicle - Menge pro fahrzg - Antal pr. vogn - Cantitad por véhiculo - Quantita per vehicolo - Aant. per wagen - Antal per bil

1	2	3	1	2	3	1	2	3	1	2	3	1	2	3
8549362	4230	02	8549418	1805	01	8549430	1806	01	8549549	3440	01	8549622	1870	01
8549367	6260	01	8549418	1806	01	8549430	1807	01	8549550	1810	01	8549623	1870	01
8549368	6260	01	8549418	1807	01	8549431	1801	01	8549551	1810	01	8549624	1870	01
8549373	6265	XX	8549421	1801	01	8549431	1802	01	8549552	1810	01	8549625	1870	01
8549373	6268	XX	8549421	1805	01	8549431	1805	01	8549552	1811	01	8549626	1870	01
8549374	6265	XX	8549422	1801	02	8549431	1806	01	8549552	1812	01	8549641	1610	01
8549374	6268	XX	8549422	1805	02	8549431	1807	01	8549552	1815	01	8549692	1430	10
8549376	1840	01	8549423	1801	01	8549432	1801	01	8549553	1810	01	8549692	1435	14
8549379	1840	01	8549423	1805	01	8549432	1802	01	8549554	1810	01	8549711	1540	01
8549381	1840	01	8549424	1801	01	8549432	1805	01	8549554	1811	01	8549712	1540	01
8549381	1840	01	8549424	1802	01	8549432	1806	01	8549554	1812	01	8549713	1541	01
8549382	1570	01	8549424	1805	01	8549432	1807	01	8549554	1815	01	8549713	1543	01
8549384	6274	01	8549424	1806	01	8549433	1805	01	8549556	1810	01	8549713	1545	01
8549384	6277	01	8549424	1807	01	8549433	1807	01	8549556	1811	01	8549714	1541	01
8549385	6274	01	8549425	1801	01	8549435	1801	01	8549556	1812	01	8549714	1543	01
8549386	6274	01	8549425	1802	01	8549435	1802	01	8549556	1815	01	8549714	1545	01
8549386	6277	01	8549425	1805	01	8549436	1801	01	8549557	1810	01	8549715	1541	04
8549387	6274	01	8549425	1806	01	8549436	1802	01	8549557	1811	01	8549715	1543	04
8549387	6277	01	8549425	1807	01	8549437	1801	01	8549557	1812	01	8549715	1545	02
8549388	6274	01	8549426	1801	01	8549437	1802	01	8549557	1815	01	8549715	1545	04
8549388	6277	01	8549426	1802	01	8549438	1801	01	8549558	1810	01	8549716	1541	01
8549389	6277	01	8549426	1805	01	8549438	1802	01	8549560	6205	01	8549716	1543	01
8549390	6274	01	8549426	1806	01	8549439	1801	01	8549564	5860	01	8549716	1545	01
8549391	6274	01	8549426	1807	01	8549439	1802	01	8549569	1901	01	8549717	1541	01
8549391	6277	01	8549427	1801	01	8549440	1801	01	8549570	1901	01	8549718	1541	01
8549392	6205	01	8549427	1802	01	8549441	8520	01	8549571	1901	01	8549718	1543	01
8549398	6253	01	8549427	1805	01	8549442	8520	01	8549572	1901	01	8549719	1541	01
8549399	6253	01	8549427	1806	01	8549471	1840	01	8549573	1901	01	8549719	1543	01
8549400	6253	01	8549427	1807	01	8549472	1840	02	8549574	1901	01	8549719	1545	01
8549401	6253	01	8549428	1801	01	8549473	4260	02	8549575	1901	01	8549720	1540	01
8549416	1801	01	8549428	1802	01	8549474	4340	02	8549576	1901	01	8549721	1541	01
8549416	1802	01	8549428	1805	01	8549477	4340	02	8549577	1901	01	8549722	1541	01
8549416	1805	01	8549428	1806	01	8549478	1580	01	8549578	1901	01	8549722	1543	01
8549416	1806	01	8549428	1807	01	8549502	6208	01	8549579	1901	01	8549723	1541	01
8549416	1807	01	8549429	1805	01	8549504	6297	03	8549611	1810	01	8549723	1543	01
8549417	1801	01	8549429	1806	01	8549520	4333	01	8549611	1811	01	8549724	1541	01
8549417	1802	01	8549429	1807	01	8549521	4333	01	8549611	1812	01	8549724	1543	01
8549417	1805	01	8549430	1801	01	8549522	4333	02	8549611	1815	01	8549724	1545	01
8549417	1806	01	8549430	1802	01	8549525	4333	02	8549620	1855	01	8549725	1540	01
8549417	1807	XX	8549430	1805	01	8549528	4340	02	8549621	1870	01	8549726	1541	01

Répertoire numérique - Numerical index - Sachverzeichnis, nach Nummern geordnet
Fortegnelse over reservedels numrene - Repertorio numérico - Indice numérico - Numeriek overzicht - Nummerregister

120.18
B P.R. 705

1 Numéro des pièces - Part Number - Ersatzteilnummer - Delnumre - Numeros de las piezas - Numeri di pezzi - Nummers der onderdelen - Reservdelsnummer
2 Numéro des planches - Plate Number - Bildtafelnummer - Planche-Numre - Numeros de las laminas - Numeri delle tavole - Nummers der afbeeldingen - Bildnummer
3 Quantité par véhicule - Quantity per vehicle - Menge pro fahrzg - Antal pr. vogn - Cantitad por véhiculo - Quantita per vehicolo - Aant. per wagen - Antal per bil

1	2	3	1	2	3	1	2	3	1	2	3	1	2	3
8549727	1541	02	8549783	1575	01	8550742	1529	01	8550754	1533	01	855076702	1529	01
8549728	1541	01	8549789	4020	02	8550742	1531	01	8550754	1535	01	855076702	1531	01
8549728	1543	01	8549810	6221	01	8550742	1533	01	8550755	1529	01	855076702	1535	01
8549728	1545	01	8549845	6265	XX	8550742	1535	01	8550755	1531	01	855076802	1529	01
8549729	1541	01	8549845	6268	XX	8550743	1529	01	8550755	1533	01	855076802	1533	01
8549729	1543	01	8549873	1802	01	8550743	1529	01	8550755	1535	01	855076803	1529	01
8549729	1545	01	8549907	1575	01	8550743	1531	01	8550756	1529	01	855076803	1531	01
854973201	1555	01	8549908	1575	01	8550743	1531	01	8550756	1531	01	855076805	1535	01
8549733	1541	01	8549909	1575	01	8550743	1533	01	8550756	1533	01	8550769	1529	01
8549733	1543	01	8549983	1528	01	8550743	1533	01	8550756	1535	01	8550769	1531	01
8549733	1545	01	8549984	1530	01	8550743	1535	01	8550757	1529	05	8550769	1533	01
8549734	1541	01	8549992	5810	01	8550743	1535	01	8550757	1531	05	8550769	1535	01
8549735	1541	01	8549992	5820	01	8550744	1529	01	8550757	1533	05	8550770	1529	01
8549735	1543	01	8549996	6221	01	8550744	1531	01	8550757	1535	05	8550770	1531	01
8549735	1545	01	8549997	6221	01	8550744	1533	01	8550759	1528	01	8550770	1533	01
8549736	1540	01	8549998	6221	01	8550744	1535	01	8550760	1529	01	8550770	1535	01
8549736	1542	01	8549999	6221	01	8550748	1529	01	8550761	1529	01	8550771	1529	02
8549736	1544	01	8550000	6221	01	8550748	1531	01	8550761	1531	01	8550771	1531	02
8549737	1541	01	8550501	6221	01	8550748	1533	01	8550761	1533	01	8550771	1533	02
8549737	1543	01	8550514	1807	01	8550748	1535	01	8550761	1535	01	8550771	1535	02
8549737	1545	01	8550515	1812	01	8550749	1529	01	8550762	1529	01	8550772	1529	01
8549738	1541	01	8550536	7001	04	8550749	1531	01	8550762	1531	01	8550772	1531	01
8549738	1543	01	8550537	7001	04	8550749	1533	01	8550762	1533	01	8550772	1533	01
8549738	1545	01	8550539	8440	08	8550749	1535	01	855076301	1529	01	8550772	1535	01
8549739	1541	01	8550541	1811	01	8550750	1529	01	855076301	1531	01	8550773	1529	01
8549739	1543	01	8550541	1815	01	8550750	1531	01	855076302	1529	01	8550773	1531	01
8549739	1545	01	8550542	1802	01	8550750	1533	01	855076302	1533	01	8550773	1533	01
8549740	1541	01	8550542	1806	01	8550750	1535	01	855076302	1535	01	8550773	1535	01
8549741	1541	01	8550612	6253	01	8550751	1529	03	8550764	1529	01	8550774	1529	01
8549742	1541	01	8550623	1806	01	8550751	1531	01	8550764	1531	01	8550774	1531	01
8549742	1543	01	8550674	1580	01	8550751	1531	03	8550764	1533	01	8550774	1533	01
8549742	1545	01	8550675	1580	01	8550751	1533	03	8550764	1535	01	8550774	1535	01
8549744	6265	01	8550676	1580	01	8550751	1535	01	8550765	1529	01	8550775	1529	01
8549746	6265	01	8550685	6274	01	8550751	1535	03	8550765	1531	01	8550775	1531	01
8549746	6268	01	8550685	6277	01	8550753	1529	01	8550766	1529	01	8550775	1533	01
8549747	6268	01	8550686	6274	01	8550753	1531	01	8550766	1531	01	8550775	1535	01
8549748	6265	02	8550686	6277	01	8550753	1533	01	8550766	1533	01	8550776	1529	01
8549748	6268	02	8550687	6277	01	8550753	1535	01	8550766	1535	01	8550776	1531	01
8549779	1550	01	8550736	1528	01	8550754	1529	01	855076701	1529	01	8550776	1533	01
8549780	1550	01	8550737	1529	01	8550754	1531	01	855076701	1533	01	8550776	1535	01

Répertoire numérique - Numerical index - Sachverzeichnis, nach Nummern geordnet
Fortegnelse over reservedels numrene - Repertorio numérico - Indice numérico - Numeriek overzicht - Nummerregister

120.19
B P.R. 705

1 Numéro des pièces - Part Number - Ersatzteilnummer - Delnumre - Numeros de las piezas - Numeri di pezzi - Nummers der onderdelen - Reservdelsnummer
2 Numéro des planches - Plate Number - Bildtafelnummer - Planche-Numre - Numeros de las laminas - Numeri delle tavole - Nummers der afbeeldingen - Bildnummer
3 Quantité par véhicule - Quantity per vehicle - Menge pro fahrzg - Antal pr. vogn - Cantitad por véhiculo - Quantita per vehicolo - Aant. per wagen - Antal per bil

1	2	3	1	2	3	1	2	3	1	2	3	1	2	3
8550777	1529	01	8550794	7001	01	8550975	6221	01	8551581	1531	01	8552058	4340	02
8550779	1529	01	8550799	6285	02	8550976	6220	01	8551582	1531	01	8552060	4260	02
8550779	1531	01	8550800	6285	02	8550981	1901	01	8551582	1535	01	8552061	4340	02
8550780	1528	01	8550801	6285	01	8551035	1701	01	8551583	1531	01	8552077	3440	01
8550780	1530	01	8550808	1542	01	8551036	1701	01	8551583	1535	01	8552082	1570	01
8550781	1529	01	855081203	1555	01	8551037	1701	01	8551584	1531	02	8552090	1580	01
8550781	1531	01	8550813	1543	01	8551038	1701	01	8551584	1535	02	8552102	1440	04
8550782	1529	01	8550814	1543	01	8551040	7001	01	8551591	6218	01	8552367	4333	01
8550782	1531	01	8550814	1545	01	8551124	3440	01	8551630	6218	01	8552368	4333	01
8550782	1533	01	8550815	1543	01	8551139	1802	01	8551733	5801	01	● 8552444	6201	01
8550782	1535	01	8550815	1545	01	8551139	1806	01	8551739	1510	01	8552449	3460	01
8550783	1529	01	8550821	6220	01	8551139	1807	01	8551740	1510	01	8552465	5825	01
8550783	1531	01	8550821	6221	01	8551140	1802	02	8551753	5850	01	8552466	5825	01
8550783	1533	01	8550901	1850	01	8551140	1806	02	8551753	5850	02	8552523	4230	04
8550783	1535	01	8550927	1811	02	8551140	1807	02	8551764	1905	01	8552526	1542	01
8550784	1528	01	8550927	1812	02	8551141	1802	01	8551765	1905	01	8552528	1540	01
8550784	1530	01	8550927	1815	02	8551141	1806	01	8551766	1905	01	8552528	1542	01
8550785	1529	01	8550928	1811	01	8551141	1807	01	8551814	1529	01	8552529	1540	01
8550785	1531	01	8550928	1812	01	8551167	1802	01	8551814	1533	01	8552529	1542	01
8550785	1533	01	8550928	1815	01	8551214	4301	02	8551814	1535	01	8552530	1543	01
8550785	1535	01	8550929	1811	01	8551364	1701	01	8551818	3440	01	8552530	1545	01
8550786	1529	01	8550929	1812	01	8551399	1580	01	8551830	1543	01	8552531	1542	01
8550786	1531	01	8550929	1815	01	8551402	1528	01	8551830	1545	01	8552532	1543	01
8550787	1529	01	8550930	1811	01	8551405	1542	01	8551887	3460	01	8552532	1545	01
8550787	1531	01	8550930	1812	01	8551441	6221	01	8551888	3460	01	8552533	1543	01
8550787	1533	01	8550930	1815	01	8551469	6221	01	8551889	3460	01	8552533	1545	01
8550787	1535	01	8550931	1811	01	8551470	6221	01	8551890	3460	01	8552536	1542	01
8550789	1529	01	8550931	1812	01	8551547	4230	02	8551891	3460	01	8552537	1543	01
8550789	1531	01	8550931	1815	01	8551558	1529	01	8551896	1543	01	8552539	1541	01
8550789	1533	01	8550932	1811	01	8551558	1531	01	8551896	1545	01	8552539	1543	01
8550789	1535	01	8550932	1812	01	8551558	1533	01	8551897	1543	01	8552539	1545	01
8550790	1529	01	8550932	1815	01	8551558	1535	01	8551897	1545	01	855254002	1555	01
8550790	1531	01	8550939	6280	01	8551567	1530	01	8551898	3460	05	8552541	1543	01
8550790	1533	01	8550940	6280	01	8551576	1531	01	8551905	3460	01	8552541	1545	01
8550790	1535	01	8550941	6280	01	8551577	1531	01	855190599	3460	01	8552542	1543	01
8550791	1529	01	8550942	6280	01	8551578	1531	01	8551947	4340	02	8552542	1545	01
8550791	1531	01	8550971	6220	01	8551578	1535	01	8552054	6218	01	8552543	1543	01
8550791	1533	01	8550972	6220	01	8551579	1531	01	8552055	6218	01	8552543	1545	01
8550791	1535	01	8550974	6220	01	8551579	1535	01	8552056	6218	01	8552544	1543	01
8550792	1536	01	8550975	6220	01	8551580	1530	01	8552058	4260	02	8552544	1545	01

Répertoire numérique - Numerical index - Sachverzeichnis, nach Nummern geordnet
Fortegnelse over reservedels numrene - Repertorio numérico - Indice numérico - Numeriek overzicht - Nummerregister

120.20
B P.R. 705

1 Numéro des pièces - Part Number - Ersatzteilnummer - Delnumre - Numeros de las piezas - Numeri di pezzi - Nummers der onderdelen - Reservdelsnummer
2 Numéro des planches - Plate Number - Bildtafelnummer - Planche-Numre - Numeros de las laminas - Numeri delle tavole - Nummers der afbeeldingen - Bildnummer
3 Quantité par véhicule - Quantity per vehicle - Menge pro fahrzg - Antal pr. vogn - Cantitad por véhiculo - Quantita per vehicolo - Aant. per wagen - Antal per bil

1	2	3	1	2	3	1	2	3	1	2	3	1	2	3
8552624	6240	02	8553094	1855	06	8554710	1580	01	8554911	1870	02	8555044	1857	03
8552625	1543	01	8553095	1855	01	8554717	1534	01	8554919	5830	01	8555045	1857	04
8552625	1545	01	8553096	1855	01	8554726	1528	01	8554920	5835	01	8555073	1857	04
8552630	1857	01	8553097	1855	01	8554727	1529	01	8554921	5835	01	8555082	6221	01
8552638	6210	01	8553098	1855	01	8554727	1533	01	8554922	5835	01	8555083	6221	01
8552638	6215	01	8553099	1855	01	8554729	1528	01	8554923	5840	01	8555084	6221	01
8552658	3001	01	8553100	1855	01	8554729	1530	01	8554926	5850	01	8555096	5850	01
8552665	8540	20	8553101	1855	01	8554730	1528	01	8554931	1544	01	8555098	1585	01
● 8552679	6221	01	8553102	1855	01	8554730	1530	01	8554932	1545	01	8555099	1585	01
8552687	1701	01	8553103	1855	01	8554730	1532	01	8554933	1544	01	8555100	1585	01
8552756	6240	01	8553104	1855	01	8554730	1534	01	8554934	1544	01	8555101	1585	01
8552943	1855	04	8553105	1855	01	8554731	1529	01	8554944	8125	XX	8555102	1585	01
8553002	1855	01	8553106	1855	02	8554731	1531	01	8554957	1538	01	8555103	1585	01
8553069	1855	01	8553107	1855	01	8554731	1533	01	8554958	1535	01	8555109	1850	01
8553070	1855	02	8553108	1855	01	8554731	1535	01	8554959	1538	01	8555123	3440	01
8553071	1855	01	8553109	1855	01	8554740	1531	01	8554960	1534	01	8555148	4260	01
8553072	1855	01	8553110	1855	01	8554740	1535	01	8554972	5830	01	8555149	4260	01
8553073	1855	01	8553111	1855	01	8554749	1532	01	8554973	5830	01	8555150	4260	02
8553074	1855	02	8553112	1855	01	8554750	1533	01	8554974	5830	01	8555151	4260	02
8553075	1855	02	8553115	1855	06	8554753	1535	01	8554975	5830	01	8555172	3460	01
8553076	1855	04	8553116	1855	01	8554754	1536	01	8554976	5830	01	8555176	3460	01
8553077	1855	05	8553781	1855	01	8554756	1528	01	8554977	5830	01	8555182	5835	01
8553078	1855	01	8553783	1855	01	8554757	1529	01	8554978	5830	01	8555191	6247	01
8553079	1855	02	8553784	1855	01	8554758	1529	01	8554979	5830	01	8555192	6247	01
8553080	1855	01	8554111	1575	02	8554759	1528	01	8554982	5830	01	8555275	4253	01
8553081	1855	02	8554112	1575	02	8554759	1532	01	8555029	1857	01	8555275	4253	01
8553082	1855	01	8554335	8490	06	8554807	1534	01	8555030	1857	01	8555275	4333	01
8553083	1855	01	8554335	8495	06	8554809	1535	01	8555031	1857	01	8555275	4333	01
8553084	1855	01	8554358	1585	01	8554816	5850	01	8555032	1857	01	8555276	4253	01
8553085	1855	02				8554841	5850	01	8555033	1857	02	8555276	4253	01
8553086	1855	02	8554455	1575	01	8554847	1533	01	8555034	1857	04	8555276	4333	01
8553087	1855	04	8554457	1532	01	8554847	1535	01	8555035	1857	01	8555276	4333	01
8553088	1855	02	8554460	1575	01	8554851	1537	01	8555036	1857	01	8555277	4253	04
8553089	1855	02	8554461	1575	01	8554856	1532	01	8555037	1857	01	8555277	4333	04
8553090	1855	02	8554467	1544	01	8554856	1534	01	8555038	1857	01	8555345	1536	01
8553091	1855	02	8554468	6247	01	8554857	1533	01	8555039	1857	01	8555346	1536	01
8553091	1855	02	8554469	6247	01	8554857	1535	01	8555040	1857	01	8555348	1536	01
8553092	1855	01	8554568	7001	01	8554858	1537	01	8555041	1857	01	● 8555375	1529	01
8553093	1855	02	8554568	7001	01	8554863	1533	01	8555042	1857	01	● 8555375	1531	01
8553094	1855	02	8554579	5840	01	8554901	1544	01	8555043	1857	01	● 8555376	1533	01

● — 120.24

Répertoire numérique - Numerical index - Sachverzeichnis, nach Nummern geordnet
Fortegnelse over reservedels numrene - Repertorio numérico - Indice numérico - Numeriek overzicht - Nummerregister

120.21
B P.R. 705

1 Numéro des pièces - Part Number - Ersatzteilnummer - Delnumre - Numeros de las piezas - Numeri di pezzi - Nummers der onderdelen - Reservdelsnummer
2 Numéro des planches - Plate Number - Bildtafelnummer - Planche-Numre - Numeros de las laminas - Numeri delle tavole - Nummers der afbeeldingen - Bildnummer
3 Quantité par véhicule - Quantity per vehicle - Menge pro fahrzg - Antal pr. vogn - Cantitad por véhiculo - Quantita per vehicolo - Aant. per wagen - Antal per bil

1	2	3	1	2	3	1	2	3	1	2	3	1	2	3
8555384	1536	01	9504920	6290	01	9806643	1415	01	9808808	3122	02	9819506	4001	01
8555391	5840	01	9504922	6290	01	9806644	1415	01	9816329	4310	04	9823695	4801	02
8555392	5850	01	9504922	6290	01	9806649	1450	01	9816562	4320	02	9823704	4801	02
8555463	1529	01	9504922	6290	01	9806650	1450	01	9816566	3150	02	9823705	4801	02
8555471	4260	02	9504923	6290	01	9806651	1450	01	9816672	4310	02	9823706	4801	02
8555472	4340	02	9504923	6290	01	9806652	1450	01	9816713	4330	02	9823707	4801	02
8555473	4260	02	9504924	6290	01	9806653	1450	01	9816725	4310	02	9823708	4801	02
8555473	4340	02	9504924	6290	01	9806654	1450	01	9816726	4320	02	9824329	8160	01
8555474	4260	01	9504925	6290	01	9806659	1430	01	9816727	4330	01	9824330	8160	01
8555475	4260	01	9504925	6290	01	9806660	1430	01	9816728	4330	01	9824331	8160	01
8555476	4260	02	9504925	6290	01	9806661	1430	01	9816756	5850	02	9824332	8160	01
8555477	4340	01	9504926	6290	01	9806664	1520	01	9817118	4220	01	9832099	7101	01
8555478	4340	01	9504928	6290	01	9806666	1520	01	9817118	4220	01	9832172	7101	01
8555479	4340	02				9806671	1415	01	9817119	4220	01	9832173	7101	01
8575096	5850	01	9504939	6293	01	9806706	1525	01	9817119	4220	01	9832197	7101	01
8575236	8590	01	9504940	6293	01	9806812	1501	01	9817120	4220	01	9832202	7101	01
8575315	8540	01	9504944	6293	01	9806815	1401	01	9817121	4220	01	9834306	5850	01
8575316	8540	02	9505002	6285	01	9806817	1401	01	9817198	4230	02	9834307	5850	01
8575317	8540	01				9806887	1701	55	9817199	4230	02	9834454	5850	01
8575318	8540	01	9505005	6285	02	9807291	3170	01	9817200	4220	01	9836862	6285	01
8575319	8540	02	9505006	6285	02	9807292	3170	01	9817201	4220	01	9836863	6285	01
8575320	8540	02	9505097	6293	01	9807405	3185	01	9817284	5850	02	9836889	6288	01
8575401	8135	04	9505316	6290	01	9807413	3101	01	9817286	4220	01	9836890	6288	01
9504267	6290	01	9505319	6290	01	9807438	3150	02	9817286	4220	01	9836891	6288	01
9504268	6290	01	9505321	6290	01	9807438	3155	02	9817287	4220	01	9836892	6288	01
9504378	6290	01	9505322	6290	01	9807464	3150	01	9817287	4220	01	9836893	6288	01
9504379	6290	01	9505419	6293	01	9807464	3155	01	9817288	4220	01	9836894	6288	01
9504440	6285	02	9505420	6293	01	9807490	3130	01	9817288	4220	01	9836895	6288	01
9504444	6285	01	9505421	6293	01	9807524	3190	01	9817289	4220	01	9836895	6288	01
9504447	6285	02	9806167	1501	01	9807525	3195	01	9817289	4220	01	9836896	6288	01
9504458	6285	02	9806440	1701	01	9807535	3110	01	9817309	4220	01	9836896	6288	01
9504461	6285	01	9806441	1701	01	9807595	3170	01	9817310	4220	01	9836904	6288	01
9504464	6285	02	9806444	1601	01	9807596	3170	01	9817311	4220	01	9836920	6288	01
9504899	6285	01	9806491	1435	01	9807597	3145	01	9817312	4220	01	9836990	6285	01
9504913	6290	01	9806628	1525	01	9807608	3125	01	9817313	4220	01	9837077	6288	01
9504914	6290	01	9806632	1501	01	9807638	3170	01	9817314	4220	01	9837237	6289	01
9504914	6290	01	9806633	1501	01	9807642	3122	01	9819486	4020	01	9837238	6289	01
9504915	6290	01	9806635	1440	04	9807647	3185	01	9819503	4020	01	9837239	6289	01
9504915	6290	01	9806637	1430	01	9807659	3170	01	9819504	4020	01	9837240	6289	01
9504917	6290	01	9806639	1420	01	9808808	3110	02	9819505	4001	01	9837241	6289	01

Répertoire numérique - Numerical index - Sachverzeichnis, nach Nummern geordnet
Fortegnelse over reservedels numrene - Repertorio numérico - Indice numérico - Numeriek overzicht - Nummerregister

120.22
B P.R. 705

1 Numéro des pièces - Part Number - Ersatzteilnummer - Delnumre - Numeros de las piezas - Numeri di pezzi - Nummers der onderdelen - Reservdelsnummer
2 Numéro des planches - Plate Number - Bildtafelnummer - Planche-Numre - Numeros de las laminas - Numeri delle tavole - Nummers der afbeeldingen - Bildnummer
3 Quantité par véhicule - Quantity per vehicle - Menge pro fahrzg - Antal pr. vogn - Cantitad por véhiculo - Quantita per vehicolo - Aant. per wagen - Antal per bil

1	2	3	1	2	3	1	2	3	1	2	3	1	2	3
9837242	6289	01	9960006	4330	01	9960254	4260	02	998679951	8450	01	998680711	8450	01
9837243	6289	01	9960035	3101	01	9960258	4260	01	998679951	8460	01	998680741	8450	01
9837244	6289	01	9960040	8101	01	9960258	4340	01	998679961	8450	01	998680751	8450	01
9842364	5825	01	9960041	8101	01	9960263	4340	01	998679961	8460	01	998680761	8450	01
9842369	5825	01	9960042	8101	01	9960317	4260	02	998679971	8450	01	998680771	8450	01
9842380	5801	01	9960043	8101	01	9960323	8470	01	998679971	8460	01	998680811	8450	01
9847249	6297	01	9960065	4230	02	9960350	1701	01	998680011	8450	01	998680841	8450	01
9847375	6205	01	9960066	4230	02	9986197	8470	01	998680011	8460	01	998680851	8450	01
9847383	6205	01	9960112	8120	01	998621814	8460	01	998680041	8450	01	998680861	8450	01
9849065	7801	01	9960129	8485	01	998621842	8460	01	998680041	8460	01	998680871	8450	01
988003101	1401	01	9960139	1401	01	998621851	8460	01	998680051	8450	01	998680911	8450	01
988003102	1401	01	9960140	1401	01	998621851	8465	01	998680051	8460	01	998680941	8450	01
988003601	1401	01	9960180	8485	01	998621871	8460	01	998680061	8450	01	998680941	8455	01
9885059	8101	01	9960181	1525	01	9986536	8480	01	998680061	8460	01	998680971	8450	01
988505901	8101	01	9960183	1501	01	9986537	8480	01	998680071	8450	01	998680971	8455	01
988505902	8101	01	9960184	1501	01	998679611	8490	01	998680071	8460	01	998680991	8450	01
9885060	8101	01	9960185	1501	01	998679611	8495	01	998680111	8450	01	998680991	8455	01
988506001	8101	01	9960187	1701	01	998679641	8490	01	998680111	8460	01	998681011	8450	01
9900131	8240	01	9960192	1440	04	998679641	8495	01	998680141	8450	01	998681041	8450	01
9900180	8240	01	9960193	1440	04	998679651	8490	01	998680141	8460	01	998681061	8450	01
9901104	8110	01	9960194	1440	04	998679651	8495	01	998680151	8450	01	998681061	8455	01
			9960195	1440	04	998679661	8490	01	998680151	8460	01	998681071	8450	01
9907521	8115	01	9960199	1401	01	998679661	8495	01	998680161	8450	01	998681072	8450	01
9907522	8115	01	9960200	1401	01	998679671	8490	01	998680161	8460	01	998681072	8455	01
9920184	8110	01	9960201	1525	01	998679671	8495	01	998680171	8450	01	998681073	8450	01
9920185	8110	01	9960202	1525	01	998679711	8490	01	998680171	8460	01	998681073	8455	01
9922555	6205	01	9960203	1430	01	998679711	8495	01	998680211	8450	01	998681091	8450	01
9922602	6205	01	9960205	1401	01	998679741	8490	01	998680211	8460	01	998681111	8460	02
9930180	8160	01	9960218	1525	01	998679741	8495	01	998680241	8450	01	998681141	8460	02
9930312	8160	01	9960219	8110	01	998679751	8490	01	998680241	8460	01	998681151	8460	02
9930379	8155	01	9960220	8110	01	998679751	8495	01	998680251	8450	01	998681161	8460	02
9940107	8115	01	9960221	8120	01	998679761	8490	01	998680251	8460	01	998681171	8460	02
9940109	8115	01	9960225	8101	01	998679761	8495	01	998680261	8450	01	998681211	8460	01
9942127	8130	01	9960226	8101	01	998679771	8490	01	998680261	8460	01	998681241	8460	01
9942128	8130	01	9960227	8101	01	998679771	8495	01	998680271	8450	01	998681251	8460	01
9945176	6265	01	9960228	8101	01	9986798	8470	01	998680271	8460	01	998681261	8460	01
9945177	6268	01	9960229	8101	01	998679911	8450	01	998680351	8560	01	998681271	8460	01
9945181	6265	01	9960251	4250	02	998679911	8460	01	998680451	8560	01	998681311	8460	01
9945182	6268	01	9960252	4250	01	998679941	8450	01	998680551	8565	01	998681341	8460	01
9960005	4330	01	9960253	4250	01	998679941	8460	01	998680651	8565	01	998681351	8460	01

120.24

Répertoire numérique - Numerical index - Sachverzeichnis, nach Nummern geordnet
Fortegnelse over reservedels numrene - Repertorio numérico - Indice numérico - Numeriek overzicht - Nummerregister

120.23
B P.R. 705

1 Numéro des pièces - Part Number - Ersatzteilnummer - Delnumre - Numeros de las piezas - Numeri di pezzi - Nummers der onderdelen - Reservdelsnummer
2 Numéro des planches - Plate Number - Bildtafelnummer - Planche-Numre - Numeros de las laminas - Numeri delle tavole - Nummers der afbeeldingen - Bildnummer
3 Quantité par véhicule - Quantity per vehicle - Menge pro fahrzg - Antal pr. vogn - Cantitad por véhiculo - Quantita per vehicolo - Aant. per wagen - Antal per bil

1	2	3	1	2	3	1	2	3	1	2	3	1	2	3
998681361	8460	01	9986822	8440	01	998683551	8430	02	998685151	8430	02	998705471	8425	01
998681371	8460	01	9986823	8440	01	998683561	8430	02	998685171	8430	02	998705472	8425	01
998681411	8460	01	9986824	8480	01	998683571	8430	02	998685311	8430	02	998705473	8425	01
998681441	8460	01	9986825	8480	01	998684111	8425	01	998685341	8430	02	998705474	8425	01
998681451	8460	01	998682611	8480	01	998684141	8425	01	998685351	8430	02	998705491	8425	01
998681461	8460	01	998682641	8480	01	998684171	8425	01	998685371	8430	02	998705492	8425	01
998681471	8460	01	998682651	8480	01	998684172	8425	01	998705011	8422	02	998706141	8440	01
998681511	8460	01	998682661	8480	01	998684173	8425	01	998705041	8422	02	998706151	8440	01
998681541	8460	01	998682671	8480	01	998684174	8425	01	998705071	8422	02	998706171	8440	01
998681551	8460	01	998683111	8420	02	998684191	8425	01	998705072	8422	02	998706172	8440	01
998681561	8460	01	998683141	8420	02	998684192	8425	01	998705073	8422	02	998706173	8440	01
998681571	8460	01	998683171	8420	02	998684211	8425	01	998705074	8422	02	998706241	8440	01
998681611	8460	01	998683172	8420	02	998684241	8425	01	998705091	8422	02	998706251	8440	01
998681641	8460	01	998683173	8420	02	998684271	8425	01	998705092	8422	02	998706271	8440	01
998681651	8460	01	998683174	8420	02	998684272	8425	01	998705111	8422	01	998706272	8440	01
998681661	8460	01	998683191	8420	02	998684273	8425	01	998705141	8422	01	998706273	8440	01
998681671	8460	01	998683192	8420	02	998684274	8425	01	998705171	8422	01	998706441	8440	01
998681711	8460	01	998683211	8430	02	998684291	8425	01	998705172	8422	01	998706451	8440	01
998681741	8460	01	998683241	8430	02	998684292	8425	01	998705173	8422	01	998706471	8440	01
998681751	8460	01	998683251	8430	02	998684311	8430	01	998705174	8422	01	998706472	8440	01
998681761	8460	01	998683261	8430	02	998684341	8430	01	998705191	8422	01	998706473	8440	01
998681771	8460	01	998683271	8430	02	998684351	8430	01	998705192	8422	01	998706541	8440	01
998681811	8460	01	998683311	8420	01	998684361	8430	01	998705211	8422	01	998706551	8440	01
998681841	8460	01	998683341	8420	01	998684371	8430	01	998705241	8422	01	998706571	8440	01
998681851	8460	01	998683371	8420	01	998684811	8430	01	998705271	8422	01	998706572	8440	01
998681861	8460	01	998683372	8420	01	998684841	8430	01	998705272	8422	01	998706573	8440	01
998681871	8460	01	998683373	8420	01	998684851	8430	01	998705273	8422	01	9987068	8430	02
998681911	8460	01	998683374	8420	01	998684861	8430	01	998705274	8422	01	9987069	8430	02
998681941	8460	01	998683391	8420	01	998684871	8430	01	998705291	8422	01	9987070	8430	01
998681951	8460	01	998683392	8420	01	998684872	8430	01	998705292	8422	01	9987083	8420	02
998681961	8460	01	998683411	8420	01	998684873	8430	01	998705311	8425	01	9987083	8422	02
998681971	8460	01	998683441	8420	01	998684911	8430	01	998705341	8425	01	9987084	8420	01
998682011	8440	01	998683471	8420	01	998684941	8430	01	998705371	8425	01	9987084	8422	01
998682041	8440	01	998683472	8420	01	998684951	8430	01	998705372	8425	01	9987085	8420	01
998682051	8440	01	998683473	8420	01	998684961	8430	01	998705373	8425	01	9987085	8422	01
998682071	8440	01	998683474	8420	01	998684971	8430	01	998705374	8425	01	9987086	8425	01
998682111	8440	01	998683491	8420	01	998684972	8430	01	998705391	8425	01	9987087	8425	01
998682141	8440	01	998683492	8420	01	998684973	8430	01	998705392	8425	01	998716561	8465	02
998682151	8440	01	998683511	8430	02	998685111	8430	02	998705411	8425	01	998716572	8460	02
998682171	8440	01	998683541	8430	02	998685141	8430	02	998705441	8425	01	998716572	8465	02

Répertoire numérique - Numerical index - Sachverzeichnis, nach Nummern geordnet
Fortegnelse over reservedels numrene - Repertorio numérico - Indice numérico - Numeriek overzicht - Nummerregister

120.24
B P.R. 705

1 Numéro des pièces - Part Number - Ersatzteilnummer - Delnumre - Numeros de las piezas - Numeri di pezzi - Nummers der onderdelen - Reservdelsnummer
2 Numéro des planches - Plate Number - Bildtafelnummer - Planche-Numre - Numeros de las laminas - Numeri delle tavole - Nummers der afbeeldingen - Bildnummer
3 Quantité par véhicule - Quantity per vehicle - Menge pro fahrzg - Antal pr. vogn - Cantitad por véhiculo - Quantita per vehicolo - Aant. per wagen - Antal per bil

1	2	3	1	2	3	1	2	3	1	2	3	1	2	3
998716573	8460	02	998720361	8425	01	998725273	8460	01	4735021437	8400	XX	7059054	6206	02
998716573	8465	02	998720372	8425	01	998725273	8465	01	4754205007	8400	XX	7604727	7001	01
998717071	8465	01	998720373	8425	01	998725361	8430	01	4754235002	8400	XX	7604922	1585	01
998717072	8460	01	9987207	8485	01	998725372	8430	01	4754235012	8400	XX	7604937	1585	01
998717072	8465	01	998724061	8485	01	998725373	8430	01	4754604213	8400	XX			
998717073	8460	01	998724072	8485	01	9987254	8490	01	4754604214	8400	XX			
998717073	8465	01	998724073	8485	01	9987254	8495	01	4754604215	8400	XX			
998719061	8430	02	9987241	8465	01	9987255	8490	01	4754604216	8400	XX			
998719072	8430	02	9987242	8465	01	9987255	8495	01	4754604233	8400	XX			
998719073	8430	02	9987243	8465	01	998725661	8455	01	4754734220	8400	XX			
998719161	8430	02	9987244	8465	01	998725672	8450	01	4754734226	8400	XX	8216495	1701	01
998719172	8430	02	9987246	8465	01	998725672	8455	01	4754734227	8400	XX	8237739	6206	01
998719173	8430	02	998724961	8465	01	998725673	8450	01	4754734228	8400	XX	8330780	6206	01
998719441	8420	02	998724972	8460	01	998725673	8455	01	4754734237	8400	XX	8526321	1585	02
998719471	8420	02	998724972	8465	01	998725761	8455	01	4754734238	8400	XX	8526413	8297	04
998719491	8420	02	998724973	8460	01	998725772	8450	01	4754734240	8400	XX	8529040	1585	01
998719541	8420	01	998724973	8465	01	998725772	8455	01	4754974247	8400	XX	8536979	6206	02
998719571	8420	01	998725061	8465	01	998725773	8450	01	4757761888	8400	XX	8542217	6206	01
998719591	8420	01	998725072	8460	01	998725773	8455	01	4843091050	8400	XX	8542330	6206	01
998719641	8420	01	998725072	8465	01	9987277	8560	01	4847011478	8400	XX	8542698	6206	01
998719671	8420	01	998725073	8460	01	9987278	8565	01	4872142305	8400	XX	8543377	6206	01
998719691	8420	01	998725073	8465	01	9989305	8220	01	4872492079	8400	XX	8547753	6206	01
998719741	8425	01	998725161	8455	01	9989306	8220	01				8548079	6206	01
998719771	8425	01	998725161	8465	01	9989307	8220	01				8548088	6220	01
998719791	8425	01	998725172	8450	01	9989308	8220	01				8548694	6206	01
998719841	8425	01	998725172	8455	01	9991720	8120	01				8549409	6206	01
998719871	8425	01	998725172	8460	01							8552416	6206	01
998719891	8425	01	998725172	8465	01							8552681	6206	01
998719961	8422	02	998725173	8450	01							8555360	1536	01
998719972	8422	02	998725173	8455	01							8555376	1529	01
998719973	8422	02	998725173	8460	01	2070170100	3150	02	6075230	6206	01	8555376	1535	01
998720061	8422	01	998725173	8465	01	2070170100	3155	02	6075284	6206	01			
998720072	8422	01	998725261	8455	01	4716015111	8400	XX	6078877	1430	02			
998720073	8422	01	998725261	8465	01	4716015112	8400	XX	6079748	8560	02			
998720161	8422	01	998725272	8450	01	4716015113	8400	XX						
998720172	8422	01	998725272	8455	01	4716015114	8400	XX						
998720173	8422	01	998725272	8460	01	4733011434	8400	XX						
998720261	8425	01	998725272	8465	01	4733011435	8400	XX				9960004	4320	02
998720272	8425	01	998725273	8450	01	4733011459	8400	XX				9960044	8101	01
998720273	8425	01	998725273	8455	01	4733011460	8400	XX				9960328	8470	01